TOSHIBA

МНОГОФУНКЦИОНАЛЬНЫЕ ЦИФРОВЫЕ СИСТЕМЫ

Руководство оператора

e-STUDIO2822AM/2822AF

© 2019 Toshiba Tec Corporation Все права защищены
Согласно законам об авторском праве, это руководство не может быть воспроизведено ни в какой форме без предварительного письменного разрешения корпорации Toshiba Tec Corporation.

Введение

Благодарим за покупку многофункциональной цифровой системы Toshiba. В этом руководстве описано, как нужно использовать этот аппарат, как выполнять его техническое обслуживание и устранять проблемы. Перед тем, как начать работать с этим оборудованием, убедитесь, что вы прочитали это руководство. Держите это руководство под рукой в качестве справочника в будущем.

■ Как читать это руководство

❑ Символы в настоящем руководстве

В этом руководстве некоторая важная информация выделена специальными символами, показанными ниже. Перед тем, как начать работать с этим оборудованием, убедитесь, что вы прочитали эти моменты.

⚠ОПАСНО!	Обозначает потенциально опасную ситуацию, способную вызвать смерть, серьезную травму, либо привести к серьезному повреждению или возгоранию этого аппарата или окружающих объектов.
⚠ПРЕДУПРЕЖДЕНИЕ	Обозначает потенциально опасную ситуацию, способную вызвать легкие или средние травмы, либо привести к частичному повреждению аппарата или окружающих предметов, или к потере данных.
Замечание	Обозначает процедуру, которой необходимо следовать для обеспечения работы этого оборудования.
Совет	Описывает полезные сведения, помогающие в работе с оборудованием.
📖	Ссылки на страницы руководства для получения дополнительной информации. Обратитесь к указанным разделам при необходимости.

❑ Ориентация оригинала/копии

Оригинал размера A4 или B5/LT может быть размещен в книжной или в альбомной ориентации. В настоящем руководстве в случае, когда оригинал или копия могут располагаться в альбомной ориентации, к размеру бумаги добавляется символ “-R”.

Например.) Укладка бумаги на ручной лоток

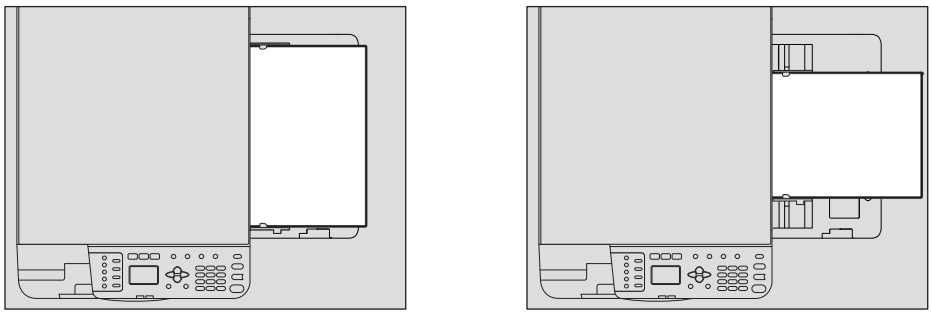

Укладка в книжной ориентации: A4/LT Укладка в альбомной ориентации: A4-R/LT-R

Оригинал размера A3 или B4/LD или LG может быть уложен только в альбомной ориентации, таким образом “-R” не добавляется к этим размерам.

❑ Экраны

- Приведенные в этом руководстве меню и процедуры работы в Windows показаны применительно к Windows 10. Для Mac OS снимки экрана и объяснения взяты для macOS10.14.
  Подробности экранов могут отличаться для конкретной применяемой машины и от установленной операционной системы и рабочих программ.
- Снимки экранов, показанные для бумаги формата A/B, используются для данного руководства. Если используете бумагу с форматом LT, на иллюстрациях экраны или порядок кнопок могут отличаться от указанного для вашей машины

❑ Товарные знаки

Товарные знаки см. в ***руководстве по технике безопасности***.

■ Комплект наших руководств

Эти руководства подготовлены для работы с оборудованием e-STUDIO2822AM/e-STUDIO2822AF. Выберите и прочитайте руководство, подходящее для ваших потребностей. Это ***руководство оператора***.

Руководстве по технике безопасности (печатный документ).
В этом руководстве описаны необходимые меры предосторожности при эксплуатации. Для дополнительной безопасности убедитесь, что в первую очередь вы прочитали это руководство.

Краткое руководство пользователя (печатный документ).
В этом руководстве описаны компоненты, подготовка к работе, основные операции и выявление и устранение неисправностей.

Руководство оператора (PDF-файл, данное руководство)
В этом руководстве описаны процедуры подготовки аппарата e-STUDIO2822AM/e-STUDIO2822AF, а также использования разных функций, таких как копирование, печать и сканирование. В этом руководстве объясняется, как нужно обслуживать и выявлять и устранять ошибки при работе данной машины.

Руководство по установке программного обеспечения (PDF-файл)
В этом руководстве объясняется, как установить и удалить драйверы принтера и сканера.

Руководство по TopAccess (PDF файл)
В этом руководстве описывается использование дополнительной утилиты TopAccess. Настройка и управление оборудования могут выполняться с использованием веб-браузера.

Руководство по факсу (PDF файл)
Только для e-STUDIO2822AF.
В этом руководстве описано, как использовать функции факса. Предоставлены различные базовые и расширенные функции, относящиеся к передаче и приему факсов.

Меню справки клиентского программного обеспечения
Чтобы запустить следующую программу, перейдите к позициям меню справки:

- Драйвер принтера
- Драйвер сканера
- Драйвер сетевого факса или Интернет-факса (только для e-STUDIO2822AF)
- e-STUDIO Scan Editor

❑ Чтобы прочитать руководства в формате PDF

Для просмотра и вывода на печать руководства по эксплуатации в формате PDF (Portable Document Format) можно использовать программы Adobe Acrobat Reader. Если она не установлена на вашем компьютере, загрузите на сайте Adobe Systems.

■ Рекомендованные картриджи

Для получения наилучших отпечатков, мы рекомендуем использовать только оригинальные картриджи Toshiba. При использовании картриджей, рекомендованных компанией Toshiba, вы можете воспользоваться следующими тремя функциями данной машины:
Функция проверки наличия картриджа: Проверяет, правильно ли установлен картридж, и уведомляет вас в случае ошибки.
Функция проверки наличия тонера: Эта функция сообщает, если в картридже заканчивается тонер, уведомляя уполномоченного представителя сервисной службы при удаленном обслуживании.
Функция оптимизации качества изображения: Эта функция управляет соответствующим качеством изображения в соответствии с характеристиками тонера, что позволяет применить распечатки изображения с оптимальным качеством.
При использовании картриджа, отличного от рекомендованного, машина не сможет определить, установлен картридж или нет. По этой причине, даже если картридж установлен правильно, на экране дисплея появляется сообщение “ОШИБКА: ТОНЕР” и печать не будет осуществляться. Также вы не сможете пользоваться функциями оптимизации качества изображения, проверкой наличия тонера и удаленного уведомления представителя сервисной службы.

Если вы применяете картридж, который отличается от рекомендованного, тонер не распознается. Если из-за этого у вас возникают проблемы, свяжитесь с представителем сервисной службы. Помните, вы не можете использовать указанные выше функции проверки наличия тонера и оптимизации качества изображения.

ОГЛАВЛЕНИЕ

Введение **3**

Глава 1 ПОДГОТОВКА

Компоненты **12**
Передняя/левая/внутренняя стороны 12
Левая сторона 13
Конфигурация дополнительного оборудования 14
Панель управления 15
Основной экран (Копия) 18

Подготовка 1 - Включение питания **19**
Включение питания 19
Экономия энергии при простое - Режим экономии энергии - 20

Подготовка 2 - Загрузка бумаги **21**
Допустимые типы бумаги 21
Рекомендованная бумага 22
Уложите бумагу в кассету 24
Укладка бумаги на ручной лоток 26
Укладка конвертов на ручной лоток 28

Подготовка 3 - Регистрация размера и типа бумаги **31**

Глава 2 ФУНКЦИИ КОПИРОВАНИЯ

Общая процедура копирования **34**
Допустимые оригиналы 34
Копирование оригиналов 35

Настройки копировании **41**
Регулировка экспозиции 41
Выбор режима оригинала 42
Выбор бумаги 43
Увеличение или уменьшение размера копии 45
Сортировка страниц 50
Копирование двух или четырех страниц на один лист 52
Копирование двусторонних карточек на один лист 54
Стирание теней на краях 56
Смещение страниц вправо или влево. 57
Двустороннее копирование 58
Добавление нумерации страниц и даты и времени на листе 59
Удаление пустых страниц 60
Копирование различных форматов на один формат 61
Ориентация изображения 62
Продолжение сканирования копии 63
Подтверждение текущих настроек функции 63

Использование шаблонов (Копия) **64**
Регистрация шаблонов 64
Вызов шаблонов 65

Глава 3 ФУНКЦИИ ПЕЧАТИ (Windows)

Перед началом использования драйвера принтера **68**
Конфигурация параметров 68
Настройка кода отдела 71

Печать из приложения **73**
Соображения и ограничения 73

Как печатать ... 73

Монитор состояния ... 75

Контроль состояния печати и распечатка отчетов по ошибкам ... 75

Настройка параметров печати ... 76

Как настроить ... 76
Параметры печати ... 79

Распечатка с оптимальными функциями ... 97

Параметры макетирования и завершения во вкладке [Basic]. ... 97
Параметры макетирования и завершения во вкладке [Finishing]. ... 98
Параметры завершения во вкладке [Finishing] ... 102

Глава 4 ФУНКЦИИ ПЕЧАТИ (macOS)

Печать из приложения ... 106

Соображения и ограничения ... 106
Как печатать ... 106

Настройка параметров печати ... 108

Параметры страницы [Page Setup] ... 108
Параметры печати ... 110

Глава 5 ФУНКЦИИ СКАНИРОВАНИЯ

Сканирование из приложения ... 120

Как сканировать ... 120

Варианты настройки сканирования ... 122

Параметры сканирования ... 122
Сканирования с аппарата через сеть ... 124
Сканирование с аппарата, подключенного с использованием USB-кабеля ... 125
Использование функции легкой настройки ... 125

Сканирование из редактора e-STUDIO Scan Editor ... 127

Особенности редактора e-STUDIO Scan Editor ... 127
Окно приложения ... 127
Окно файла для отсканированных изображений ... 131
Настройка предпочтений ... 135

Сканирование в электронную почту ... 139

Процедура сканирования в электронную почту ... 139

Сканирование в файл ... 143

Процедура сканирования в файл ... 143

Скан в USB-память ... 146

Процедура скана в USB-устройство ... 146

Скан в мобильное устройство ... 150

Процедура сканирования в мобильное устройство ... 150

Настройки сканирования ... 154

Выбор цветного режима ... 154
Выбор разрешения ... 154
Выбор размера оригинала ... 155
Сканирование различных форматов на один формат ... 155
Выбор режима оригинала ... 156
Выбор ориентации ... 156
Выбор коэффициента сжатия ... 157
Удаление пустых страниц ... 157
Регулировка экспозиции ... 158

Продолжение сканирования ... 158
Задание адресов электронной почты ... 159
Ввод символов ... 161
Скорость сканирования ... 163

Использование шаблонов (Сканер) ... 164

Регистрация шаблонов ... 164
Вызов шаблонов ... 166

Глава 6 РАЗЛИЧНЫЕ ФУНКЦИИ

Список меню копирования ... 168

Элементы меню копирования ... 168

Список меню сканирования ... 170

Элементы меню сканирования ... 170

Список меню сети ... 173

Статус сетевой платы ... 173
Настройка скорости Ethernet ... 173
Настройка протокола TCP/IP ... 174
Настройка HTTP сетевой службы ... 175

Список меню пользовательских функций ... 176

Пункты меню пользовательских функций ... 177

Управление отделом ... 189

Статус задания ... 191

Элементы меню СТАТУС ЗАДАНИЯ ... 191

Глава 7 ВЫЯВЛЕНИЕ И УСТРАНЕНИЕ НЕИСПРАВНОСТЕЙ

При появлении сообщения об ошибке ... 198

Неправильная подача бумаги ... 201

Поиску положения неправильной подачи бумаги ... 201
Когда часто возникает сбой при подаче бумаги ... 201
При удалении застревшей бумаги ... 201
Неправильная подача бумаги в реверсивном автоподачике документов (RADF) ... 202
Неправильная подача бумаги на ручном лотке ... 203
Неправильная подача бумаги в боковой крышке. ... 204

Замена картриджа ... 206

Когда появляется сообщение о необходимости замены картриджа ... 206

Перед вызовом технической поддержки ... 209

Общие операции ... 209
Позиции, относящиеся к тонеру ... 209
Позиции, относящиеся к бумаге оригинала/копии ... 210
Дефекты изображения ... 210

Глава 8 ТЕХНИЧЕСКОЕ ОБСЛУЖИВАНИЕ И ОСМОТР

Регулярная очистка ... 214

Чистка коротрона ... 215

Глава 9 ПРИЛОЖЕНИЕ

Технические характеристики e-STUDIO2822AM/2822AF ... 218

Скорость копирования в непрерывном режиме 220
Технические характеристики дополнительного оборудования 221
Упаковочный лист 222
Таблица комбинаций функций копирования 223
Таблица комбинаций 223

УКАЗАТЕЛЬ 225

1

ПОДГОТОВКА

Компоненты **12**
Передняя/левая/внутренняя стороны 12
Левая сторона 13
Конфигурация дополнительного оборудования 14
Панель управления 15
Основной экран (Копия) 18

Подготовка 1 - Включение питания **19**
Включение питания 19
Экономия энергии при простое - Режим экономии энергии - 20

Подготовка 2 - Загрузка бумаги **21**
Допустимые типы бумаги 21
Рекомендованная бумага 22
Уложите бумагу в кассету 24
Укладка бумаги на ручной лоток 26
Укладка конвертов на ручной лоток 28

Подготовка 3 - Регистрация размера и типа бумаги **31**

■ Передняя/левая/внутренняя стороны

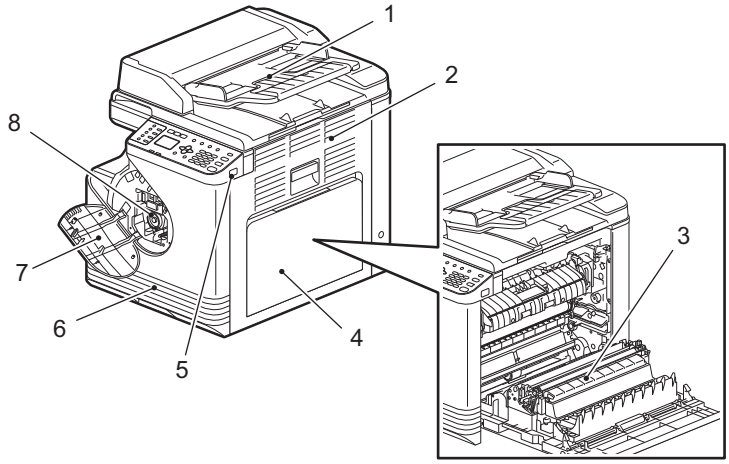

1. **Реверсивный автоподатчик документов (RADF)**
   Укладка до 50 оригиналов (80 г/м^2) для поочередного сканирования листов. (Максимальное число страниц зависит от типа бумаги оригинала.)
   📖 С.201 “Неправильная подача бумаги”

2. **Боковая крышка**

3. **Автоматический дуплексер**
   Когда он установлен, можно печатать на обе стороны бумаги.

4. **Ручной лоток**
   Можно уложить специальную бумагу, такую как толстую бумагу, пленку для проекторов или кальку.
   📖 С.26 “Укладка бумаги на ручной лоток”
   📖 С.28 “Укладка конвертов на ручной лоток”

5. **Порт USB**
   Подсоединение USB-устройства для сохранения на нем данных сканирования.

6. **Кассета**
   Можно уложить до 250 листов обычной бумаги (80 г/м^2).
   📖 С.24 “Уложите бумагу в кассету”

7. **Передняя крышка**
   Откройте эту крышку, когда заменяете картридж.
   📖 С.206 “Замена картриджа”

8. **Картридж**
   Рекомендованные использованные картриджи см. в ***руководстве по технике безопасности***.
   📖 С.206 “Замена картриджа”

■ Левая сторона

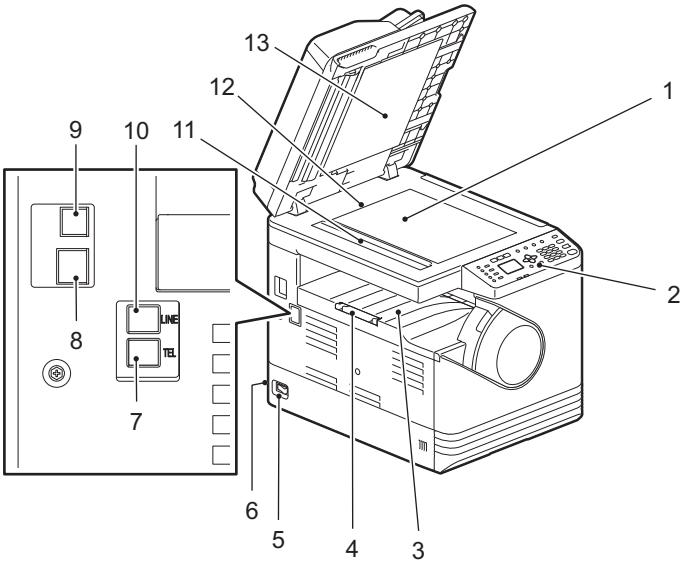

1. **Стекло для размещения оригинала**
   Используйте при копировании объемных оригиналов, двустороннего копирования и специальных видов бумаги, таких как пленка для проекторов или калька, а также и для обычной бумаги.

2. **Панель управления**
   Задает параметры различных функций аппарата.
   📖 С.15 “Панель управления”

3. **Приемный лоток**

4. **Ограничитель выходного тракта**
   Удерживает бумагу большого размера, чтобы она не свалилась с ручного лотка.
   При использовании ограничителя вытяните и разверните поворотную часть.

5. **Выключатель питания**
   Включает и выключает питание.
   📖 С.19 “Подготовка 1 - Включение питания”

6. **Разъем питания (сзади)**
   Предназначен для подсоединения шнура питания для подачи питания.

7. **TEL (Только для e-STUDIO2822AF)**
   Подсоединение внешнего телефона.
   Подробности по поводу использования функций факса см. в следующем руководстве.
   📖 ***Руководство по факсу***

8. **Разъем сетевой карты**
   Этот разъем используется для подключения устройства к сети.

9. **Разъем USB (4-контактный)**
Предназначен для подсоединения компьютера с использованием стандартного USB-кабеля.

Замечание

- Используйте высокоскоростной интерфейс USB2.0 с сертифицированным кабелем: USB-кабель, поддерживающий высокоскоростной режим USB2.0 (скорость передачи 480 Мбит/с), сертифицированный в соответствии с USB Implementers Forum.
- Подключение этого устройства к компьютеру через USB-кабель. При подключении к компьютеру через USB-концентратор, это устройство не определяется.

10. **TEL (Только для e-STUDIO2822AF)**
Подсоедините к телефонной коммутируемой сети общего пользования.
Подробности по поводу использования функций факса см. в следующем руководстве.
Руководство по факсу

11. **Область сканирования**
Здесь сканируются данные оригиналов, передаваемых из реверсивного автоподатчика документов.
С.214 “Регулярная очистка”

12. **Линейка оригинала**
Позволяет проверить размер оригинала, размещенного на стекле.

13. **Поджимной лист**
С.214 “Регулярная очистка”

Конфигурация дополнительного оборудования

Доступное дополнительное оборудование показано ниже. Обратитесь в службу технической поддержки или к представителем сервисной службы за консультацией.

■ Панель управления

Функции и индикация кнопки ▷ могут изменяться в зависимости от региона. На иллюстрациях показаны панели управления для Европы и Америки, если не указаны иное.

Для Европы и Америки

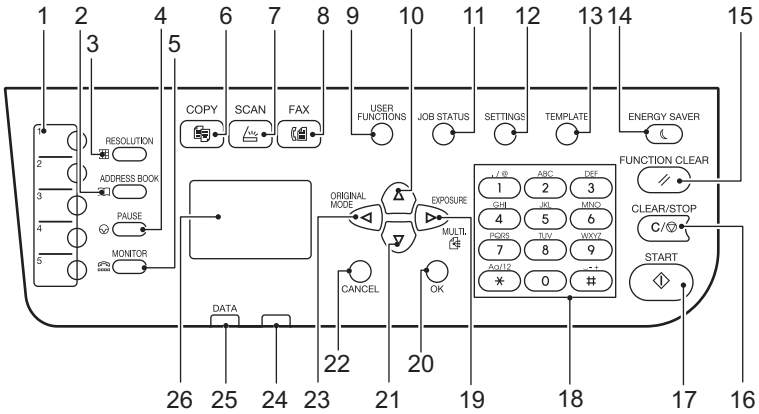

Для регионов, отличающихся от Европы и Америки

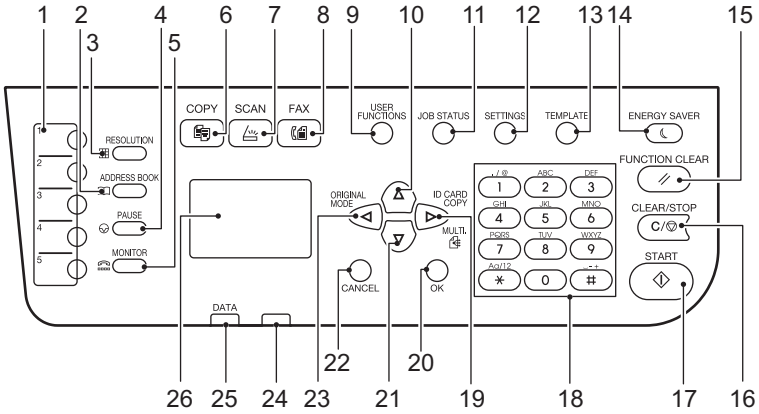

1. **Кнопка одного касания (только для e-STUDIO2822AF)**
   Кнопка скорости для отправки факса.

2. **Кнопка [ADDRESS BOOK] (только для e-STUDIO2822AF)**
   Используется для открывания адресной книги.

3. **Кнопка [RESOLUTION] (только для e-STUDIO2822AF)**
   Используется для выбора разрешения при отправке факса.

4. **Кнопка [PAUSE] (только для e-STUDIO2822AF)**
   При наборе номера факса эта кнопка вставляет паузу (около 2 секунд).

5. **Кнопка [MONITOR] (только для e-STUDIO2822AF)**
   Используйте эту кнопку, чтобы набрать номер, не поднимая телефонную трубку внешнего телефонного аппарата.

6. **Кнопка [COPY]**
   Нажмите эту кнопку, чтобы использовать функции копирования.

7. **Кнопка [SCAN]**
   Нажмите эту кнопку, чтобы использовать функции сканирования.

8. **Кнопка [FAX] (только для e-STUDIO2822AF)**
Нажмите эту кнопку, чтобы использовать функции факса. Доступна только в случае, когда модуль факса (дополнительное оборудование) установлен.
Подробности по поводу использования функций факса см. в следующем руководстве.
🕮 ***Руководство по факсу***

9. **Кнопка [USER FUNCTIONS]**
Изменяет стандартные настройки аппарата.
🕮 С.176 “Список меню пользовательских функций”

10. **Кнопка △**
Нажимайте эту кнопку на экране меню, чтобы переместить позиции вверх. При нажатии на эту кнопку при выделенной верхней позицией можно перейти к самой нижней позиции меню.

11. **Кнопка [JOB STATUS]**
Отображает статус обработки печати, сканирования или факса, а также позволяет просматривать историю работы и удаления задания.
🕮 С.191 “Статус задания”
Подробности по поводу использования функций факса см. в следующем руководстве.
🕮 ***Руководство по факсу***

12. **Кнопка [SETTINGS]**
Отображается текущая настройка.

13. **Кнопка [TEMPLATE]**
Создает и вызывает параметры шаблона.
🕮 С.64 “Использование шаблонов (Копия)”
🕮 С.164 “Использование шаблонов (Сканер)”

14. **Кнопка [ENERGY SAVER]**
Переход в режим экономии энергии.

15. **Кнопка [FUNCTION CLEAR]**
Сброс все выбранных функций в стандартные значения.

16. **Кнопка [CLEAR/STOP]**
Чистка введенных чисел с использованием цифровых кнопок, таких как число копий, а также отмена сканирования или копирования оригинала.

17. **Кнопка [START]**
Запускает операции копирования, сканирования и отправки факсов.

18. **Цифровые кнопки**
Ввод чисел, таких как число копий, пароля или номера факса.

19. **Кнопка ▷**
- В основном экране копирования (Копия) нажмите эту кнопку, чтобы увидеть “ЭКСПОЗИЦИЯ” для Европы и Америки или “КАРТА ID” для регионов, отличающихся от Европы и Америки. На экране меню нажмите эту кнопку, чтобы перейти на более низкий уровень или увеличить установленное значение.
🕮 С.39 “Быстрый выбор функции “ЭКСПОЗИЦИЯ” или “КАРТА ID””
- Для отправки факса нескольким адресатам просто нажмите кнопку [OK] один раз. (Только для e-STUDIO2822AF)

20. **Кнопка [OK]**
Определяет выбранные позиции или операции в каждом меню.

21. Кнопка ▽
Нажимайте эту кнопку на экране меню, чтобы переместить позиции вниз. При нажатии на эту кнопку при выделенной нижней позицией можно перейти к самой верхней позиции меню.

22. Кнопка [CANCEL]
Отменяет текущие настройки и возвращает на предыдущую позицию.

23. Кнопка ◁
В основном экране (Копия) нажмите на эту кнопку один раз, чтобы посмотреть экран режима оригинала “РЕЖИМ ОРИГИНАЛА”. На экране меню нажмите эту кнопку, чтобы перейти на более высокий уровень или уменьшить установленное значение.
📖 С.40 “Быстрый выбор режима оригинала”

24. Аварийный индикатор
При появлении ошибки мигает или непрерывно горит.

25. Индикатор [DATA]
Этот индикатор мигает при распечатке полученных данных либо при отправки или получении факсов.

26. Экран дисплея
Экран дисплея
Подтверждается каждое меню и сообщения об ошибках.
📖 С.18 “Основной экран (Копия)”

■ Основной экран (Копия)

Появляется после включении питания и прогрева аппарата. Этот экран называется “основным экраном (Копия)”. Этот экран появляется при срабатывании функции автосброса.

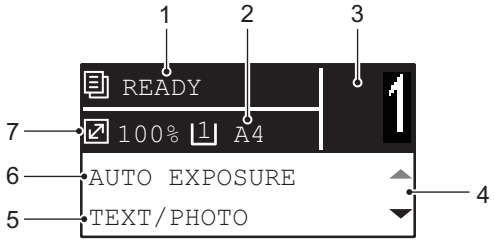

1. **Сообщение**
   Отображается текущее состояние и сообщения об ошибках.

2. **Размер бумаги**
   Отображается формат бумаги, заданного для кассеты или ручного лотка.

3. **Количество копий**
   Отображается число копий.

4. **Значок прокрутки**
   Показывает △ или ▽, чтобы нажать на текущем экране или меню.

5. **Режим оригинала**
   Отображается режим копирования оригинала.

6. **Экспозиция**
   Отображается плотность копий.

7. **Масштаб**
   Отображается коэффициент масштабирования копии.

Совет

Эта функция возвращает все настройки по умолчанию без необходимости нажатия кнопки [FUNCTION CLEAR] на панели управления. Срабатывает через заданный интервал времени после выхода из устройства последнего листа бумаги или последнего нажатия любой кнопки.
📖 C.179 “АППАРАТ”

Подготовка 1 - Включение питания

■ Включение питания

1 Установите переключатель в положение “ | ” .

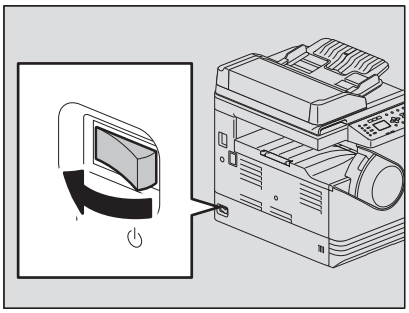

Начинается прогрев. По завершении прогрева, оборудование готово к работе.

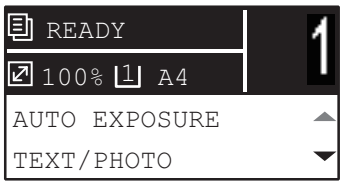

Совет

Если во время прогрева вы нажмете на кнопку [START], копирование начнет автоматически по завершении прогрева. При резервировании задания, сообщение “КОПИРОВАНИЕ” появится на экране дисплея.
Эта функция недоступна, пока отображается сообщение “ПОДОЖДИТЕ”

2 Для случая, когда устройство работает в режиме ограниченного доступа, экран дисплея показан ниже.

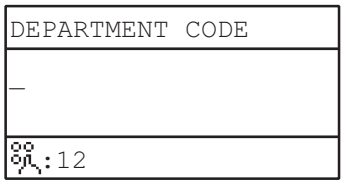

Введите пятизначный код отдела и нажмите кнопку [OK].

Совет

Если функция код отдела включена, после выполнения любой операции нажмите кнопку [FUNCTION CLEAR], чтобы предотвратить несанкционированное использование аппарата.
Подробнее о режиме ограниченного доступа см. на соответствующей странице:
📖 С.189 “Управление отделом”

❑ Включение питания

Нажмите переключатель в положении выключения “ ⏻ ”.

■ Экономия энергии при простое - Режим экономии энергии -

Устройство разработано таким образом, что оно автоматически переходит в режим экономии энергии с целью снижения потребляемой мощности через заданное время с момента последнего использования.

❑ Типы режимов экономии энергии

Режим низкого потребления: Сообщение “ЭКОНОМИЯ ЭНЕРГИИ” появляется на экране дисплея.
Аппарат автоматически входит в режим низкого потребления по прошествии некоторого заданного времени.
Спящий режим: Экран дисплея гаснет и горит только индикатор [ENERGY SAVER].
Аппарат автоматически входит в спящий режим по прошествии некоторого заданного времени или при нажатии на кнопку [ENERGY SAVER].

Замечание

- Когда функция “Монитор состояния” работает, аппарат не входит в спящий режим. Если хотите спящий режим, выйдите из этой функции.
  📖 C.75 “Монитор состояния”
- При установленном модуле беспроводной связи аппарат не входит в спящий режим.

Совет

Таймеры автосохранения энергии и спящего режима задаются в качестве параметров заводской конфигурации. Вы можете их изменить в режиме функций оператора.
📖 C.176 “Список меню пользовательских функций”

❑ Для перевода аппарата в режим экономии энергии (спящий режим) вручную.

Нажмите кнопку [ENERGY SAVER].

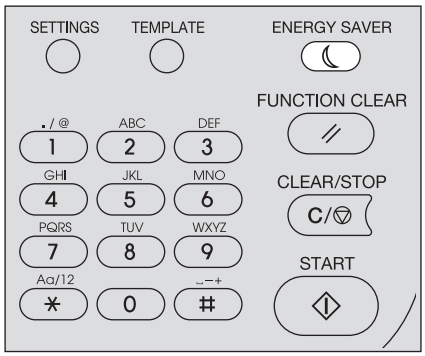

Отмена режима экономии энергии
Режим экономии энергии может быть отменен при следующих условиях:

- Когда на панели управления нажата кнопка [ENERGY SAVER], [START], [COPY], [SCAN] или [FAX
  - Для режима низкого потребления: Нажмите кнопку [ENERGY SAVER], [START], [COPY], [SCAN] или [FAX]
  - Для режима сна: Нажмите кнопку [ENERGY SAVER]

  Замечание

  Нажимайте кнопку [ENERGY SAVER] минимум 0,5 секунды.

- Когда печать или сканирование осуществляется из компьютера, подключенного к этому устройству
- Когда поступают данные на факс.

Подготовка 2 - Загрузка бумаги

Загрузите бумагу нужного размера и типа.

■ Допустимые типы бумаги

Допустимые типы бумаги различаются в зависимости от выбранного источника бумаги. См. таблицу для более подробной информации.

Источник бумаги	Тип бумаги	Размер бумаги	Максимальная вместимость*1
Кассета	Обычная бумага (64 - 80 г/м^2)	Формат A/B: A4 Формат LT: LT Формат K: 16K	250 листов (80 г/м^2)
Ручной лоток	Обычная бумага (64 - 80 г/м^2)	Формат A/B: A3, A4, A4-R, A5-R, B4, B5, B5-R, FOLIO Формат LT: LD, LG, LT, LT-R, ST-R, COMP, 13”LG, 8.5”SQ Формат K: 8K, 16K, 16K-R Нестандартный формат *6: Длина: 100 - 297 мм, ширина: 148 - 432 мм	50 листов (80 г/м^2)
	Тонкая бумага (52 - 63 г/м^2)		1 лист (52 - 63 г/м^2)
	Толстая бумага (81 - 105 г/м^2)		10 листов (81 - 105 г/м^2)
	Толстая бумага 1 (106 - 163 г/м^2)		10 листов (106 - 163 г/м^2)
	Толстая бумага 2 (164 - 216 г/м^2)		10 листов (164 - 216 г/м^2)
	Калька *5 (75 г/м^2)		1 лист
	Самоклеющиеся этикетки *2		1 лист
	Пленка *3	Только A4/LT	1 лист
	Конверт*4	DL (110 мм x 220 мм), COM10 (4 1/8” x 9 1/2”), Monarch (3 7/8” x 7 1/2”), CHO-3 (120 мм x 235 мм), YOU-4 (105 мм x 235 мм)	1 лист

*1 “Максимальная вместимость” обозначает максимальное число листов используемой рекомендованной бумаги. Информацию по рекомендованной бумаге вы сможете найти на следующей странице: 📖 C.22 “Рекомендованная бумага”
*2 Применять можно только самоклеющиеся этикетки на подложке и без подрезки.
*3 Убедитесь, что вы используете рекомендованные пленки для проекторов. Использование других пленок может привести к повреждению оборудования.
*4 Конверт можно использовать при распечатки с компьютера.
*5 Для печати на кальке в качестве типа бумаги выберите “ТОЛСТАЯ1”.
*6 При загрузке на ручной лоток бумаги с форматом, отличающимся от стандартного размера, в качестве формата бумаги выберите “ЗАКАЗНОЕ”.

Замечание

- В одну кассету не следует укладывать бумагу разных размеров.
- “Формат LT” - стандартный формат, использующийся только в Северной Америке.
- “Формат K” - это формат бумаги, используемый в Китае.

Совет

Сокращение для размеров формата LT:
LT: для писем, LD: для журналов, LG: стандарт, ST: для ведомостей, COMP: для компьютерного оборудования

■ Рекомендованная бумага

Для обеспечения оптимальной производительности копирования, следует использовать указанные ниже типы бумаги. При необходимости использования бумаги другого типа, отличающегося от рекомендованного, проконсультируйтесь со службой технической поддержки.

Тип бумаги	Название продукта	
Обычная бумага	Формат A/B: TGIS Paper/Mondi Формат LT: TIDAL/Hammermill	80 г/м^2)
	Формат K: Classic Jetset COPY PAPER/ UPM	70 г/м^2
Толстая бумага	Формат A/B: Color Copy/Mondi Формат LT: Laser/Hammermill	90 г/м^2
	Формат A/B: Color Copy/Mondi	100 г/м^2
Толстая бумага 1	Формат A/B: Color Copy/Mondi Формат LT: Laser/Hammermill	120 г/м^2
	Формат A/B: Color Copy/Mondi Формат LT: Exact Index/WAUSAU	160 г/м^2
Толстая бумага 2	Формат A/B: Color Copy/Mondi Формат LT: Laser/Hammermill	200 г/м^2
	Формат A/B: Color Copy/Mondi Формат LT: Exact Index/WAUSAU	200 г/м^2
Калька	Калька/Ostrich International	75 г/м^2)
Самоклеющиеся этикетки	Формат A/B: 3478/ZWECK-AVERY Формат LT: 5165/AVERY	
Пленка *1	Формат A/B: PP2500/3M Формат LT: X10.0/FOLEX	
Конверт	COM10/ColumbianCO138/Westvaco, No.553/Monarch/mailwell	

*1 Убедитесь, что вы используете рекомендованные пленки для проекторов. Использование других пленок может привести к повреждению оборудования.

❑ Недопустимые типы бумаги

Не используйте указанную ниже бумагу, поскольку это может привести к неправильной подачи бумаги или повреждению оборудования.
При использовании бумаг такого типа очень часто возникает ошибка подачи бумаги и при этом удалить такую бумагу из аппарата достаточно нелегко, а на изображениях постоянно будут появляться пятна.

- Влажную бумагу
- Мятую бумагу
- Бумагу с перегибами, мятую или деформированную
- Бумага с очень гладкой или шероховатой поверхностью
- Бумага со специальной обработкой поверхности.
- Бумага, которая уже распечатана на одной стороне или была использована
- Самоклеющиеся этикетки показаны ниже
  - Вышедшая бумага видна, поскольку этикетки отштампованы на листе.
  - Вышедшая бумага видна, поскольку часть этикетки отслаивается.
  - Самоклеющаяся этикетка, которая уже надрезана

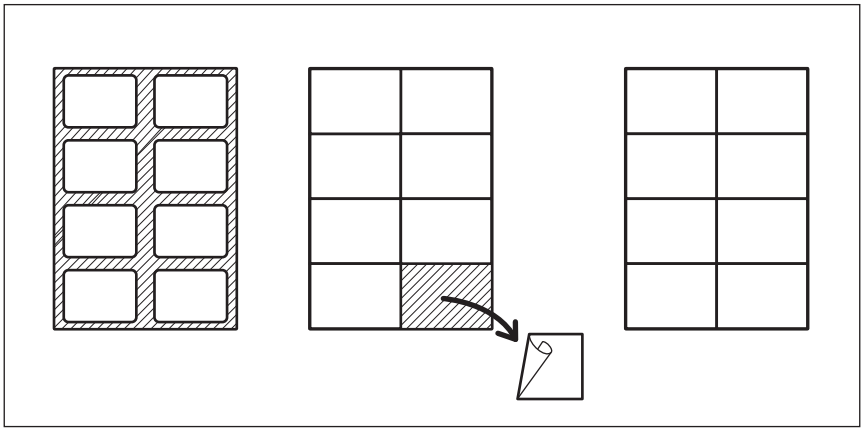

❑ Хранение бумаги

При хранении бумаги соблюдайте следующие правила.

- Храните бумагу в упаковке для предотвращения запыления.
- Избегайте попадания прямых солнечных лучей на бумагу.
- Не храните бумагу во влажных местах.
- Для предотвращения образования складок или изгибов, храните бумагу на ровной плоской поверхности.

■ Уложите бумагу в кассету

Подробную информации о допустимых типах бумаги см. на соответствующей странице:
📖 С.21 “Допустимые типы бумаги”

1 **Включите питание аппарата.**

2 **Осторожно вытяните кассету и затем нажмите на пластину для бумаги.**

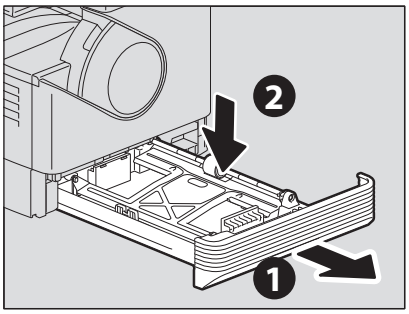

Замечание

Нажимайте до тех пор, пока не услышите щелчок, и пластина зафиксируется в нижнем положении.

3 **Отрегулируйте боковые направляющие.**

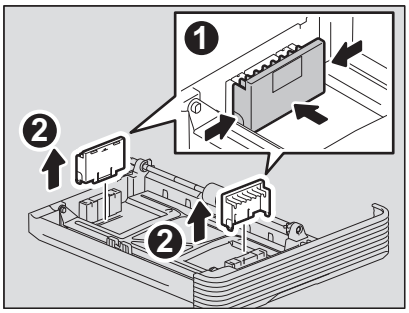

4 **Настройте боковые направляющие в соответствии с размером бумаги.**

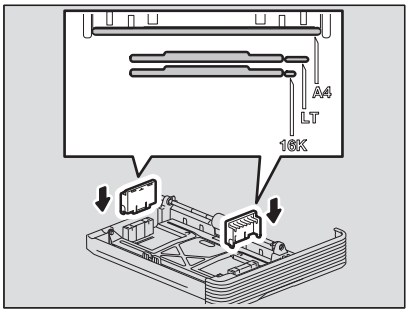

5 **Уложите в кассету бумагу лицевой стороной вверх.**

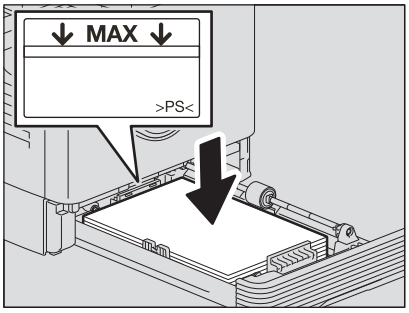

Замечание

- В одну кассету можно уложить до 250 листов (80 г/м^2). Высота стопки бумаги не должна превышать линии на внутренней стороне боковых направляющих.
  📖 С.21 “Допустимые типы бумаги”
- Перед укладкой бумаги в кассету, распушите ее. В противном случае возможен захват нескольких листов одновременно. Старайтесь не порезать пальцы.
- Сторона для копирования может быть указана на обертке бумаги.
- После укладки бумаги ничего не укладывайте в свободном месте кассеты. Это может привести к неправильной подаче бумаги или повреждению оборудования.
- Если бумага не подается, или распечатка начинается слишком долго после подачи бумаги или качество получается низкое, переверните бумаги и снова положите ее в кассету.

6 Переместите торцевую направляющую к заднему краю бумаги так, чтобы нижняя часть бумаги была ориентирована в направлении стрелки.

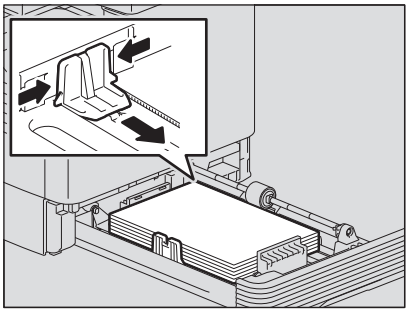

Замечание

Руками увеличьте зазор.

7 Надавите на кассету, медленно вводя ее в аппарат до упора.

⚠ ПРЕДУПРЕЖДЕНИЕ

Закрывая кассету, берегите пальцы
Вы можете их прищемить.

Зарегистрируйте данный размер бумаги в устройстве.
При первой загрузке бумаги в кассету, зарегистрируйте ее формат. Убедитесь, что регистрация выполнена правильно, в противном случае возможна неправильная подача бумаги.
Подробные сведения по регистрации см. на соответствующей странице:
📖 С.31 “Подготовка 3 - Регистрация размера и типа бумаги”

Замечание

При каждой замене формата бумаги убедитесь, что выполнена регистрация этого размера.

■ Укладка бумаги на ручной лоток

Замечание

При копировании оригиналов из ручного лотка ниже показанных форматов их содержимое будет разворачиваться.
Формат A/B: A3, A4-R, A5-R, B4, B5-R, FOLIO
Формат LT: LD, LG, LT-R, ST-R, COMP, 13”LG, 8.5”SQ
Формат K: 8K, 16K-R

Например, чтобы скопировать оригинал размера A5, уложите оригинал на стекло в книжной ориентации, а бумагу в ручном лотке уложите бумагу формата A5 в альбомной ориентации (A5-R).
Для увеличения оригинала формата A4 до размера A3 уложите оригинал A4 на стекло в книжной ориентации, а на ручной лоток уложите лист формата A3.

На иллюстрациях показан пример укладки бумаги формата A4/LT.
Подробную информации о допустимых типах бумаги см. на соответствующей странице:
📖 C.21 “Допустимые типы бумаги”

1 **Закройте ручной лоток.**

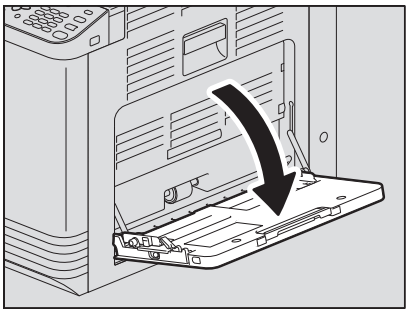

2 **Вытяните рычаг поддержания бумаги, а затем уложите бумагу лицевой стороной вниз и выравните ее на лотке.**

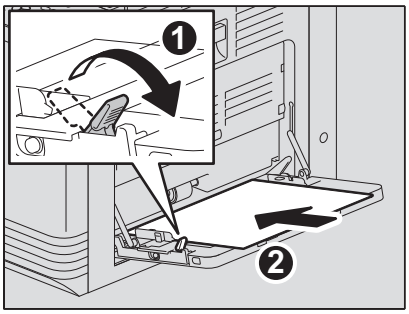

Замечание

Сторона для копирования может быть указана на обертке бумаги.

3 **Выравните боковые направляющие вдоль бумаге и нажмите на рычажок.**

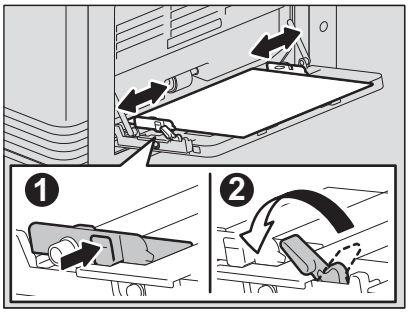

Замечание

- Можно уложить до 50 листов обычной бумаги (80 г/м^2). Убедитесь, что высота стопы бумаги не превышает линии, указанной на боковых направляющих. Если используется не обычная бумага, вставляйте листы по очереди.
- Перед укладкой бумаги в кассету, распушите ее. В противном случае возможен захват нескольких листов одновременно. Старайтесь не порезать пальцы.
- Не заталкивайте бумагу в щель ручного лотка, она может неправильно подавать.
- Перед загрузкой в ручной лоток выпрямите свернутую бумагу. Если бумага сильно скручена, во время укладки бумаги она иногда начинает подаваться в аппарат.
- Если при добавлении дополнительной бумаги на ручной лоток, когда там бумага там еще есть, ослабьте рычажок, снимите всю бумагу и снова уложите всю бумагу на место.

Совет

- При использовании бумаги большей длины на ручном лотке, вытяните из лотка держатель бумаги.

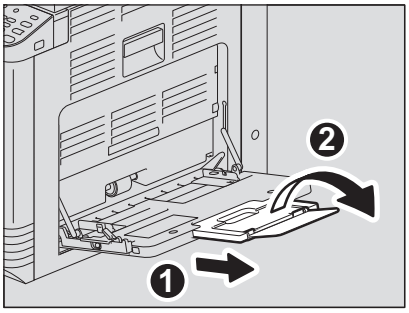

- В зависимости от состояния бумаги, для копирования с ручного лотка листы могу не подаваться. В этом случае переверните бумагу и снова уложите в соответствии с рисунком.

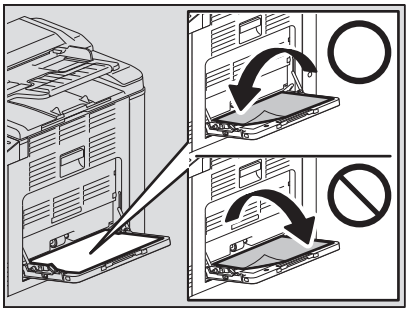

■ Укладка конвертов на ручной лоток

Информации о допустимых размерах конвертов см. на соответствующей странице:
📖 С.21 “Допустимые типы бумаги”

Замечания о применении конвертов

Не используйте следующие конверты, поскольку это может привести к сбою подачи бумаги или повреждению оборудования.

1. Мятые, сложенные или скрученные оригиналы.
2. Слишком толстые или тонкие конверты
3. Мокрые или влажные конверты
4. Вскрытые конверты
5. Конверты с вложенным содержимым
6. Конверты нестандартного размера (особенно специального образца)
7. Конверты с прорезями или окошками
8. Конверты, заклеенные клеем или лентой
9. Частично открытые или перфорированные конверты
10. Конверты со специальным слоем на поверхности
11. Конверты, заклеенные клеем или двусторонней лентой

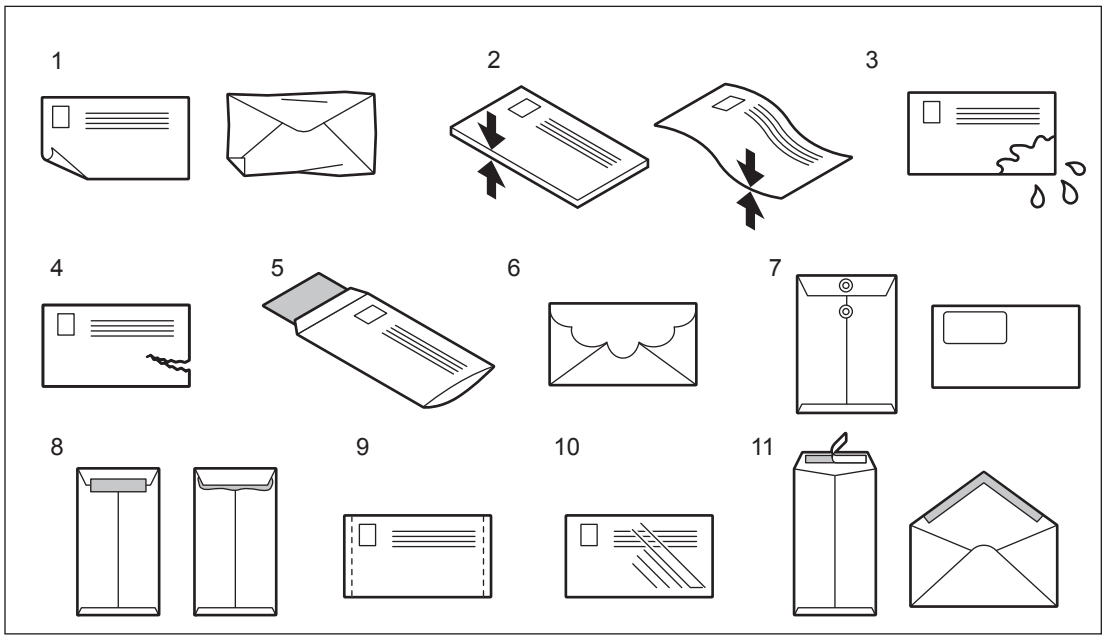

Замечание

- Конверты следует хранить при комнатной температуре и избегать горячих и влажные областей.
- В зависимости от состояния окружающей среды или типа конверта, после распечатки возможно образование складок. Перед началом обработки большой партии рекомендуется сначала распечатать образец.

1 **Уложите конверт на плоской чистой поверхности, а затем нажмите на него рукой в направлении стрелки, чтобы выпустить воздух.**

Плотно нажмите на него, чтобы клапаны не скручивались наружу.

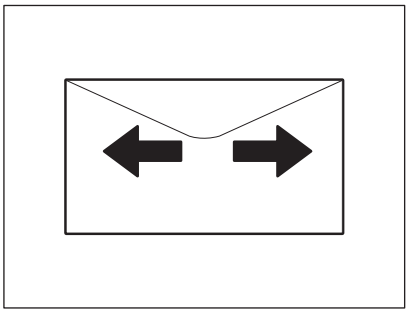

Поправьте загнутые уголки на конверте.

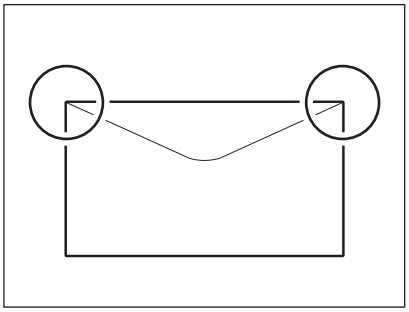

2 **Закройте ручной лоток.**

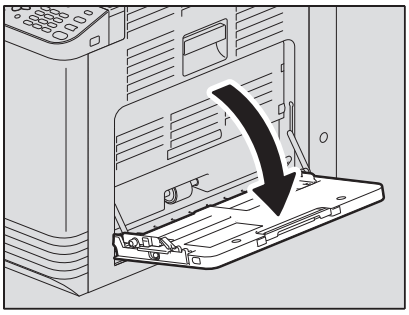

3 **Вытяните рычаг поддержания бумаги, а затем уложите конверт лицевой стороной вниз и выровните ее на лотке.**

Уложите конверт клапаном вперед, как показано на рисунке.

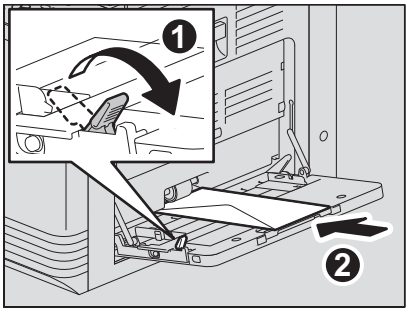

Замечание

- Не копируйте и не распечатывайте на задней стороне, в противном случае это может привести к сбою при подаче или загрязнению копии либо внутренних компонентов машины.
- В зависимости от типа конверта печать может быть неровной.

4 **Выровните боковые направляющие по конверту, а затем нажмите на рычажок.**

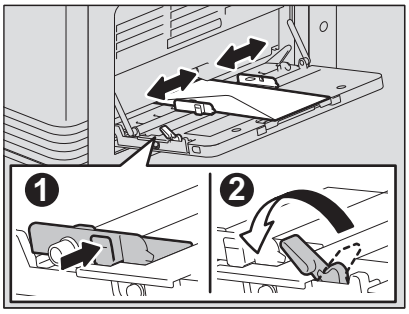

Подготовка 3 - Регистрация размера и типа бумаги

Когда вы загружаете или изменить бумагу появляется сообщение. Чтобы зарегистрировать эти значения в аппарате, выполните указанные инструкции.

- Для кассеты: размер бумаги
- Для ручного лотка: тип и размер бумаги

Совет

- Также вы можете зарегистрировать размер бумаги для кассеты с использованием меню выбора оператора. 📖 С.176 “Список меню пользовательских функций”
- При загрузке на ручной лоток бумаги с форматом, отличающимся от стандартного размера, в качестве формата бумаги выберите “ЗАКАЗНОЕ”.

2

ФУНКЦИИ КОПИРОВАНИЯ

Общая процедура копирования 34
Допустимые оригиналы 34
Копирование оригиналов 35

Настройки копировании 41
Регулировка экспозиции 41
Выбор режима оригинала 42
Выбор бумаги 43
Увеличение или уменьшение размера копии 45
Сортировка страниц 50
Копирование двух или четырех страниц на один лист 52
Копирование двусторонних карточек на один лист 54
Стирание теней на краях 56
Смещение страниц вправо или влево. 57
Двустороннее копирование 58
Добавление нумерации страниц и даты и времени на листе 59
Удаление пустых страниц 60
Копирование различных форматов на один формат 61
Ориентация изображения 62
Продолжение сканирования копии 63
Подтверждение текущих настроек функции 63

Использование шаблонов (Копия) 64
Регистрация шаблонов 64
Вызов шаблонов 65

Общая процедура копирования

В этой главе вы узнаете об основной процедуре копирования. Информации о прочих различных функциях см. на соответствующей странице:
🕮 P.41 “Настройки копировании”

Убедиться, что аппарат готов к выполнению копирования.
🕮 P.19 “Подготовка 1 - Включение питания”
🕮 P.21 “Подготовка 2 - Загрузка бумаги”
🕮 P.31 “Подготовка 3 - Регистрация размера и типа бумаги”

■ Допустимые оригиналы

Допустимые оригиналы могут различаться в зависимости от размещения оригиналов. См. таблицу для более подробной информации.
Если вы используете реверсивный автоподатчик документов, за один раз можно автоматически отсканировать пачку оригиналов обычной бумаги.

Размещение оригиналов	Тип	Максимальный размер	Допустимые для автоматического определения размеры *1	Максимальное число листов
Стекло для размещения оригинала	Обычная бумага Специальная бумага Буклеты	A4 или LT	-	-
Реверсивный автоподатчик документов	Обычная бумага Тонкая бумага Толстая бумага (50 - 104 g/m^2)	A3 или LD	Кроме Северной Америки и Китая: A3, A4, A4-R, A5-R, B4, B5, B5-R Северная Америка: LD, LG, LT, LT-R, ST-R, COMP Китай: A3, A4, A4-R, A5-R, 8K, 16K, 16K-R	50 листов (80 г/м^2) (или стопка высотой до 9,5 мм)*2

*1 Функция автоматического определения размера доступна только при установленном реверсивном автоподатчике.
*2 Максимальное число страниц зависит от типа бумаги оригинала.

❑ Максимальное число оригиналов при одновременном сканировании

Когда при использовании реверсивного автоподатчика документов (RADF) применяется позиция “ПРОДОЛЖЕНИЕ СКАНИРОВАНИЯ”, за один раз можно отсканировать до 150 листов оригинала. Когда число отсканированных оригиналов в одном задании копирования достигает 150 или в процессе сканирования встроенная память устройства полностью заполнена, сканирование останавливается и на экране дисплея появляется сообщение. Чтобы удалить данные сканирования нажмите любую кнопку на панели управления.

❑ Меры предосторожности при использовании реверсивного автоподатчика документов

Не используйте указанные ниже оригиналы, так как в этом случае возможны сбои в подаче бумаги или повреждение оборудования:

- Сложенные или скрученные оригиналы
- Оригиналы с копировальной бумагой
- Оригиналы с клейкой лентой, склеенные или с прорезями
- Оригиналы, скрепленные скрепками или скобками
- Оригиналы с отверстиями или разрывами
- Влажные оригиналы
- Оригиналы, на которых не полностью высохли корректурная жидкость или чернила.
- Пленки для проекторов или калька
- Бумага с покрытием (вощеная бумага и т.д.)
- Оригиналы с перфорированными отверстиями (например, с бумажными вкладными листами)

С особой осторожностью используйте нижеуказанные оригиналы:

- Оригиналы, которые нельзя разделить пальцами или со специально обработанной поверхностью: Перед укладкой бумаги в кассету ее следует распушите. В противном случае при подаче возможен захват нескольких листов одновременно.
- Сложенные или скрученные оригиналы: перед использованием их следует выпрямить.

Когда появляются темные полосы

Если зона сканирования или направляющие загрязнены, на копии могут наблюдаться дефекты, например, темные полосы. Рекомендуется еженедельная чистка этих областей.

📖 P.214 “Регулярная очистка”

■ Копирование оригиналов

При копировании выполняйте общие инструкции.

1 Разместите оригиналы.

Размещение оригиналов на стекле

1. Откройте реверсивный автоподатчик документов.
2. Разместите оригинал на стекле оригинала лицом вниз.
3. Выровняйте оригинал по левому верхнему углу стекла.
4. Закройте реверсивный автоподатчик документов.

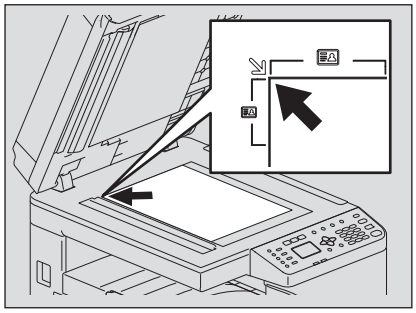

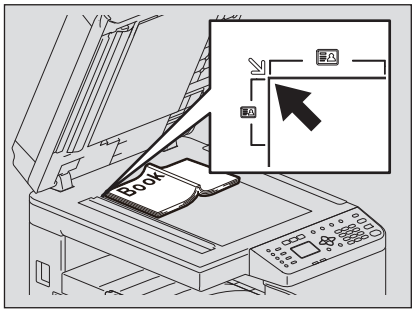

⚠ ПРЕДУПРЕЖДЕНИЕ

Не кладите тяжелые предметы (4 кг или тяжелее) на стекло и не давите на него.

Стекло может лопнет и вы можете получить травму.

Замечание

- При копировании сложенных или скрученных оригиналов сначала их разгладьте. Затем уложите оригиналы на стекло и закройте реверсивный автоподатчик, чтобы начать сканирование.
- Если на копии появляются тени складок или морщин (даже если вы их уже разгладили), отрегулируйте экспозицию либо примените функцию стирания фона.
- Когда вы размещаете оригинал в виде буклета, во время сканирования может проходить сильный свет. Не смотрите на стекло оригинала.
- При укладке толстой книги не закрывайте реверсивный автоподатчик документов с усилием; вы можете сделать копии, не закрывая крышкой или податчиком.
- Если размер оригинала определяется некорректно, задайте размер вручную.
  📖 P.45 “Увеличение или уменьшение размера копии”

Совет

Когда вы используете прозрачные оригиналы, такие как пленка для проекторов или калька, положите лист чистой бумаги (такого же размера, что и оригинал, или несколько больше) на оригинал, в противном случае скопированное изображение будет в окрашено.

Размещение оригиналов в реверсивном автоподатчике документов

1. Выровняйте все оригиналы.
2. Поместите их лицевой стороной вверх и установите направляющие на длину оригинала.

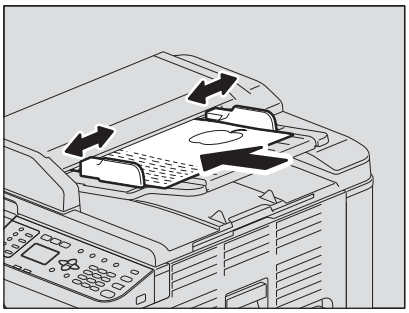

Замечание

- Первым для сканирования будет подаваться верхний лист.
- За один раз укладывайте не более 50 оригиналов (80 г/м^2) и убедитесь, что толщина стопки оригиналов не превышает 9,5 мм независимо от их размера.
- Перед загрузкой в реверсивный автоподатчик документов выпрямите свернутую бумагу.
- При укладке длинных оригиналов (A3, B4, A4-R, LD, LG, COMP, или 8K) откройте держатель так, чтобы размер оригинала мог определяться правильно.

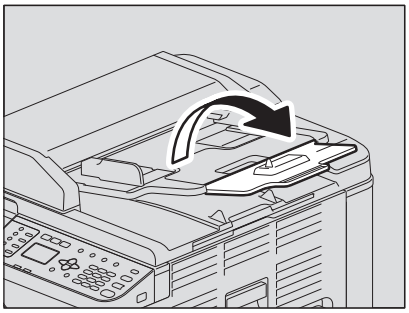

- Для предотвращения сваливания длинных оригиналов (A3, B4, A4-R, LD, LG, COMP или 8K), выдвиньте ограничитель бумаги и поднимите дополнительный ограничитель. По завершении использования ограничителя поднимите его и вставьте на место.

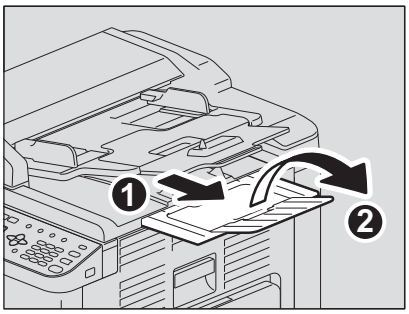

- Для предотвращения сбоя подачи бумаги не оставляйте оригиналы или не включайте и не выключайте аппарат, если в реверсивном автоподатчике документов лежат оригиналы.

2 **Нажмите кнопку [COPY].**

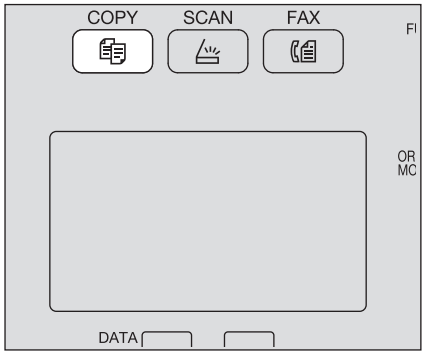

3 **Цифровыми кнопками введите число копий.**

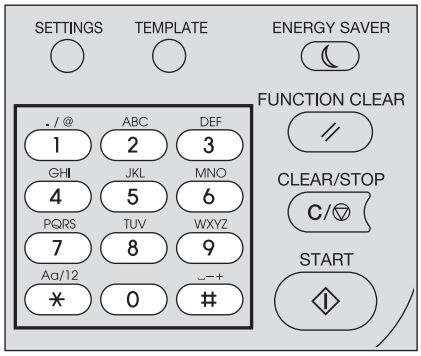

4 **Выполните нужные настройки копирования.**

📖 P.41 “Настройки копировании”

Замечание

Некоторые комбинации функций использовать нельзя.

📖 P.223 “Таблица комбинаций функций копирования”

5 Для начала копирования нажмите кнопку [START].

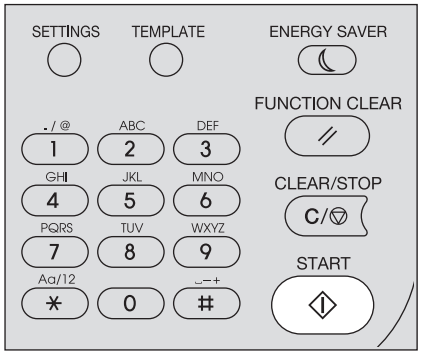

Чтобы в процессе работы остановить копирование или сделать паузу, нажмите на кнопку [CLEAR/STOP].

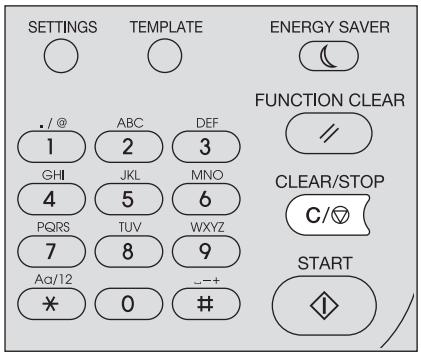

В соответствии с сообщением, показанным на дисплее, нажмите [OK] или [ОТМЕНА].

При копировании оригиналов, уложенных в реверсивный автоподатчик документов (RADF):
Если имеется более одного оригинала, поместите следующий оригинал, кнопкой ▽ или △ выберите “СЛЕДУЮЩИЙ ОРИГИНАЛ” и нажмите [OK]. Если оригиналов больше нет, кнопками ▽ или △ выберите “ЗАВЕРШЕНО” и нажмите [OK]. (Только когда установлена позиция “СЛЕДУЮЩИЙ СКАН “)

Замечание

Если после нажатия кнопки [ЗАВЕРШЕНО] на экране СЛЕДУЮЩИЙ СКАН в реверсивном автоподатчике документов остались оригиналы, выньте их. Если останутся, они могут застрять.

ПО завершении копирования нажмите кнопку [FUNCTION CLEAR], сбросьте функции копирования и вернитесь к основному экрану (Копия).

Замечание

- Если в источнике бумага закончилась, на экране дисплея появляется сообщение и копирование останавливается. Загрузка бумаги. Примерно через 3 секунды аппарат автоматически продолжит копирования.
- Емкость приемного лотка составляет 100 листов. Если появляется ошибка переполнения бумаги, лампочка начинает мигать и на экране дисплея появляется сообщение об ошибке. Чтобы продолжить копирования, выньте бумагу из приемного лотка и нажмите кнопку [START].
- При использовании пленок их снимаете сразу же, как они появляются. В противном случае они будут скручиваться и их будет трудно использовать для проекторов.

❑ Клавиши быстрого вызова

Входить в некоторые функции можно путем нажатия одной кнопки, ▷ и ◁.

🕮 P.39 “Быстрый выбор функции “ЭКСПОЗИЦИЯ” или “КАРТА ID””
🕮 P.40 “Быстрый выбор режима оригинала”

Быстрый выбор функции “ЭКСПОЗИЦИЯ” или “КАРТА ID”

На первом экране режима копирования кнопка ▷ функции зависит от региона. Она может работать в качестве кнопки [ЭКСПОЗИЦИЯ] для Европы или Америки, или в качестве кнопки [КАРТА ID] для регионов, отличающихся от Европы и Америки. При нажатии этой кнопки для входа в функцию “КАРТА ID” или “ЭКСПОЗИЦИЯ” вы сможете изменить плотность копии либо скопировать переднюю и заднюю стороны карточки на лист бумаги.

🕮 P.41 “Регулировка экспозиции”
🕮 P.54 “Копирование двусторонних карточек на один лист”

Для Европы и Америки

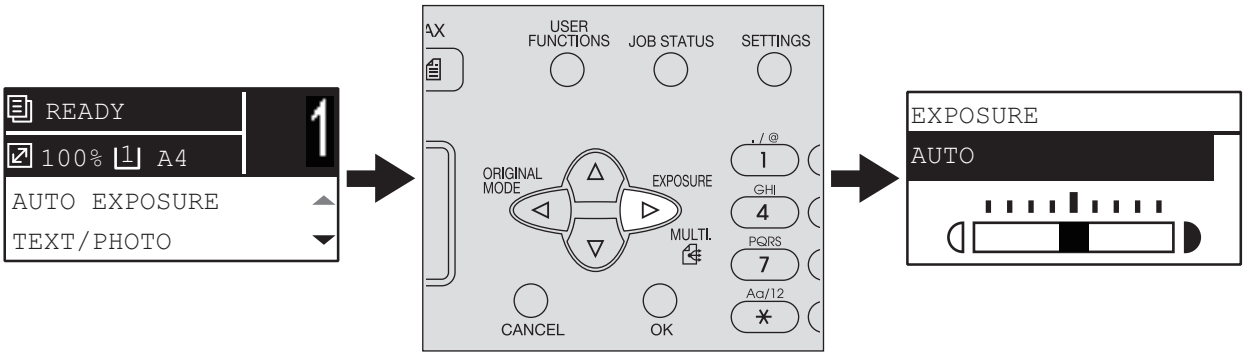

Для регионов, отличающихся от Европы и Америки

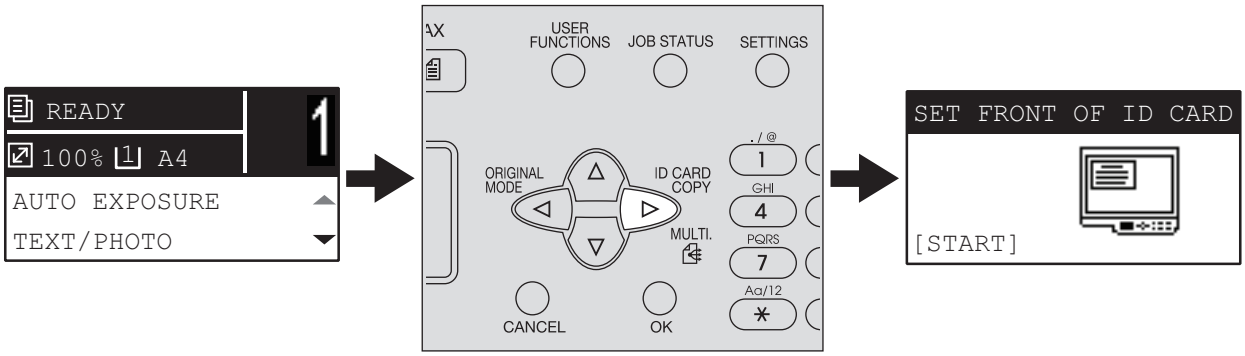

Быстрый выбор режима оригинала

На первом экране режима копирования кнопка ◁ может работать в качестве кнопки [РЕЖИМ ОРИГИНАЛА]. При нажатии этой кнопки для входа в функцию режима оригинала вы можете изменить режим оригинала.
📖 P.42 “Выбор режима оригинала”

Для Европы и Америки

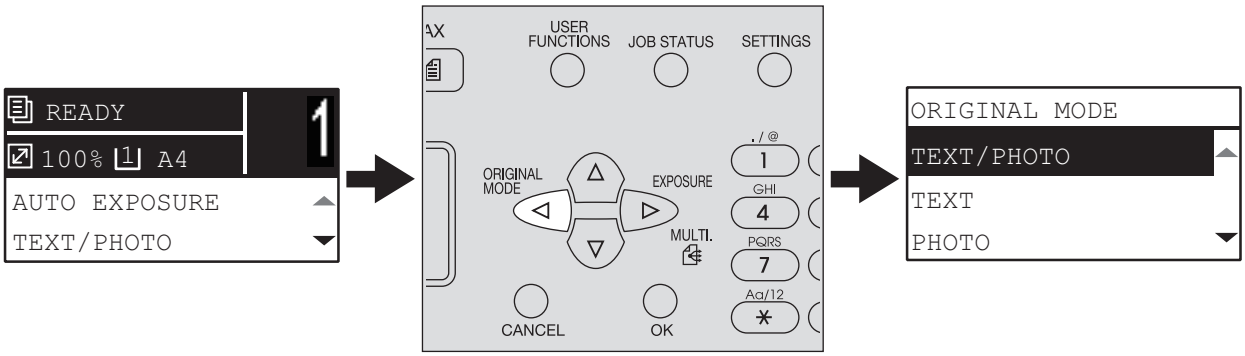

Для регионов, отличающихся от Европы и Америки

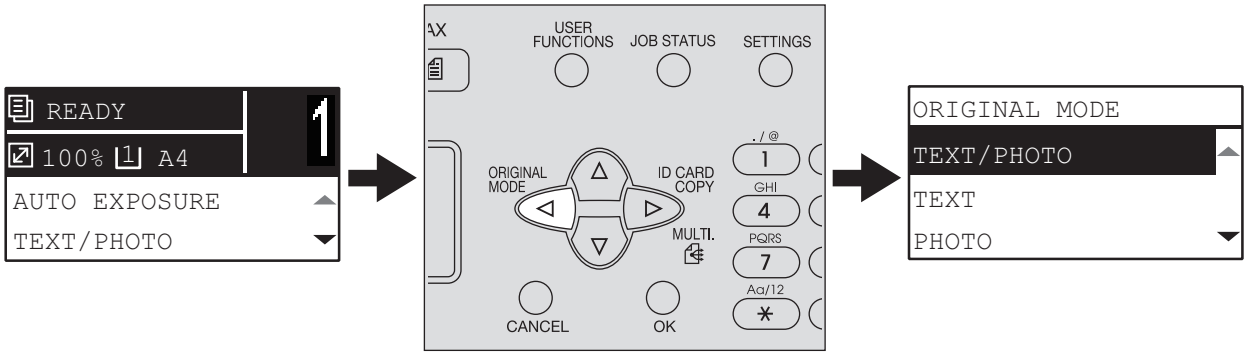

Настройки копировании

Настройки копирования находятся в меню функций копирования.

Совет

Чтобы выйти из этой настройки без сохранения каких-либо изменений, нажмите кнопку [ОТМЕНА].

■ Регулировка экспозиции

Можно отрегулировать плотности копии, сделав ее светлее или темнее с использованием 9 уровней, между -4 и +4. Автоматическая настройка плотности может показываться с оптимальной плотности копируемого изображения.

Совет

В эту функцию можно войти непосредственно кнопкой ▷. Функция этой кнопки зависит от региона.
Для Европы и Америки:
📖 P.39 “Быстрый выбор функции “ЭКСПОЗИЦИЯ” или “КАРТА ID””

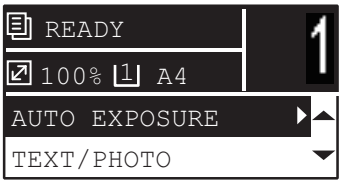

Функции меню	Настройки	Описание
ЭКСПОЗИЦИЯ	**АВТО**	Автоматическая регулировка плотности.
	Ручной	Ручная регулировка плотности.

1 **Нажмите кнопку ▽ или △, чтобы выбрать отображаемую позицию настроек на экране дисплея, а затем нажмите ▷.**

2 **Для выбора позиции настройки, нажмите ▽ или △.**

3 **Отрегулируйте плотность следующим образом:**

Для “АВТО”:
Нажмите кнопку [OK].

Для ручного режима:

1. Нажмите ▷ или ◁, чтобы увеличить или уменьшить уровень плотности.
2. Нажмите кнопку [OK].

■ Выбор режима оригинала

Можно обеспечить изображение с оптимальным качеством, выбирая подходящий режим оригинала.

Совет

Вы можете непосредственно войти в эту функцию, нажав на кнопку ◁.
📖 P.40 “Быстрый выбор режима оригинала”

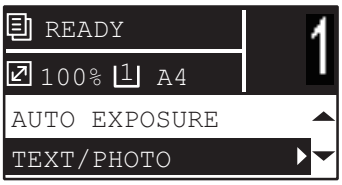

Функции меню	Настройки	Описание
РЕЖИМ ОРИГИНАЛА	**ТЕКСТ/ФОТО**	Смешанные документы с текстом и фотографиями.
	ТЕКСТ	Оригиналы, содержащие только текст или только текст и высококачественные иллюстрации.
	ФОТО	Только фотографии.
	СТИРАНИЕ ФОНА	Отображается темный фон.

1 **Нажмите кнопку ▽ или △, чтобы выбрать отображаемую позицию настроек на экране дисплея, а затем нажмите ▷.**

2 **Для выбора позиции настройки, нажмите ▽ или △, а затем нажмите [OK].**

■ Выбор бумаги

Вы можете выбрать источник бумаги, в котором уложена бумага нужного размера и типа.
📖 P.21 “Допустимые типы бумаги”

❑ Выбор источник бумаги

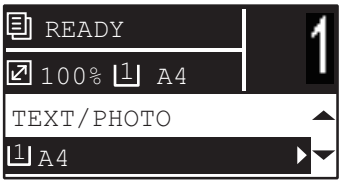

Функции меню	Настройки	Описание
КАССЕТА	**КАССЕТА 1 XX**	Кассета используется в качестве источника бумаги. Значение “XX” показывает формат бумаги.
	Ручной лоток XX	Ручной лоток используется в качестве источника бумаги. Ручной лоток используется в качестве источника бумаги. Значение “XX” показывает формат бумаги.
	АВФ	Автоматический выбор размера бумаги. Распознает размер оригинала и автоматически выбирает такой же размер бумаги. Доступно только в случае, когда оригинал укладывается в реверсивный автоподатчик документов.
	Замечание • Эта функция может неправильно работать в случае, если весь оригинал темный или с темными полями. • При укладке длинных оригиналов (A3, B4, A4-R, LD, LG, COMP, или 8K) откройте держатель так, чтобы размер оригинала мог определяться правильно. 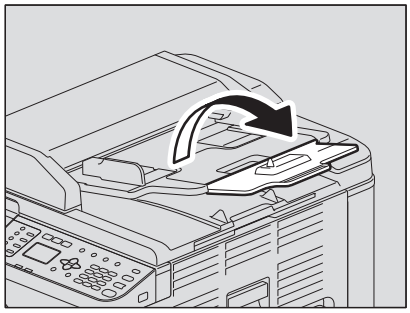 Совет Распознаваемые размеры оригинала указаны на следующей странице: 📖 P.34 “Допустимые оригиналы”	

1 **Нажмите кнопку ▽ или △, чтобы выбрать отображаемую позицию настроек на экране дисплея, а затем нажмите ▷.**

2 **Для выбора позиции настройки, нажмите ▽ или △.**

Для выбора размер бумаги:

1. Нажмите ▷.
2. Для выбора формата бумаги, нажмите ▽ или △, а затем нажмите [OK].

Чтобы войти в настройки:
Нажмите кнопку [OK].

❑ Автоматический выбор ручного лотка

При укладке бумаги на ручной лоток источник бумаги автоматически заменяет кассету на ручной лоток. Экран дисплея автоматически изменяется таким образом, чтобы можно было легко задать размер и типа бумаги для ручного лотка.

1 **Для выбора формата бумаги, нажмите ▽ или △, а затем нажмите [OK].**

```
BYPASS
A3
A4
A4-R
```

2 **Для выбора типа бумаги, нажмите ▽ или △, а затем нажмите [OK].**

```
BYPASS PAPER TYPE
PLAIN
THICK
THICK1
```

По завершении копирования удалите бумагу с ручного лотка. Источник бумаги изменяется на кассету.

■ Увеличение или уменьшение размера копии

Размер копий можно увеличить или уменьшить с использованием одного из трех методов.

- Ручное задание масштаба (📖 C.45)
- Выбор фиксированного масштаба (📖 C.46)
- Автоматический выбор масштаба (ABM) (📖 C.48)

❑ Ручное задание масштаба

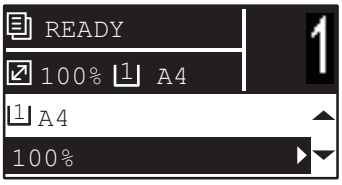

Функции меню	Настройки		Описание
МАСШТАБ	**Ручное масштабирование (25 - 100 - 400%)**		Ручная регулировка масштаба.
	ФИКСИРОВАННЫЙ МАСШТАБ	**Формат A/B:** 71% (A4 -> A5), 141% (A4 -> A3 / A5 -> A4), 200% (A5 -> A3), 300%, 400% **Формат LT:** 65% (LT -> ST), 100% (LT -> LG), 129% (LT -> LD / ST-> LT), 154% (ST -> LG), 200% (ST -> LD), 300%, 400% **Формат K:** 71% (A4 -> A5), 76% (16K -> A5), 91% (A4 -> 16K), 108% (16K -> A4), 129% (A4 -> 8K / A5 -> 16K), 138% (16K -> 8K), 141% (A4 -> A3 / A5 -> A4), 152% (16K -> A3), 182% (A5 -> 8K), 200% (A5 -> A3), 300%, 400%	📖 P.46 “Выбор фиксированного масштаба”
	ABM		📖 P.48 “Автоматический выбор масштаба (ABM)”

1 **Нажмите кнопку ▽ или △, чтобы выбрать отображаемую позицию настроек на экране дисплея, а затем нажмите ▷.**

2 **Для выбора позиции ручного масштаба нажмите ▽ или △.**
Когда ручной масштаб уже выбран, этот шаг не потребуется.

3 **Нажмите кнопку ▷ или ◁ для увеличения или уменьшения масштаба, а затем нажмите [OK].**
Для быстрого изменения масштаба удерживайте эту кнопку.

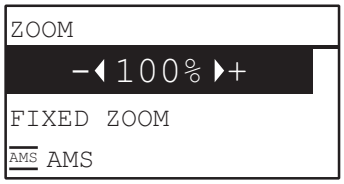

Замечание

- Чтобы сделать увеличенную или уменьшенную копию оригинала в книжной ориентации, помещенного на стекле оригинала в альбомной ориентации, установите фиксированный масштаб.
  📖 P.46 “Выбор фиксированного масштаба”
- Чтобы сделать увеличенную или уменьшенную копию оригинала в книжной ориентации, уложенного в реверсивный автоподатчик документов в альбомной ориентации, для масштаба выберите “ABM”.
  📖 P.48 “Автоматический выбор масштаба (ABM)”

❑ Выбор фиксированного масштаба

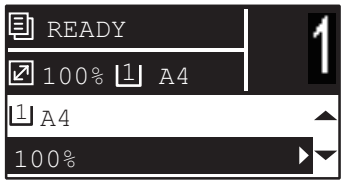

Функции меню	Настройки		Описание
МАСШТАБ	**Ручное масштабирование (25 - 100 - 400%)**		📖 P.45 “Ручное задание масштаба”
	ФИКСИРОВАННЫЙ МАСШТАБ	**Формат A/B:** 71% (A4 -> A5), 141% (A4 -> A3 / A5 -> A4), 200% (A5 -> A3), 300%, 400% **Формат LT:** 65% (LT -> ST), 100% (LT -> LG), 129% (LT -> LD / ST-> LT), 154% (ST -> LG), 200% (ST -> LD), 300%, 400% **Формат K:** 71% (A4 -> A5), 76% (16K -> A5), 91% (A4 -> 16K), 108% (16K -> A4), 129% (A4 -> 8K / A5 -> 16K), 138% (16K -> 8K), 141% (A4 -> A3 / A5 -> A4), 152% (16K -> A3), 182% (A5 -> 8K), 200% (A5 -> A3), 300%, 400%	Выбор фиксированного масштаба.
	ABM		📖 P.48 “Автоматический выбор масштаба (ABM)”

1 **Нажмите кнопку ▽ или △, чтобы выбрать отображаемую позицию настроек на экране дисплея, а затем нажмите ▷.**

2 **Нажмите кнопку ▽ или △ для выберите фиксированного масштаба, а затем нажмите ▷.**

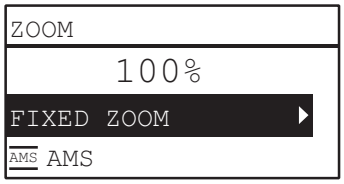

3 Для выбора масштаба, нажмите ▽ или △, а затем нажмите [OK].

Замечание

- Чтобы сделать увеличенную или уменьшенную копию оригинала в книжной ориентации, помещенного на стекле оригинала в альбомной ориентации, установите фиксированный масштаб.
  📖 P.46 “Выбор фиксированного масштаба”
- Чтобы сделать увеличенную или уменьшенную копию оригинала в книжной ориентации, уложенного в реверсивный автоподатчик документов в альбомной ориентации, для масштаба выберите “ABM”.
  📖 P.48 “Автоматический выбор масштаба (ABM)”

❑ Автоматический выбор масштаба (АВМ)

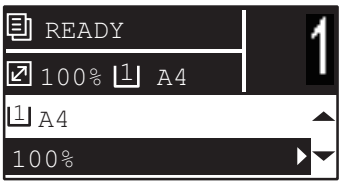

Функции меню	Настройки		Описание
МАСШТАБ	**Ручное масштабирование (25 - 100 - 400%)**		📖 P.45 “Ручное задание масштаба”
	ФИКСИРОВАННЫЙ МАСШТАБ	**Формат A/B:** 71% (A4 -> A5), 141% (A4 -> A3 / A5 -> A4), 200% (A5 -> A3), 300%, 400% **Формат LT:** 65% (LT -> ST), 100% (LT -> LG), 129% (LT -> LD / ST-> LT), 154% (ST -> LG), 200% (ST -> LD), 300%, 400% **Формат K:** 71% (A4 -> A5), 76% (16K -> A5), 91% (A4 -> 16K), 108% (16K -> A4), 129% (A4 -> 8K / A5 -> 16K), 138% (16K -> 8K), 141% (A4 -> A3 / A5 -> A4), 152% (16K -> A3), 182% (A5 -> 8K), 200% (A5 -> A3), 300%, 400%	📖 P.46 “Выбор фиксированного масштаба”
	АВМ		Определяет размер оригинала и автоматически устанавливает оптимальный масштаб для заданной бумаги. Доступно только в случае, когда оригинал укладывается в реверсивный автоподатчик документов.

Замечание

- Эта функция может неправильно работать в случае, если весь оригинал темный или с темными полями.
- При укладке длинных оригиналов (A3, B4, A4-R, LD, LG, COMP, или 8K) откройте держатель так, чтобы размер оригинала мог определяться правильно.

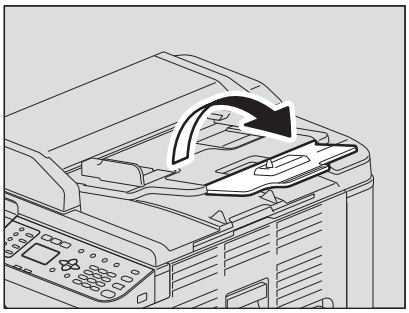

Совет

Распознаваемые размеры оригинала указаны на следующей странице:
📖 P.34 “Допустимые оригиналы”

1 **Нажмите кнопку ▽ или △, чтобы выбрать отображаемую позицию настроек на экране дисплея, а затем нажмите ▷.**

2 **Для выбора позиции “АВМ”, нажмите ▽ или △, а затем нажмите [OK].**

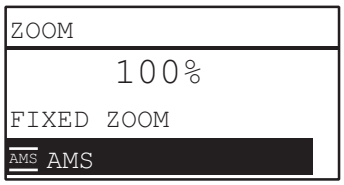

Замечание

- Чтобы сделать увеличенную или уменьшенную копию оригинала в книжной ориентации, помещенного на стекле оригинала в альбомной ориентации, установите фиксированный масштаб.
  📖 P.46 “Выбор фиксированного масштаба”
- Чтобы сделать увеличенную или уменьшенную копию оригинала в книжной ориентации, уложенного в реверсивный автоподатчик документов в альбомной ориентации, для масштаба выберите “АВМ”.
  📖 P.48 “Автоматический выбор масштаба (АВМ)”

■ Сортировка страниц

Возможная сортировка нумерации откопированных страниц в соответствии с порядком оригинала.

БЕЗ СОРТИРОВКИ: Сортировка скопированных страниц отсутствует. Все копии первой страницы передаются первыми, а затем будут выдавать все копии последующих страницы по очереди.

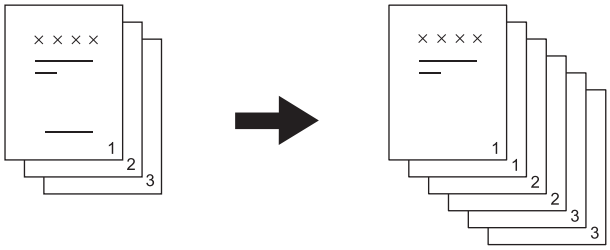

СОРТИРОВКА: Сортируются все скопированные страницы в таком же порядке, что и оригинала, и выдают все экземпляры в одинаковой ориентации.

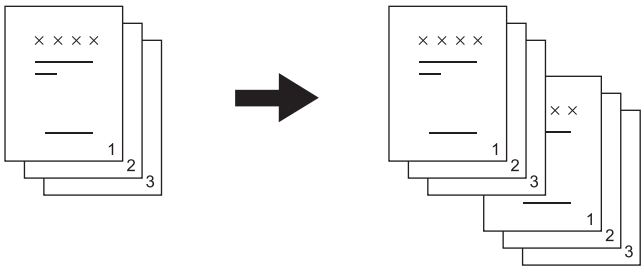

ЧЕРЕДОВАНИЕ: При создании нескольких комплектов копий, комплекты могут быть отсортированы и выданы в приемный лоток поочередно. Это называется чередование. Необходимо заранее положить в один источник бумаги листы в альбомной ориентации и листы такого же формата в другой источник бумаги в книжной ориентации.

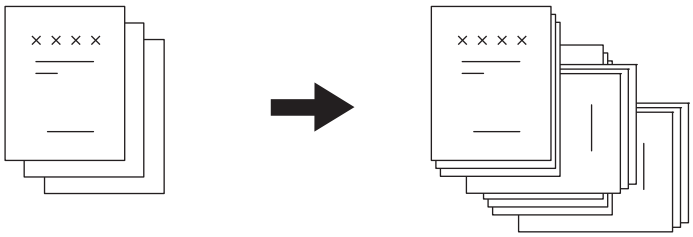

Замечание

Для режима чередования бумагу в формате Letter, A4 или 16K можно уложить в кассеты или на ручной лоток.

Совет

При укладке оригиналов в реверсивный автоподатчик документов автоматически устанавливается режим сортировки.

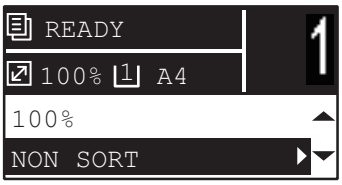

Функции меню	Настройки
ЗАВЕРШЕНИЕ	**БЕЗ СОРТИРОВКИ**
	СОРТИРОВКА
	ЧЕРЕДОВАНИЕ

1 **Нажмите кнопку ▽ или △, чтобы выбрать отображаемую позицию настроек на экране дисплея, а затем нажмите ▷.**

2 **Для выбора позиции настройки, нажмите ▽ или △, а затем нажмите [OK].**

3 **Задайте число копий не менее “2”.**

📖 P.35 “Копирование оригиналов”

При размещении оригинала на стекле

После сканирования первого оригинала экран дисплея показывает сообщение “СЛЕДУЮЩИЙ ОРИГИНАЛ?”. Убедитесь, что выбрано значение “СКАН СЛЕДУЮЩЕЙ СТРАНИЦЫ”, уложите следующий оригинал на стекло и затем нажмите кнопку [OK] или [START]. Когда все оригиналы были отсканированы, выберите “ЗАВЕРШЕНО”, а затем нажмите [OK] или [START].

Замечание

Если в течении некоторого времени нет никаких операций, отображается сообщение “ЗАДАНИЕ ОТМЕНИТЬ?”

■ Копирование двух или четырех страниц на один лист

Можно скопировать две или четыре страницы на каждый лист.

ВЫКЛЮЧЕНО: Функция запрещена.
2НА1: Копирование двух страниц на один лист.

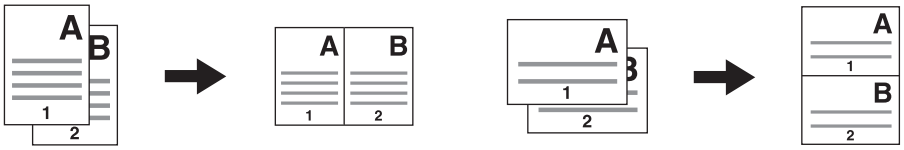

4НА1: Копирование четырех страниц на один лист.

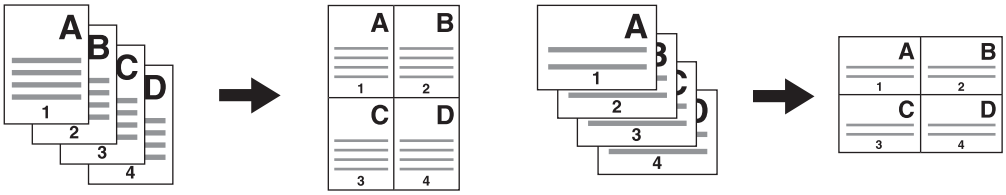

Замечание

- Убедитесь, что при выборе [2НА1/4НА1] сначала нужно задать [Размер бумаги], [ЭКСПОЗИЦИЯ] и т.п.
- Чтобы настроить функцию “2НА1/4НА1” необходимо войти в меню “ВЫБОР ОПЕРАТОРА” - “КОПИЯ” - “2НА1/4НА1”.
  📖 P.177 “Пункты меню пользовательских функций”
- Для некоторых форматов эта функция недоступна. Если установлены недоступные форматы, экран дисплея покажет сообщение об ошибке и эта функция работать не будет.
  📖 P.21 “Подготовка 2 - Загрузка бумаги”
  📖 P.31 “Подготовка 3 - Регистрация размера и типа бумаги”
- Копирование без указания размера бумаги и ориентации страниц оригинала может привести к неожиданному порядку размещения страниц или положения изображения.
- Когда при копировании в режиме 2 НА 1/4 НА 1 двусторонний оригинал помещается в реверсивный автоподатчик документов слева и вверху, установите позицию [ОРИЕНТАЦИЯ ИЗОБРАЖЕНИЯ] в состояние “ВЫКЛ”.

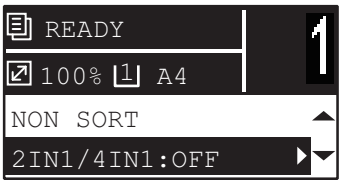

Функции меню	Настройки
2НА1/4НА1	**ВЫКЛ**
	2 НА 1
	4 НА 1

1 **Нажмите кнопку ▽ или △, чтобы выбрать отображаемую позицию настроек на экране дисплея, а затем нажмите ▷.**

2 **Для выбора позиции настройки, нажмите ▽ или △, а затем нажмите ▷.**

3 **Чтобы использовать функцию “2HA1/4HA1”, следуйте инструкциям на экране дисплея. Вы можете задать следующие настройки.**

- **РАЗМЕР ОРИГИНАЛА**
  Чтобы выбрать размер оригинала, нажмите на кнопку ▽ или △.
- **ОРИЕНТАЦИЯ ОРИГИНАЛА**
  Чтобы выбрать книжную или альбомную ориентацию оригинала, нажмите на кнопку ▷ или ◁.
- **ОРИГИНАЛ УСТАНОВЛЕН**
  Уложите оригинал, как показано на экране дисплея. Убедитесь, что вы уложили оригинал в такой же ориентации,что показана в разделе “ОРИЕНТАЦИЯ ОРИГИНАЛА.
- **СЛЕДУЮЩИЙ ОРИГИНАЛ?**
  При установке оригинала на стекле появляется это сообщение. Чтобы выбрать позицию “СКАН СЛЕДУЮЩЕЙ СТРАНИЦЫ”, нажмите ▽ или △. Когда сканирования оригиналов завершено, выберите “ЗАВЕРШЕНО”.

Замечание

- При размещении оригинала в реверсивный автоподатчик документов размер оригинала, выбранный в [РАЗМЕР ОРИГИНАЛА], запрещается, поскольку определяется автоматически.
- Для размеров оригинала, не поддерживаемые реверсивным автоподатчиком документов, задайте [РАЗМЕР ОРИГИНАЛА] и уложите оригинал на стекле.
- Если в течении некоторого времени нет никаких операций, отображается сообщение “ЗАДАНИЕ ОТМЕНИТЬ?”

■ Копирование двусторонних карточек на один лист

Можно скопировать переднюю и заднюю стороны карточки на лист бумаги.

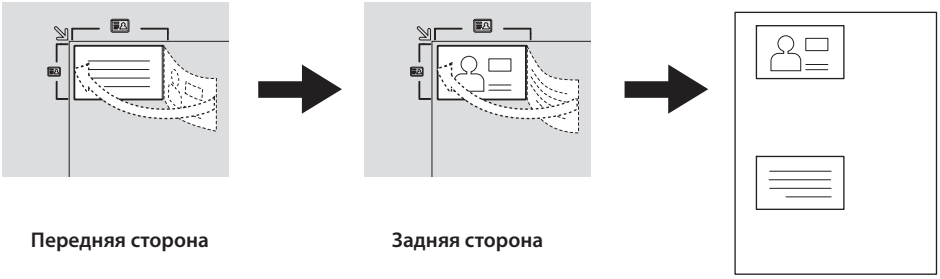

Совет

В эту функцию можно применить непосредственно кнопкой ▷. Функция этой кнопки зависит от региона. Для регионов, отличающихся от Европы и Америки:
📖 P.39 “Быстрый выбор функции “ЭКСПОЗИЦИЯ” или “КАРТА ID””

Замечание

- Перед выбором параметра [КАРТА ID] убедитесь, что уже заданы формат бумаги, плотность и т.д.
- Настройки области сканирования оригиналов и положения печати изменяются в зависимости от региона, так что при сканировании рамки карточки на стекле оригинала ширина области может зависеть от региона.
- Верхняя и левая зоны (шириной около 4 мм) скопировать невозможно. Чтобы скопировать края карточки, поместите ее на некотором расстоянии от краев стекла для размещения оригинала.

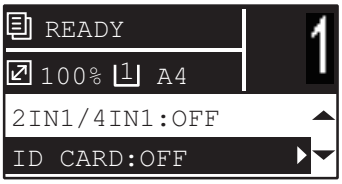

Функции меню	Настройки
КАРТА ID	**ВЫКЛЮЧЕНО**
	ВКЛЮЧЕНО

1 **Нажмите кнопку ▽ или △, чтобы выбрать отображаемую позицию настроек на экране дисплея, а затем нажмите ▷.**

2 **Для выбора позиции настройки, нажмите ▽ или △, а затем нажмите [OK].**

3 **При включенной функции выполняйте инструкции на экране дисплея. Вы можете задать следующие настройки.**

- **ПОЛОЖИТЬ КАРТУ ID**
  Положите карточку лицевой стороной вниз вверху слева на стекло и нажмите [START].

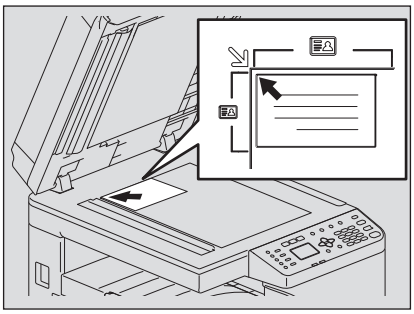

- **ПОВЕРНУТЬ КАРТУ ID**
  Переверните карточку и положите ее задней стороной на стекло, а затем нажмите на кнопку [START].

Замечание

Если в течении некоторого времени нет никаких операций, отображается сообщение “ЗАДАНИЕ ОТМЕНИТЬ?”

■ Стирание теней на краях

Вы можете стереть тени на краях копий. С помощью этой функции при копировании толстых книжек можно стирать окружающие тени. Область стирания может изменяться в диапазоне 4 - 15 мм с шагом 1 мм.

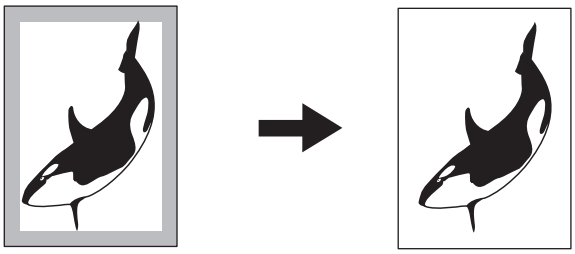

Совет

- Эта функция доступна только для бумаги стандартного формата.
- Если размер оригинала отличается от формата бумаги (разное отношение ширины к высоте), тени не удастся стереть на некоторых сторонах.

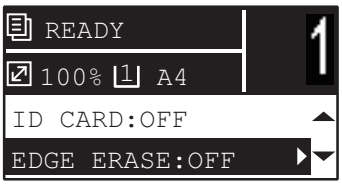

Функции меню	Настройки
УДАЛЕНИЕ ГРАНИЦ	**ВЫКЛЮЧЕНО**
	ВКЛЮЧЕНО

1 **Нажмите кнопку ▽ или △, чтобы выбрать отображаемую позицию настроек на экране дисплея, а затем нажмите ▷.**

2 **Для выбора позиции настройки, нажмите ▽ или △.**

3 **Задайте следующие параметры.**

Для “ВЫКЛЮЧЕНО”:

Нажмите кнопку [OK].

Для “ВКЛЮЧЕНО”:

1. Нажмите ▷.
2. Для увеличения или уменьшения стираемой области нажмите на кнопку ▷ или ◁.
3. Нажмите кнопку [OK].

Совет

Если вы просто нажмете на кнопку [OK] для значения “ВКЛЮЧЕНО”, в этой функции будет используется значение по умолчанию (7 мм).

■ Смещение страниц вправо или влево.

Вы можете смещать страницы вправо или влево. Смещенная область может использоваться в качестве полей для прокалывания отверстий или сшивки. Поле может изменяться в диапазоне 4 - 15 мм с шагом 1 мм.

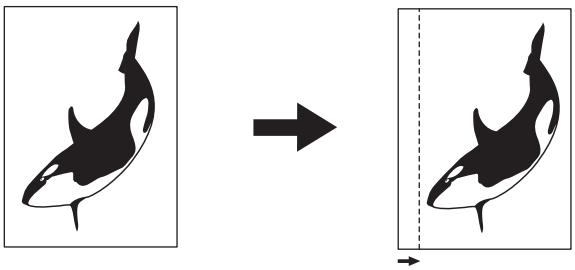

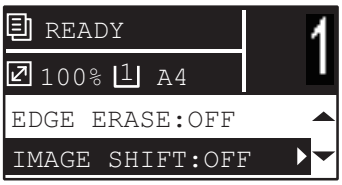

Функции меню	Настройки
СМЕЩЕНИЕ ИЗОБРАЖЕНИЯ	**ВЫКЛЮЧЕНО**
	ЛЕВОЕ ПОЛЕ
	ПРАВОЕ ПОЛЕ

1 **Нажмите кнопку ▽ или △, чтобы выбрать отображаемую позицию настроек на экране дисплея, а затем нажмите ▷.**

2 **Для выбора позиции настройки, нажмите ▽ или △.**

3 **Задайте следующие параметры.**

Для “ВЫКЛЮЧЕНО”:

Нажмите кнопку [OK].

Для “ЛЕВОЕ ПОЛЕ” или “ПРАВОЕ ПОЛЕ”:

1. Нажмите ▷.
2. Для увеличения или уменьшения ширины поля нажмите на кнопку ▷ или ◁.
3. Нажмите кнопку [OK].

Совет

Если вы просто нажмете на кнопку [OK] для значения “ВКЛЮЧЕНО”, в этой функции будет используется значение по умолчанию (7 мм).

■ Двустороннее копирование

Вы можете копировать одно- или двусторонние оригиналы на обе стороны листа. Вы можете копировать односторонние оригиналы на обе стороны листа, экономя таким образом бумагу.

1 > 2 ДУПЛЕКС

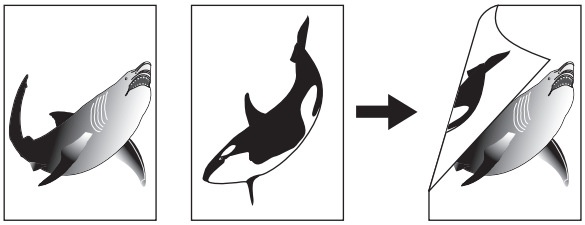

Замечание

Для двусторонней печати с использованием обычной бумаги (от 64 до 80 г/м^2).

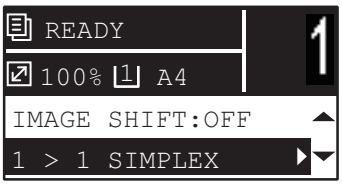

Функции меню	Настройки	Описание
ДВУСТОРОННИЙ	**1 > 1**	Односторонний оригинал -> Односторонняя копия.
	1 > 2 ДУПЛЕКС	Односторонний оригинал -> Двусторонняя копия.

1 **Нажмите кнопку ▽ или △, чтобы выбрать отображаемую позицию настроек на экране дисплея, а затем нажмите ▷.**

2 **Нажмите ▽ или △, чтобы выбрать позицию копирования на на две стороны и нажмите кнопку ▷.**

3 **Для выбора режима завершения нажмите ▽ или △, а затем нажмите [OK]. Выберите “КНИГА” для “Открывать налево” или “БЛОКНОТ” для “Открывать вверх”.**

При размещении оригинала на стекле

После сканирования первого оригинала экран дисплея показывает сообщение “СЛЕДУЮЩИЙ ОРИГИНАЛ?”. Убедитесь, что выбрано значение “СКАН СЛЕДУЮЩЕЙ СТРАНИЦЫ”, уложите следующий оригинал на стекло и затем нажмите кнопку [OK] или [START]. Когда все оригиналы были отсканированы, выберите “ЗАВЕРШЕНО”, а затем нажмите [OK] или [START].

Замечание

Если в течении некоторого времени нет никаких операций, отображается сообщение “ЗАДАНИЕ ОТМЕНИТЬ?”

■ Добавление нумерации страниц и даты и времени на листе

На скопированную бумагу можно добавить номер страницы и время и дату.

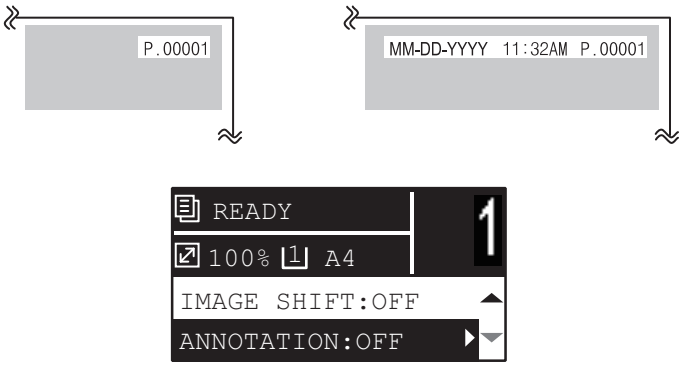

Функции меню	Настройки
АННОТАЦИЯ	**ВЫКЛЮЧЕНО**
	№ СТРАНИЦЫ
	№ СТРАНИЦЫ + ДАТА/ВРЕМЯ

1 **Нажмите кнопку ▽ или △, чтобы выбрать отображаемую позицию настроек на экране дисплея, а затем нажмите ▷.**

2 **Для выбора позиции настройки, нажмите ▽ или △, а затем нажмите [OK].**

■ Удаление пустых страниц

При копировании можно пропустить пустые страницы оригинала.

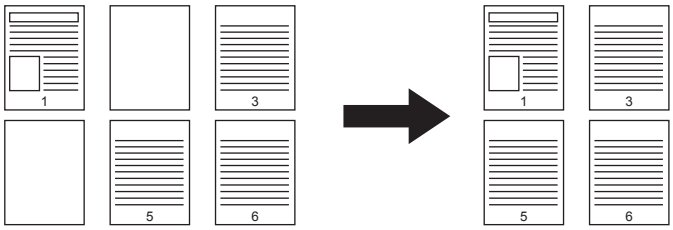

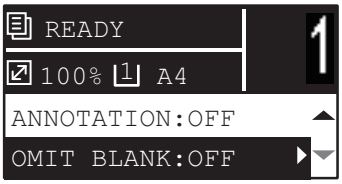

Функции меню	Настройки
Пропуск пустой страницы	**ВЫКЛЮЧЕНО**
	ВКЛЮЧЕНО

1 **Нажмите кнопку ▽ или △, чтобы выбрать отображаемую позицию настроек на экране дисплея, а затем нажмите ▷.**

2 **Для выбора позиции настройки, нажмите ▽ или △, а затем нажмите [OK].**

■ Копирование различных форматов на один формат

При размещении оригиналов различных размеров в реверсивном автоподатчике документов, некоторые комбинации размеров оригиналов могут сканироваться в один проход.
Можно использовать комбинацию оригиналов со следующими смешанными форматами:
Кроме Северной Америки: A3 и A4 или B4 и B5
Северная Америка: LD и LT или LG и LT-R

Замечание

Когда эта функция установлена в значение “ВКЛЮЧЕНО”, машина переходит в режим автоматического выбора размера бумаги. При использовании режима автоматического выбора формата, бумага для копирования выбирается того же размера, что и оригинал. Заранее уложите бумагу того же размера, что и оригинал, с соответствующие кассеты устройства.

Функции меню	Настройки
СМЕСЬ ОРИГИНАЛОВ	ВЫКЛЮЧЕНО
	ВКЛЮЧЕНО

1 **Нажмите кнопку [COPY].**

2 **Нажмите кнопку ▽ или △, чтобы выбрать отображаемую позицию настроек на экране дисплея, а затем нажмите ▷.**

3 **Для выбора позиции настройки, нажмите ▽ или △, а затем нажмите [OK].**

■ Ориентация изображения

Если копируете книжные односторонние оригиналы на двустороннюю копию в альбомной ориентации, копии обычно “открываются вверх”. Эта функция позволяет сделать так, чтобы они “открывались влево”. Эта функция называется “ориентация изображения”.
Если двусторонние книжные оригиналы копируются на 1 сторону, обычно копии будут с разной ориентацией. Эта функция позволяет сделать так, чтобы они все выходили в одинаковой ориентации.

Односторонний книжный оригинал (положенный в альбомной ориентации) -> двусторонняя копия

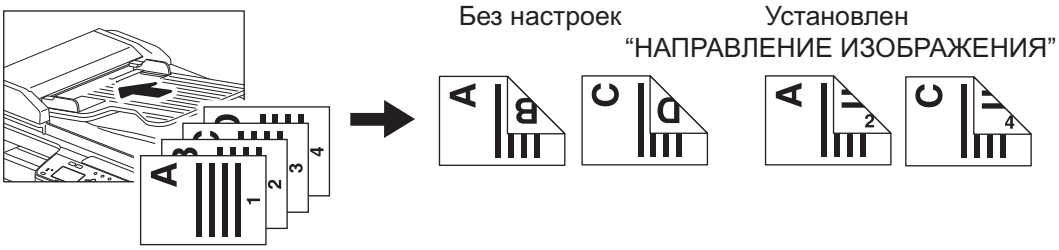

Двусторонний “открывающийся влево” альбомный оригинал -> односторонняя копия

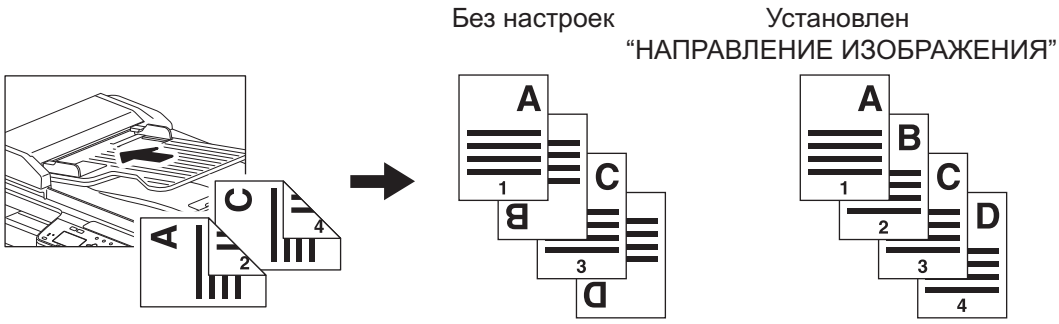

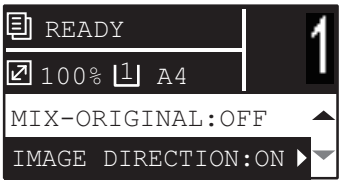

Функции меню	Настройки
ОРИЕНТАЦИЯ ИЗОБРАЖЕНИЯ	**ВЫКЛЮЧЕНО**
	ВКЛЮЧЕНО

1 **Нажмите кнопку ▽ или △, чтобы выбрать отображаемую позицию настроек на экране дисплея, а затем нажмите ▷.**

2 **Для выбора позиции настройки, нажмите ▽ или △, а затем нажмите [OK ▷.**

■ Продолжение сканирования копии

При копировании с использованием реверсивного автоподатчика документов (RADF) можно выбрать режим непрерывного сканирования, когда начинается сканирование следующего оригинала после его укладки.

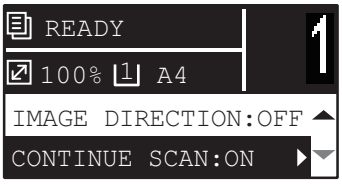

Функции меню	Настройки
ПРОДОЛЖЕНИЕ СКАНИРОВАНИЯ	ВЫКЛЮЧЕНО
	ВКЛЮЧЕНО

1 **Нажмите кнопку [COPY].**

2 **Нажмите кнопку ▽ или △, чтобы выбрать отображаемую позицию настроек на экране дисплея, а затем нажмите ▷.**

3 **Для выбора позиции настройки, нажмите ▽ или △, а затем нажмите [OK].**

■ Подтверждение текущих настроек функции

1 **Нажмите кнопку [НАСТРОЙКИ].**

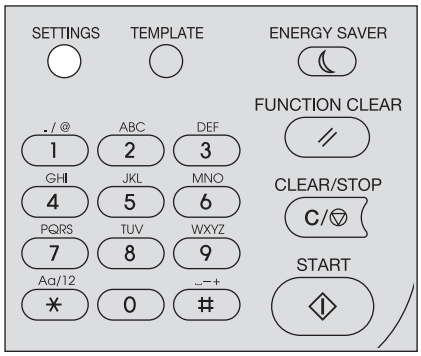

2 **Чтобы прокрутить по меню, нажмите кнопку ▽ или △.**

Подробности отображаемых функций и настроек см. на страницах ниже.

📖 P.168 “Элементы меню копирования”

3 **По завершении процедуры подтверждения, нажмите кнопку [SETTINGS] еще раз.**

Использование шаблонов (Копия)

После установки соответствующих функций и настроек их можно зарегистрировать в качестве одного из трех “шаблонов” и в будущем их вызвать.

■ Регистрация шаблонов

1 **Выполните настройки функций, которые будут регистрироваться в качестве шаблона.**

2 **Нажмите кнопку [TEMPLATE].**

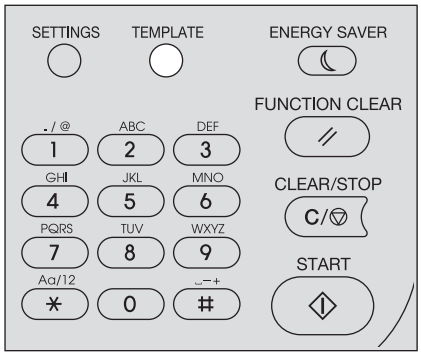

3 **Нажмите кнопку ▽ или △, чтобы выбрать позицию “РЕГИСТРАЦИЯ”, а затем нажмите ▷.**

4 **Чтобы выбрать шаблон, нажмите ▽ или △, а затем нажмите кнопку [OK].**

Замечание

- Для копирования можно зарегистрировать три шаблона.
- Если выбран существующий шаблон, настройки переписываются.
- Кроме того, зарегистрировать и изменить шаблон можно через TopAccess. Подробности см. в ***руководстве по TopAccess***.

В шаблонах копирования можно задать следующие позиции.

№	Имя позиции	Настройки
1	Количество копий	1-999
2	Экспозиция	АВТО, ВРУЧНУЮ (±4)
3	Режим оригинала	ТЕКСТ/ФОТО, ТЕКСТ, ФОТО, СТИРАНИЕ ФОНА
4	Источник бумаги	Кассета 1, ручной лоток, АВФ
5	Масштаб	25~400%, АВМ
6	Завершение	БЕЗ СОРТИРОВКИ, СОРТИРОВКА, ЧЕРЕДОВАНИЕ
7	Nin1	ВЫКЛЮЧЕНО, 2 НА 1, 4 НА 1
8	Nin1-формат оригинала	
9	Nin1-ориентация оригинала	КНИЖНАЯ, АЛЬБОМНАЯ
10	Карта ID	ВЫКЛЮЧИТЬ, ВКЛЮЧИТЬ
11	Удаление границ	ВЫКЛЮЧИТЬ, ВКЛЮЧИТЬ
12	Регулировка стирания края	4~15
13	Смещение изображения	ВЫКЛЮЧЕНО, СЛЕВА, СПРАВА
14	Регулировка смещения изображения	4~15
15	Двусторонний	1 -> 1, 1 > 2 ДУПЛЕКС, 2 > 2 ДУПЛЕКС, 2>1 РАЗДЕЛЕНИЕ

№	Имя позиции	Настройки
16	Двусторонний	КНИГА, АЛЬБОМ
17	Аннотация	ВЫКЛЮЧЕНО, № СТРАНИЦЫ, № СТРАНИЦЫ + ДАТА/ВРЕМЯ
18	Пропуск пустой страницы	ВЫКЛЮЧИТЬ, ВКЛЮЧИТЬ
19	Смесь оригиналов	ВЫКЛЮЧИТЬ, ВКЛЮЧИТЬ
20	Ориентация изображения	ВЫКЛЮЧИТЬ, ВКЛЮЧИТЬ
21	Продолжение сканирования	ВЫКЛЮЧИТЬ, ВКЛЮЧИТЬ

■ Вызов шаблонов

1 **Нажмите кнопку [TEMPLATE].**

2 **Нажмите кнопку ▽ или △, чтобы выбрать позицию “ВЫЗВАТЬ”, а затем нажмите ▷.**

3 **Чтобы выбрать шаблон, нажмите ▽ или △, а затем нажмите кнопку [OK].**

3

ФУНКЦИИ ПЕЧАТИ (Windows)

Перед началом использования драйвера принтера.....68
Конфигурация параметров.....68
Настройка кода отдела.....71

Печать из приложения.....73
Соображения и ограничения.....73
Как печатать.....73

Монитор состояния.....75
Контроль состояния печати и распечатка отчетов по ошибкам.....75

Настройка параметров печати.....76
Как настроить.....76
Параметры печати.....79

Распечатка с оптимальными функциями.....97
Параметры макетирования и завершения во вкладке [Basic].....97
Параметры макетирования и завершения во вкладке [Finishing].....98
Параметры завершения во вкладке [Finishing].....102

Перед началом использования драйвера принтера

Перед началом печати необходимо сконфигурировать следующие параметры:

- Параметры конфигурации
  Чтобы использовать установленные устройства, сначала нужно сконфигурировать все параметры на вкладке [Configuration] драйвера принтера.
  📖 C.68 “Конфигурация параметров”
- Код отдела
  Этот аппарата может управлять заданиями с использованием кодов отделов. Эта функция позволяет управлять счетчиками заданий для каждого кода отдела. Например, сетевой администратор может проверить число распечатанных копий для конкретного отдела.
  Если функция кода отдела разрешена, введите код, предоставленный вашим администратором.

■ Конфигурация параметров

Чтобы это оборудование работало соответствующим образом, после установки драйверов принтера следует сохранить установленные параметры устройства во вкладке [Configuration]. При настройке по умолчанию можно получить конфигурационные данные установленных параметров, открыв вкладку [Configuration].
Если связь по протоколу SNMP между оборудованием и вашим компьютером недоступна либо хотите сконфигурировать параметры вручную, см. следующую страницу:
📖 C.68 “Ручная конфигурация параметров”

Совет

Когда связь по протоколу SNMP между оборудованием и вашим компьютером разрешена, можно получить информацию по конфигурации параметров, щелкнув по кнопке [Update Now].

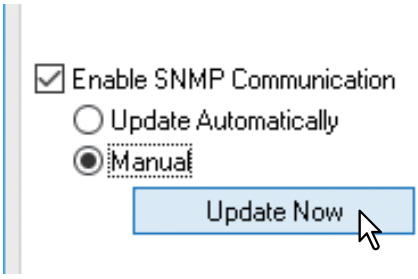

❑ Ручная конфигурация параметров

Если связь по протоколу SNMP между оборудованием и вашим компьютером недоступна:

Ручная настройка во вкладке [Configuration]

Замечание

Чтобы войти в систему Windows необходимы привилегии администратора.

1 Откройте папку принтеров.
Щелкните кнопку [Пуск] и выберите [Настройки] >[Устройства] > [Устройства и принтеры].

Совет

- Для Windows 8.1 / Windows Server 2012 или более поздней версии свежей версии, на экране внизу слева щелкните по правой кнопке и затем выберите [Панель управления] > [Устройства и принтеры].
- Для Windows 7 щелкните [Пуск] > [Устройства и принтеры].
- Для Windows Server 2008 щелкните [Пуск] > [Панель управления] > [Оборудование и звуки] > [Принтеры].

2 **Щелкните правой кнопкой по драйверу принтера и из появляющегося меню выберите [Свойства принтера].**

Появится диалоговое окно свойств драйвера принтера.

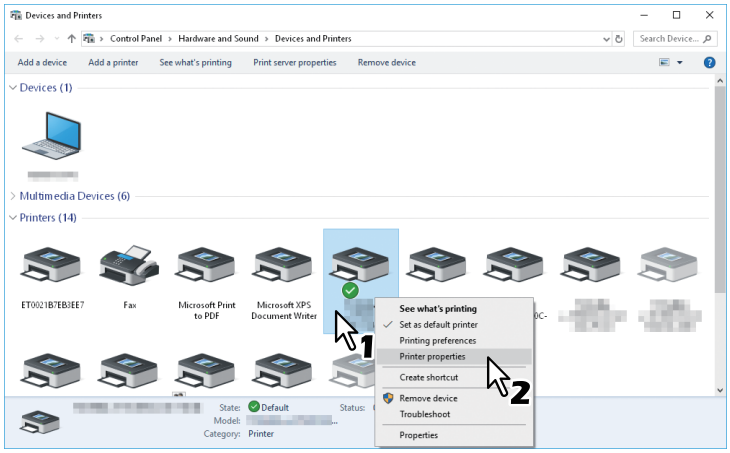

Совет

- Для Windows Server 2008 выберите драйвер принтера для данного аппарата и в меню [Файл] щелкните [Свойства принтера].
- Если меню [Файл] не отображается, нажмите [Alt].

3 **Откройте вкладку [Configuration] и задайте следующие параметры.**

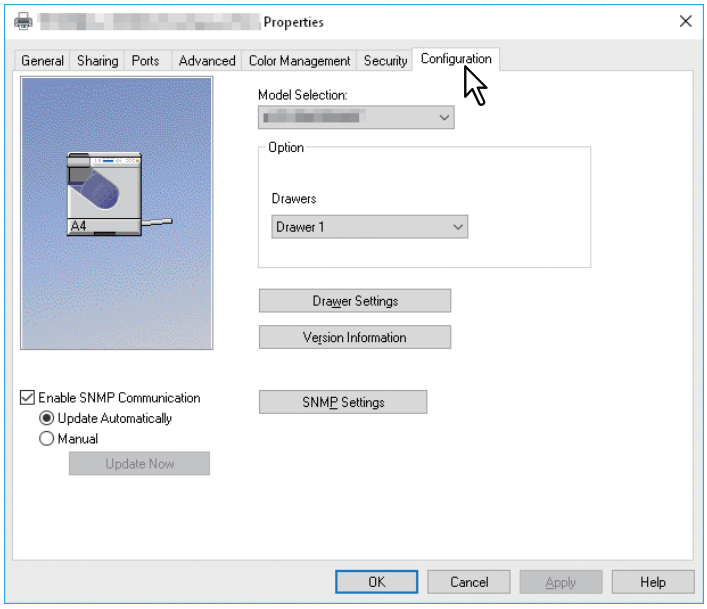

Model Selection — Выберите модель.
Option - Drawers — Выберите конфигурация кассеты.

Совет

Для более полной информации по каждому пункту см. описание вкладки Configuration.
📖 C.95 “Вкладка [Configuration]”

4 Нажмите кнопку [Drawer Settings].

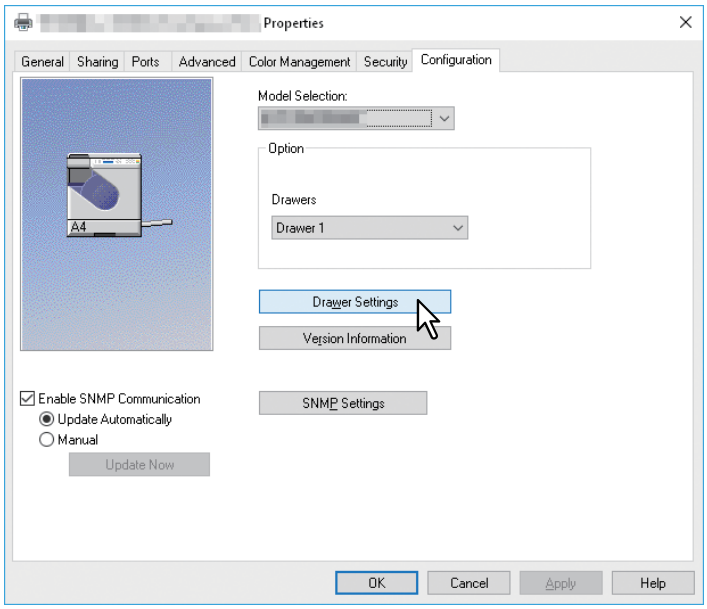

Появится окно настройки кассеты [Drawer Settings].

5 Установить следующие параметры и нажмите [OK].

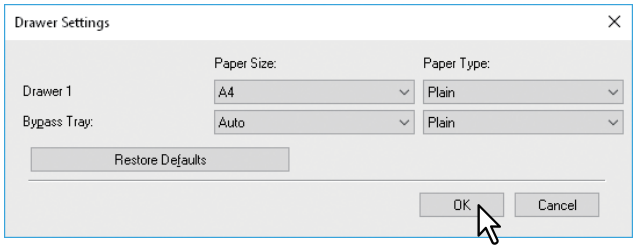

Drawer 1 — Выберите формат и тип бумаги, загружаемой в кассету. Для кассеты тип бумаги зафиксирован на обычную бумагу, [Plain”.
Bypass Tray — Выберите формат и тип бумаги, загружаемой в ручной лоток.

Совет

- Настройка этих элементов зависит от модели и вариантов конфигурации.
- Для более полной информации по каждому пункту см. описание вкладки конфигурации кассеты.
  📖 C.96 “Настройка кассеты”

6 Чтобы сохранить параметры, нажмите кнопку [Apply] или [OK].

■ Настройка кода отдела

Когда на аппарате функция кодов отделов разрешена, для драйвера принтера введите код отдела, чтобы можно было передавать задание печати через драйвер принтера.
Это позволяет сетевому администратору проверять количество распечатанных копий конкретного отдела.
Спросите у администратора, нужно ли вводить код отдела. Если да, то получите необходимый код отдела.
Если необходим код отдела, его можно ввести в поле [Department Code] принтера, что описано ниже для сохранения введенного кода отдела при каждой операции печати.

Замечание

При печати с неправильным кодом отдела появляется окно с сообщением о неверном коде. В данном случае введите правильный код либо остановите процедуру отправки. Если настройки SNMP этого аппарата запрещены или распечатка производится с использованием драйвера принтера XPS, открывается диалоговое окно и задание будет отменено и удалено. Затем из аппарата распечатывается отчет об ошибке.

Совет

Код отдела можно вводить при каждом запуски печати. Если используете другой код отдела для каждого задания печати, вводите код в начале печати.

❑ Ввод кода отдела

1 Откройте папку принтеров.

Щелкните кнопку [Пуск] и выберите [Настройки] >[Устройства] > [Устройства и принтеры].

Совет

- Для Windows 8.1 / Windows Server 2012 или более поздней версии свежей версии, на экране внизу слева щелкните по правой кнопке и затем выберите [Панель управления] > [Устройства и принтеры].
- Для Windows 7 щелкните [Пуск] > [Устройства и принтеры].
- Для Windows Server 2008 щелкните [Пуск] > [Панель управления] > [Оборудование и звуки] > [Принтеры].

2 Щелкните правой кнопкой по драйверу принтера и из появляющегося меню выберите [Настройки печати].

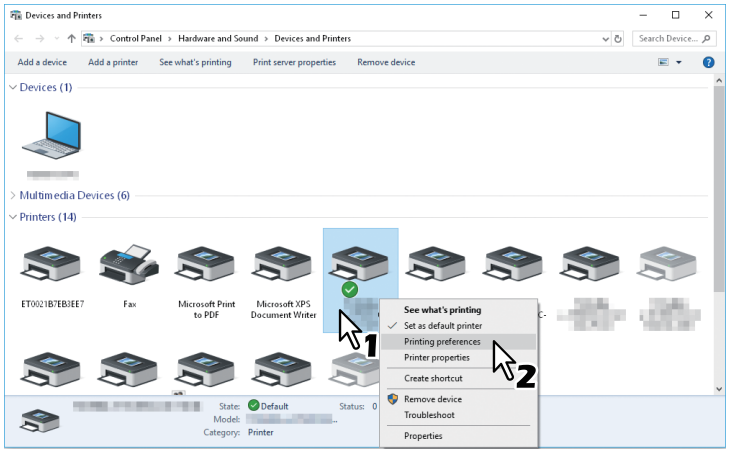

Совет

- Для Windows Server 2008 выберите драйвер принтера для данного аппарата и в меню [Файл] щелкните [Свойства принтера].
- Если меню [Файл] не отображается, нажмите [Alt].

3 **Откройте вкладку [Others] и в поле [Department Code] введите свой код отдела.**

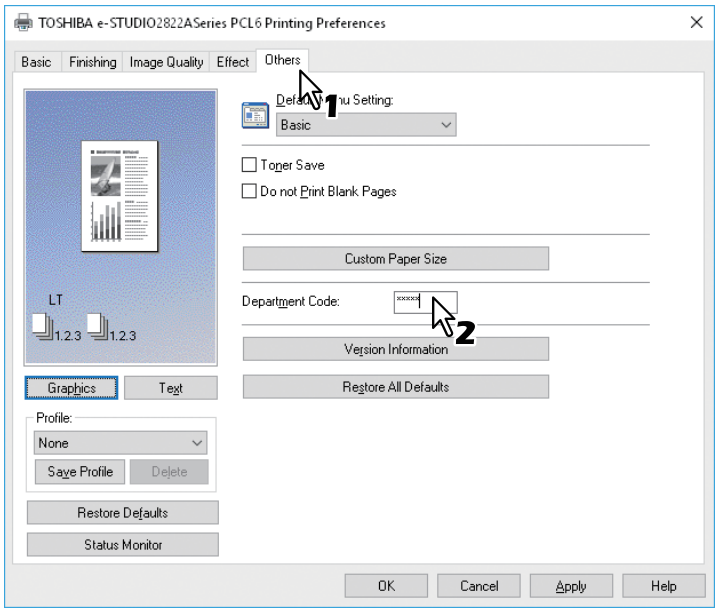

Код отдела состоит из пяти цифр.

4 **Чтобы сохранить параметры, нажмите кнопку [Apply] или [OK].**

Печать из приложения

В этом разделе описано, как распечатывать документ из приложения.
📖 C.73 “Соображения и ограничения”
📖 C.73 “Как печатать”

■ Соображения и ограничения

- Некоторые параметры печати, такие как сортировку, можно задать и в приложении, и в драйвере печати. Если сортировка устанавливается в приложении, распечатка документов может оказаться не достаточно правильной. Если это происходит, для настройки сортировки используйте драйвер принтера. В зависимости от приложения, некоторые параметра печати, такие как ориентация, лучше задавать в приложении. Для параметров печати, которые можно задавать и в приложении, и в драйвере, посмотрите руководство по конкретному приложению.
- Некоторые варианты печати не отображаются на экране драйвера принтера в зависимости от модели или типа драйвера.

■ Как печатать

После установки и соответствующей настройки драйвера принтера вы сможете работать с большинством приложений Windows. Просто выберите команду печати из приложения.
Вы сможете печатать с использованием различных функций путем настройки параметров принтера в драйвере принтера.

❑ Печать из приложений Windows

Далее в качестве примера описана печать из программы “Блокнот” в Windows 10.

1 **Откройте файл и в меню приложения [Файл] выберите команду [Печать].**
Появляется окно [Печать].

2 **Выберите нужный принтер и нажмите на кнопку [Настройка].**

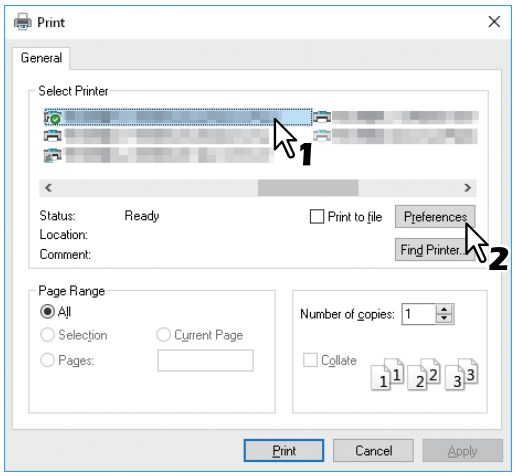

Появляется окно настройки печати.

Совет

Процедуры отображения окна параметров для драйвера принтера могут изменяться в зависимости приложения. Отображение окна параметров принтера см. в руководстве приложения.

3 **Установите параметры печати на каждой вкладки в соответствии с желаемым вариантом печати.**

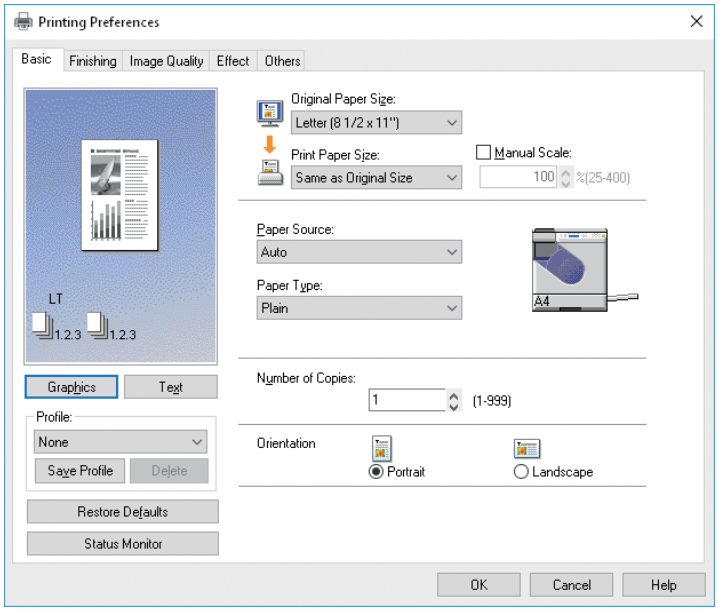

Настройка параметров печати зависит от нужного вида печати документа.
📖 С.79 “Параметры печати”

4 **Нажмите кнопку [OK], чтобы сохранить параметры.**

5 **Для печати документа нажмите кнопку [Print].**

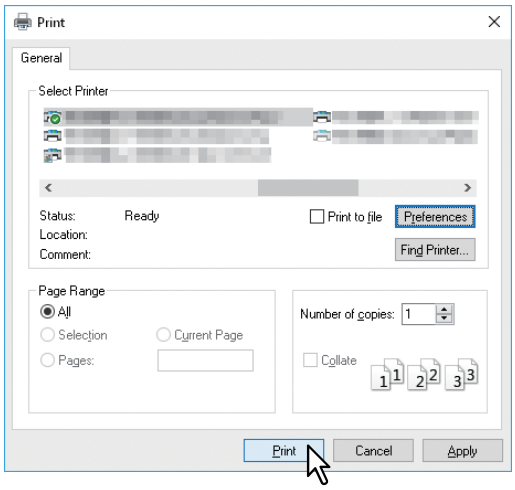

Монитор состояния

Монитор состояния - это утилита, устанавливаемая при установке драйвера печати. Он может контролировать текущие задание печати и состояния машины.
📖 С.75 “Контроль состояния печати и распечатка отчетов по ошибкам”

■ Контроль состояния печати и распечатка отчетов по ошибкам

Монитор состояния можно запустить, нажав на кнопку [Status Monitor] на экране драйвера принтера. При запуске в области уведомлений панели задач появляется значок монитора состояния.

Этот значок изменяется в соответствии с состоянием аппарата.

- - Значок готовности, показывающий, что аппарат готов к печати.
- - Значок предупреждения, запрашивающий необходимые операции.
- - Значок ошибки, запрашивающий необходимые операции для выявление и устранение неисправностей.
  При появлении любой ошибки экран дисплея показывает сообщение об ошибке.

Чтобы открыть диалоговое окно монитора состояния и просмотреть подробную информацию, дважды щелкните по этому значку или щелкните правой кнопкой мыши и выберите позицию “Пуск”.

Совет

Если правой кнопкой щелкнуть по этому значку и нажать на кнопку “Выход”, монитор состояния закрывается.

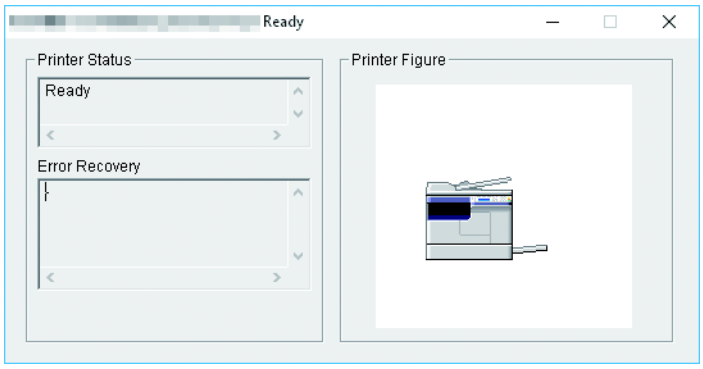

Настройка параметров печати

Параметры печати - это атрибуты, определяющие способ обработки задания печати.
📖 С.76 “Как настроить”
📖 С.79 “Параметры печати”

Совет

Чтобы найти инструкции по печати для конкретных потребностей, обратитесь к процедурам в следующем разделе.
📖 С.97 “Распечатка с оптимальными функциями”

■ Как настроить

Есть несколько способов настройки параметров печати. Способы настройки зависят от метода настраиваемых параметров. Отображаемые вкладки также зависят от того, что вы видите в окне настройки печати.
📖 С.76 “Настройка начальных значений параметров печати”
📖 С.76 “Настройка параметров печати для каждого задания печати”
📖 С.77 “Настройка параметров печати с помощью профилей”

❑ Настройка начальных значений параметров печати

При настройке параметров печати в свойствах принтера из папки принтеров в пусковое меню Windows устанавливают начальные значения параметров. Например, задание чаще всего используемого формата бумаги и т.д. - это настройки, которые вы не хотели бы изменять часто. Обычно такой комплект называют начальными значения.

Как показать:

1 Откройте папку принтеров.
Щелкните кнопку [Пуск] и выберите [Настройки] >[Устройства] > [Устройства и принтеры].

Совет

- Для Windows 8.1 / Windows Server 2012 или более поздней версии свежей версии, на экране внизу слева щелкните по правой кнопке и затем выберите [Панель управления] > [Устройства и принтеры].
- Для Windows 7 щелкните [Пуск] > [Устройства и принтеры].
- Для Windows Server 2008 щелкните [Пуск] > [Панель управления] > [Оборудование и звуки] > [Принтеры].

2 Выберите принтер, а затем в меню [Файл] щелкните [Настройки печати].

❑ Настройка параметров печати для каждого задания печати

Параметры печати, заданные в окне свойств, которое можно открыть в окне [Print] в конкретном приложении, применимы лишь к текущему заданию печати, так что при закрытии приложения все эти параметры отменяются.

Как показать:

1 Щелкните меню [Файл] и выберите команду [Печать] в приложении.

2 Выберите нужный принтер и нажмите на кнопку [Настройка].

❑ Настройка параметров печати с помощью профилей

Используя профили, вы можете сэкономить время при настройке параметров печати и приложения при выполнении задания печати.

Чтобы можно было распечатать документ с использованием профилей, сначала следует создать сохраненный профиль.
🕮 С.77 “Сохранение профиля”
После сохранения профиля вы можете применять свои настройки для задания печати.
🕮 С.78 “Загрузка профиля”
Кроме того, можно удалять ненужные профили.
🕮 С.78 “Удаление профиля”

Сохранение профиля

Возможно зарегистрировать до 20 профилей для каждого драйвера принтера

1 **Настройте параметры печати в каждой вкладке.**
Настройка параметров печати зависит от нужного вида печати документа.
🕮 С.79 “Параметры печати”

2 **Щелкните [Save Profile] в группе профиля Profile.**

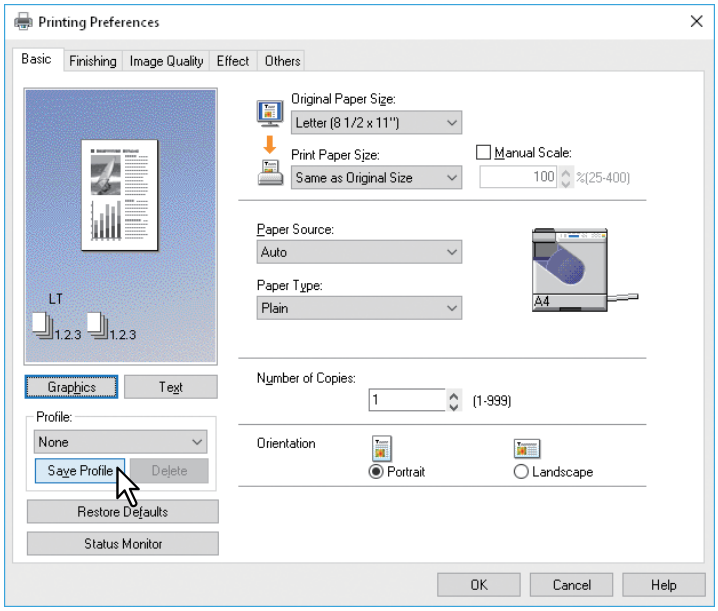

Откроется окно [Profile Name].

3 **Введите имя профиля и нажмите кнопку [OK].**

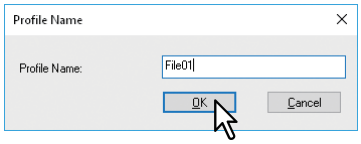

Длина имени файла должна быть не более 63 символов.

Совет

- При вводе существующего имени профиля программа запрашивает, нужно ли его переписать. Если да, щелкните [OK].
- Если вы попытаетесь сохранить более 20 профилей, диалоговое окно уведомляет о том, что большее количество сохранить нельзя и 21-й профиль будет сохранен в качестве временного профиля. Если вы хотите зарегистрировать этот временный профиль, удалите ненужные профили, а затем выберите [Temporary Profile] для вызова этого профиля и сохраните его, нажав кнопку [Save Profile].
- Для имени профиля невозможно задать значение [None].

4 **Профиль сохранен.**

Загрузка профиля

1 **Выберите профиль в раскрывающемся списке [Profile].**

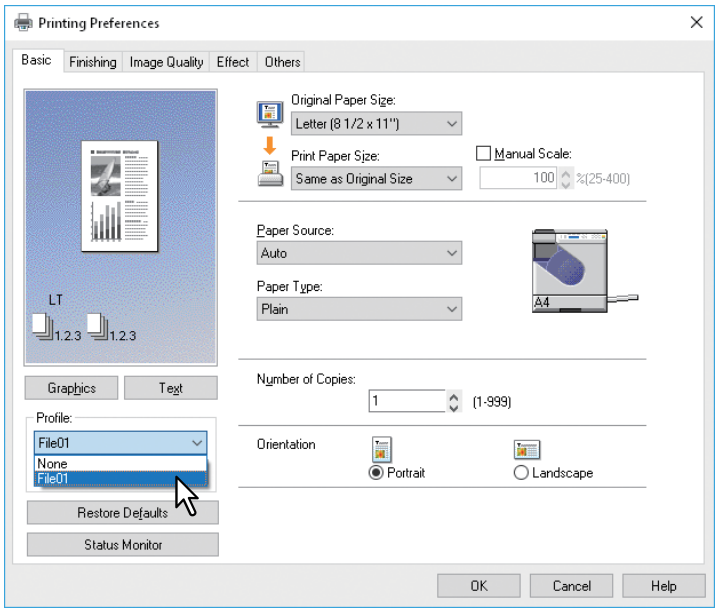

Настройка параметров в профиле отображаются в каждой вкладке.

Замечание

Чтобы после выбора конкретного профиля восстановить настройки по умолчанию, в каждой вкладке щелкните [Restore Defaults]. При выборе значения [None] в поле [Profile] восстановление настроек не выполняется.

Удаление профиля

1 **В раскрывающемся окне [Profile] выберите профиль, который необходимо удалить, и нажмите кнопку [Delete].**

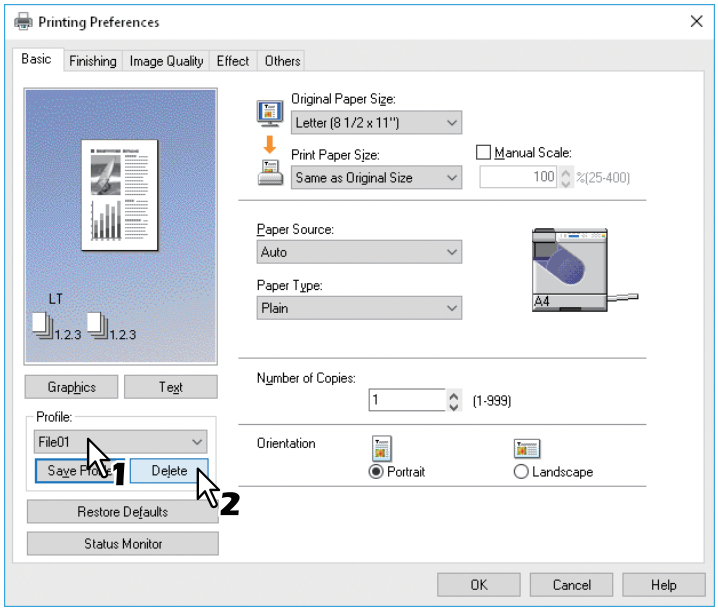

Появляется окно подтверждения [Confirm Delete].

2 **Нажмите кнопку [Yes] для удаления профиля.**

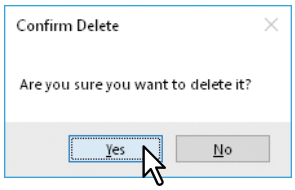

■ Параметры печати

В этом разделе описаны параметры печати для каждой вкладки драйвера принтера. Этот раздел поможет найти описание конкретных параметров печати и объяснение функций каждого параметра.

📖 C.82 “Вкладка [Basic]”
📖 C.84 “Вкладка [Finishing]”
📖 C.89 “Вкладка [Image Quality]”
📖 C.90 “Вкладка [Effect]”
📖 C.92 “Вкладка [Others]”
📖 C.95 “Вкладка [Configuration]”

Совет

Следующие вкладки являются позициями настройки, зависящих от операционной системы. Процедуры и подробности их настроек см. в руководстве оператора или в справке используемой операционной системы.

- Вкладка [General]
- Вкладка [Sharing]
- Вкладка [Ports]
- Вкладка [Advanced]
- Вкладка [Color Management]
- Вкладка [Security]

❑ Как показать:

1 **Откройте папку принтеров.**

Щелкните кнопку [Пуск] и выберите [Настройки] >[Устройства] > [Устройства и принтеры].

Совет

- Для Windows 8.1 / Windows Server 2012 или более поздней версии свежей версии, на экране внизу слева щелкните по правой кнопке и затем выберите [Панель управления] > [Устройства и принтеры].
- Для Windows 7 щелкните [Пуск] > [Устройства и принтеры].
- Для Windows Server 2008 щелкните [Пуск] > [Панель управления] > [Оборудование и звуки] > [Принтеры].

2 **Выберите принтер, а затем в меню [Файл] щелкните [Настройки печати].**

- Если меню [Файл] не отображается, нажмите [Alt].

- Появляется окно настройки печати.

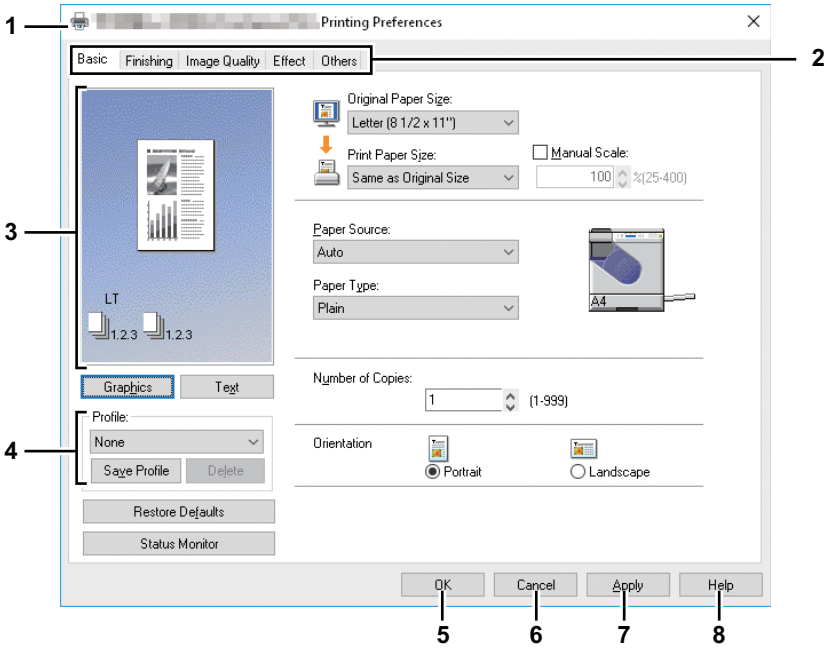

1. **Имя принтера**
   Отображается данное имя в установленном драйвере принтера или имя, отображаемое в значке папки принтера.
2. **Вкладки меню**
   Команды меню драйвера принтера отображаются в виде вкладок. При нажатии на вкладку, отображается ее содержимое. Вкладки отображаются по-разному в зависимости от способа отображения свойств принтера.
   - **Вкладка [Basic]**
     Содержит основные настройки операции печати, такие, как исходный формат бумаги, формат печати, источник бумаги, ориентация, и т.д.
     📖 C.82 “Вкладка [Basic]”
   - **Вкладка [Finishing]**
     Позволяет применения сортировки печати и функции печати N-up и т.п.
     📖 C.84 “Вкладка [Finishing]”
   - **Вкладка [Image Quality]**
     Позволяет выбрать виды печати.
     📖 C.89 “Вкладка [Image Quality]”
   - **Вкладка [Effect]**
     Содержит параметры печати, добавляющие эффекты в задание на печать, такие, как водяные знаки и т.д.
     📖 C.90 “Вкладка [Effect]”
   - **Вкладка [Others]**
     Включает специальные функции, такие как экономия тонера и т.д.
     📖 C.92 “Вкладка [Others]”
   - **Вкладка [Configuration]**
     Позволяет сконфигурировать парметры устройств аппарата. Эта вкладка отображается только при доступе к параметрам принтера из папки принтеров.
     📖 C.95 “Вкладка [Configuration]”
3. **Окно предварительного просмотра**
   В окно предварительного просмотра можно посмотреть вид документа, который будет распечатываться при текущих настройках драйвера печати. Показывается изображение страницы, на которую применяются параметры печати.
4. **Profile**

Настройки параметров печати можно сохранить в качестве файла параметров пользователя. Нажав на кнопку [Save Profile] можно записать настройки параметров печати, и легко загрузить файл настроек, выбрав имя профиля в раскрывающемся списке.
📖 C.77 “Настройка параметров печати с помощью профилей”

5. **[OK]**
   Ввод введенных настроек и завершения настройки параметров печати.
6. **[Cancel]**
   Отмена введенных настроек и завершения настройки параметров печати.
7. **[Apply]**
   Ввод введенных настроек без закрытия процедуры настройки параметров печати. Эта кнопка отображается только при доступе к параметрам принтера из папки принтеров. Эта кнопка остается затемненной, пока настройки изменяются.
8. **[Help]**
   Открывается справка драйвера принтера.

❑ Вкладка [Basic]

Вкладка [Basic] содержит основные настройки операции печати, такие, как формат оригинала, формат бумаги, источник бумаги, тип бумаги, ориентация и т.д.

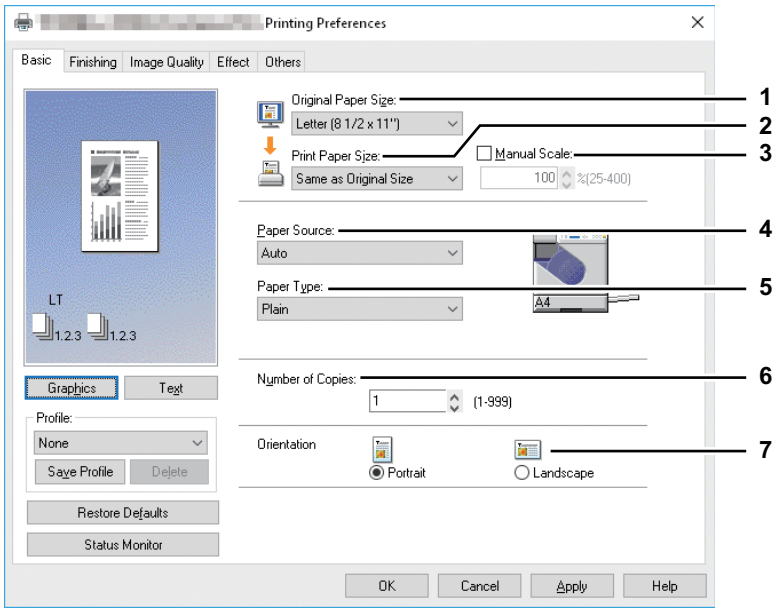

1. **Original Paper Size**
   Выбор размера документ для печати.
   Ниже приведен список основных доступных форматов:

   - A4 (210 x 297 мм)
   - A5 (148 x 210 мм)
   - A3 (297 x 420 мм)
   - B4 (257 x 364 мм)
   - B5 (182 x 257 мм)
   - Folio (210 x 330 мм)
   - Letter (8 1/2 x 11”)
   - Legal (8 1/2 x 14”)
   - Ledger (11 x 17”)
   - Statement (5 1/2 x 8 1/2”)
   - Computer (10 1/8 x 14”)
   - 13”LG (8 1/2 x 13”)
   - 8.5”SQ (8 1/2 x 8 1/2”)
   - 16K (195 x 270 мм)
   - 8K (270 x 390 мм)
   - Env-Com10 (4 1/8 x 9 1/2”)
   - Env-Monarch (3 7/8 x 7 1/2”)
   - Конверт DL (110 x 220 мм)
   - Конверт Cho-3 (120 x 235 мм)
   - Конверт You-4 (105 x 235 мм)

   Замечание

   - В соответствии с региональными стандартами в Windows стандартным форматом являются [A4] или [Letter]
   - Настройка зависит от модели.

2. **Print Paper Size**
   Выбор формата бумаги для распечатки. Когда хотите распечатать бумагу формата, совпадающего с форматом оригинала, выберите [Same as Original Size].

3. **Manual Scale**
   Введите вручную масштаб для увеличения или уменьшения изображения. Масштаб может быть между 25% и 400%.

Замечание

Если задаем масштаб оригиналов, включающие тонкие линии, ширина линии может измениться.

Совет

Подробные инструкции по распечатке с использованием ручного масштабирования см. на следующей странице:
📖 С.97 “Подгонка изображений к размеру бумаги”

4. Источник бумаги

Выбор источника бумаги в задании печати с наиболее подходящим форматом. Рисунок справа показывает формат бумаги для каждой настройки. При выборе источника бумаги выберите одну из показанных зеленых отметок на рисунке.

- **Auto** — Бумага выбирается автоматически в соответствии с форматом печатаемого документа.
- **Drawer 1** — Бумага подается из кассеты.
- **Bypass Tray** - Бумага подается из ручного лотка.

Замечание

Выбираемые значения сильно зависят от дополнительных устройств, установленных в это оборудование и их конфигурации во вкладке [Configuration].

5. Paper Type

Задается тип бумаги.

- **Plain** — Печать на обычной бумаге.
- **Thick** — Печать на толстой бумаге.
- **Thick1** — Печать на толстой бумаге 1.
- **Thick2** — Печать на толстой бумаге 2.
- **Transparency** — Печать на прозрачных листах.
- **Thin** — Печать на задней стороне толстой бумаги.

Замечание

- Когда в поле источника бумаги [Paper Source] выбрано значение [Drawer 1], в поле типа бумаги [Paper Type] можно выбрать только [Plain].
- Когда в поле [Print Paper Size] выбрано значение [Envelope], будет отображаться значения конверта [Envelope] и тип бумаги изменить нельзя.

6. Number of Copies

Задается число распечатываемых копий. Это значение может находиться между 1 и 999.

7. Orientation

Устанавливается ориентация бумаги для печати.

- **Portrait** — Документ распечатается в книжной ориентации.
- **Landscape** — Документ распечатается в альбомной ориентации.

❑ Вкладка [Finishing]

Вкладка [Finishing] позволяет применения сортировки печати и функции печати N-up.

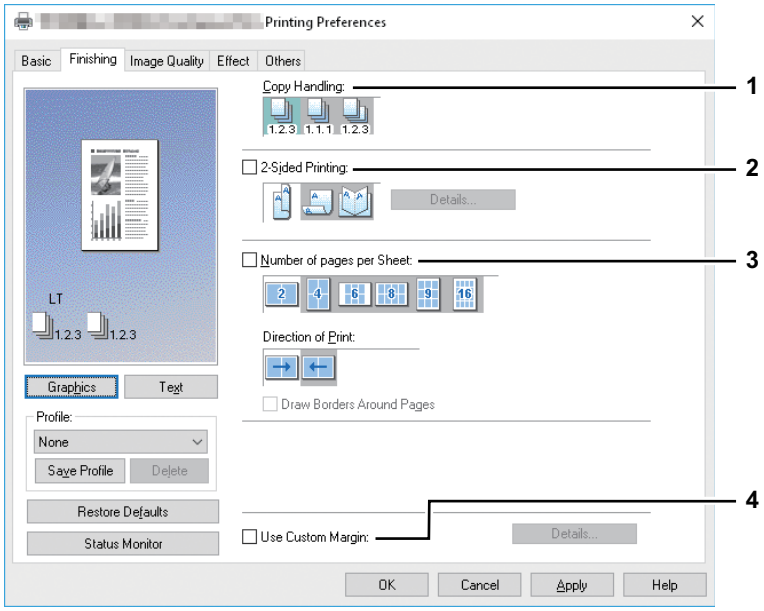

1. **Copy Handling**
   Устанавливается способ сортировки распечатанных листов в случае одновременной печати нескольких копий.
   - **Сортировка копий** - Выберите сортирование копий в порядке (1, 2, 3... 1, 2, 3...).

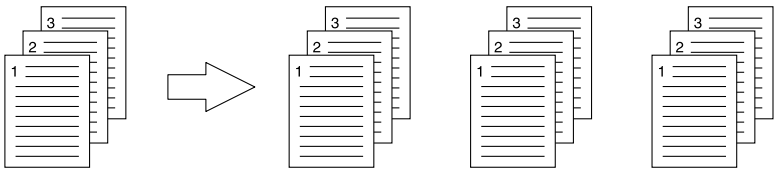

   - **Групповое копирование** - Выберите групповое копирование в порядке (1, 1, 1... 2, 2, 2... 3, 3, 3...).

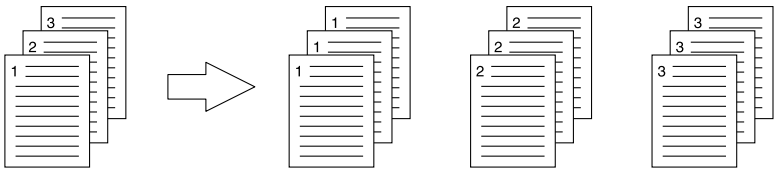

   - **Сортировка с поворотом копий** - Выбирает сортировку с поворотом копий.

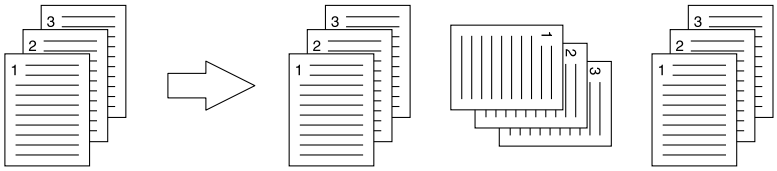

Замечание

- Групповое копирование и сортировка с поворотом копий выбираются только в случае, если используют не менее двух копий, что введено в поле числа копий.
- Сортировка с поворотом копий необходима для загрузки бумаги одного формата в два источника (кассета или ручной лоток) заранее, и при этом в один источник бумага укладывается в книжной ориентации, а во второй - в альбомной ориентации. Следует использовать бумагу форматов Letter, A4 или 16K.

Совет

Подробные инструкции по распечатке с использованием параметра обработки копий см. на следующей странице:
🕮 C.98 “Сортировка печати”

2. **Двусторонняя печать**
Задается печать на обе стороны бумаги. Установите этот флажок, а затем задайте поля для двусторонней печати.

- **Long Edge** — Выбирается при печати с обеих сторон с полем вдоль длинной стороны бумаги.

Книжная Альбомная

- **Short Edge** — Выбирается при печати с обеих сторон с полем вдоль короткой стороны бумаги.

Книжная Альбомная

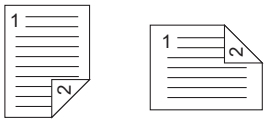

- **Booklet** — Выбирается при печати издания в виде буклета или журнала с соответствующей нумерацией. Если выбрана эта позиция, нажмите кнопку [Details], чтобы задать дополнительные параметры для печати книги.
📖 C.87 “Booklet Details”

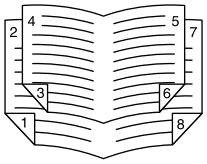

Замечание

- В зависимости от модели, функция двусторонней печати устанавливается в значение”Включено” по умолчанию.
- Убедитесь, что для использования данной функции печати, на вкладке [Basic] должны быть следующие настройки:
  - В списке [Print Paper Size] может быть бумага любого формата, кроме конвертов. Конверты использовать нельзя.
  - В списке [Paper Type] выбрать [Plain]. Другие типы бумаги использовать нельзя.

Совет

Подробные инструкции по распечатке с использованием настроек двусторонней печати см. на следующей странице:
📖 C.99 “Двухсторонняя печать”

3. **Number of pages per Sheet**
Задается печать нескольких страниц на один лист. Эти страницы уменьшаются для автоматического размещения на лист выбранного формата и последующей распечатки.

- **2 страницы** — Печать на одном листе изображения с двух упорядоченных страниц.
- **4 страницы** — Печать на одном листе изображения с четырех упорядоченных страниц.
- **6 страниц** — Печать на одном листе изображения с шести упорядоченных страниц.
- **8 страниц** — Печать на одном листе изображения с восьми упорядоченных страниц.
- **9 страниц** — Печать на одном листе изображения с девяти упорядоченных страниц.
- **16 страниц** — Печать на одном листе изображения с шестнадцати упорядоченных страниц.

Direction of Print
Задается, как располагаются страницы на лист.

- **Слева направо** - Позволяет печатать на одном листе страницы, упорядоченные по горизонтали слева направо и сверху вниз.
- **Справа налево** - Позволяет печатать на одном листе страницы, упорядоченных по горизонтали справа налево и сверху вниз.
- **Слева направо столбцом** — Позволяет печатать на одном листе страницы, упорядоченные вертикально сверху вниз и слева направо.

- **Справа налево столбцом** — Позволяет печатать на одном листе страницы, упорядоченные вертикально сверху вниз и справа налево

Draw Borders Around Pages
На каждой странице печатается кайма.

Совет

Подробные инструкции по распечатке с использованием параметра расположения нескольких страница на один лист [Number of pages per Sheet] см. на следующей странице:
📖 С.101 “Распечатка нескольких страниц на один лист”

4. Use Custom Margin
Позволяет задавать пользовательские поля. Установите этот флажок и щелкните по полю [Details], чтобы открыть диалоговое окно, а затем задайте параметры полей.

Замечание

- Если в [2-Sided Printing] выбрано [Booklet], этот параметр запрещен.
- Разрешите эту функцию для добавления полей, если это приложение не поддерживает функцию изменения полей. Но когда приложение имеет функцию изменения полей, используйте его возможности, а не указанного параметра.
- При печати буклета поле переплета задать невозможно.

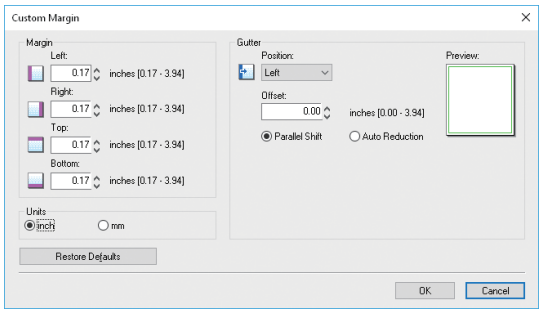

- **Margin** — Введите значения левого, правого, верхнего и нижнего полей в диапазоне между 4,2 и 100 мм.
- **Units** — Выберите единицу измерения, [inch] (дюймы) или [mm] (мм).
- **Position** — Выберите положение поля для подшивки из полей [Left], [Right], [Top] или [Bottom].
- **Offset** — Задайте ширину поля для подшивки в диапазоне между 0 и 100 мм.
- **Parallel Shift** — Распечатанное изображение смещается в соответствии со значениями, заданные в поле смещения [Offset].
  Когда в поле [Position] задано значение [Left] или [Right], изображения смещается в поперечном направлении. Когда в поле [Position] задано значение [Top] или [Bottom], изображения смещается в продольном направлении.

  Пример: Когда в поле [Position] указано [Left]

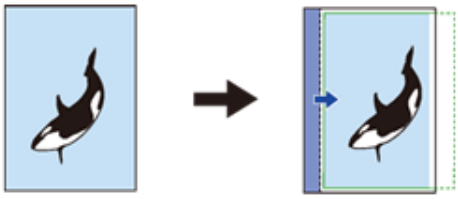

  Пример: Когда в поле [Position] указано [Top]

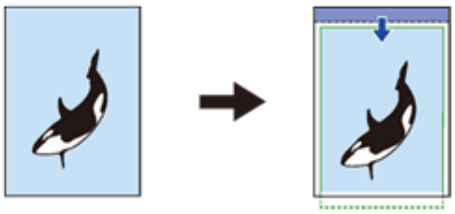

- **Auto Reduction** — Выделенное изображение пропорционально уменьшается и автоматически распечатывается таким образом, чтобы изображение полностью помещалось на странице.

Пример: Когда в поле [Position] указано [Left]

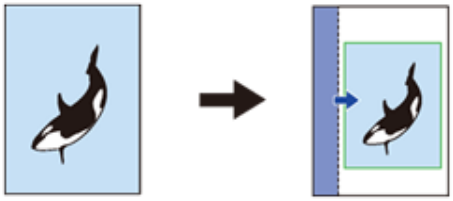

- **Preview** — Отображается результат настройки, сделанные в разделе внутренних полей [Gutter].
  Полоса (синяя): положение поля для подшивки
  Отображается, когда в поле смещения [Offset] введено значение не менее 0,1 мм.
  Стрелка (синяя): направление смещения площади изображения
  Рамка (зеленая): площади изображения
- **Restore Defaults** — Параметры полей [Margins] устанавливаются в стандартное значение.

Замечание

Если площадь изображения или распечатываемое изображение выходит за границы, печать производится таким образом, что выходящие участки изображения обрезаются.

Совет

При двусторонней печати поле для подшивки на обратной стороне бумаги располагается на противоположной стороне.

Booklet Details

В окне [Booklet Details] можно указать метод выполнения буклета.

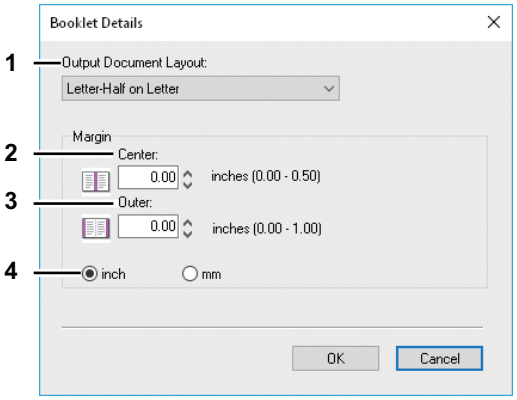

1. **Output Document Layout**
   Выберите размер буклета.
   - **A5 on A4** — Выбор печати буклета формата A5. Каждые 2 страницы распечатаются на бумаге A4 для размещения страниц на половине листа (A5).
   - **A4 on A3** — Выберите для печати буклета формата A4. Каждые 2 страницы распечатываются на лист A3 для размещения на половину листа (A4).
   - **B5 on B4** — Выберите для печати буклета формата B5. Каждые 2 страницы распечатываются на лист B4 для размещения на половину листа (B5).
   - **B6 on B5** — Выбор печати буклета формата B6. Каждые 2 страницы распечатаются на бумаге B5 для размещения страниц на половине листа (B6).
   - **1/2 Folio on Folio** — Выберите для печати буклета формата 1/2 Folio. Каждые 2 страницы распечатаются на бумаге Folio для размещения страниц на половине листа.
   - **A6 на A5** — Выбор печати буклета формата A6. Каждые 2 страницы распечатаются на бумаге A5 для размещения страниц на половине листа (A6).
   - **Letter-Half on Letter** — Выбор печати буклета формата 1/2 Letter. Каждые 2 страницы распечатаются на бумаге Letter для размещения страниц на половине листа.
   - **LT on LD** — Выберите для печати буклета формата Letter. Каждые 2 страницы распечатываются на лист Ledger для размещения на половину листа (Letter).
   - **1/2 LG on LG** — Выбор печати буклета формата 1/2 Legal. Каждые 2 страницы распечатаются на бумаге Legal для размещения страниц на половине листа.

- **1/2 Statement on Statement** — Выбор печати буклета формата 1/2 Statement. Каждые 2 страницы распечатаются на бумаге Statement для размещения страниц на половине листа.
- **1/2 Comp on Comp** — Выберите для печати буклета формата 1/2 Computer. Каждые 2 страницы распечатываются на лист Computer для размещения на половину листа.
- **1/2 13LG on 13LG** — Выбор печати буклета формата 1/2 13” LG. Каждые 2 страницы распечатаются на бумаге 13” LG для размещения страниц на половине листа.
- **1/2 8.5SQ on 8.5SQ** — Выбор печати буклета формата 1/2 8.5” SQ. Каждые 2 страницы распечатаются на бумаге 8,5” SQ для размещения страниц на половине листа.
- **32K on 16K** — Выбор печати буклета формата 32K. Каждые 2 страницы распечатаются на бумаге 16K для размещения страниц на половине листа.
- **16K on 8K** — Выберите для печати буклета формата 16K. Каждые 2 страницы распечатываются на лист 8K для размещения на половину листа.

2. **Margin - Center**
   Задает внутреннее поле страниц документа в центре на развороте. Можно ввести значения между 0,00 и 12,70 мм. Распечатываемые изображения будут уменьшаться в соответствии с настройками полей.

3. **Margin - Outer**
   Задает внутренне поле страниц документа на внешних краях. Можно ввести значения между 0,00 и 25,40 мм. Распечатываемые изображения будут уменьшаться в соответствии с настройками полей.

4. **Margin - Units**
   Выберите единицу изменения для центральных и внешних полей. Единицы измерения по умолчанию зависят от региональных настроек в Windows.

Совет

Подробные инструкции по распечатке с использованием параметра буклета см. на следующей странице:
📖 С.100 “Выполнение буклета”

❑ Вкладка [Image Quality]

Вкладка [Image Quality] позволяет выбрать тип печати изображения.

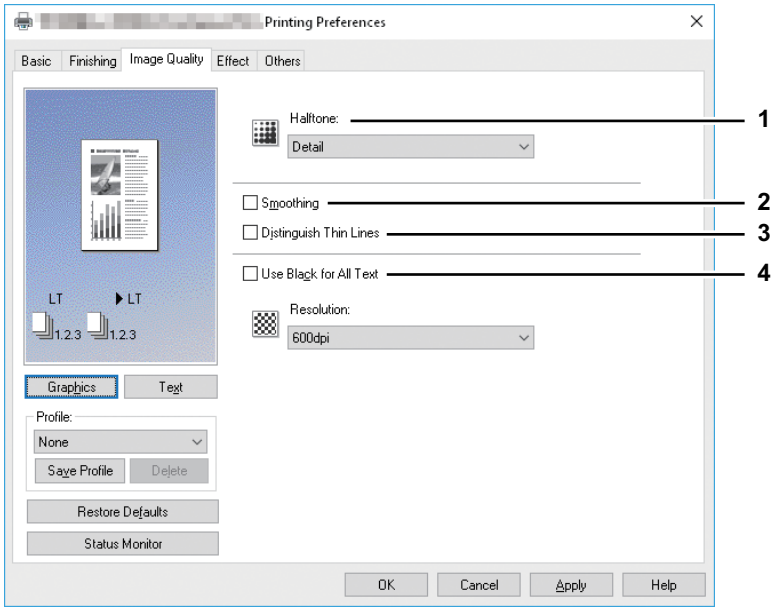

1. **Halftone**
   Задается метод распечатки в полутоновом режиме.
   - **Detail** — Выбирается с печатью в полутоновом режиме с выделением элементов.
   - **Smooth** — Выбирается для печати в полутоновом режиме с плавными переходами.

   Замечание

   Эта функция недоступна для драйвера принтера XPS.

2. **Smoothing**
   Установите этот флажок для сглаживания текста и графики при печати.

   Замечание

   Эта функция недоступна для драйвера принтера XPS.

3. **Distinguish Thin Lines**
   Установите этот флажок, чтобы были видны тонкие линии.

   Замечание

   Эта функция недоступна для драйвера принтера XPS.

4. **Use Black for All Text**
   Установите этот флажок, чтобы печатать весь текст в виде черных элементов, кроме белого текста.

5. **Resolution**
   300 dpi: Печать с разрешением 300 x 300 dpi.
   600dpi: Печать с разрешением 600 x 600 dpi.

   Замечание

   Эта функция недоступна для драйвера принтера XPS.

❑ Вкладка [Effect]

Вкладка эффектов [Effect] содержит параметры печати, добавляющие эффекты в задание на печать, такие, как водяные знаки и печать с поворотом.

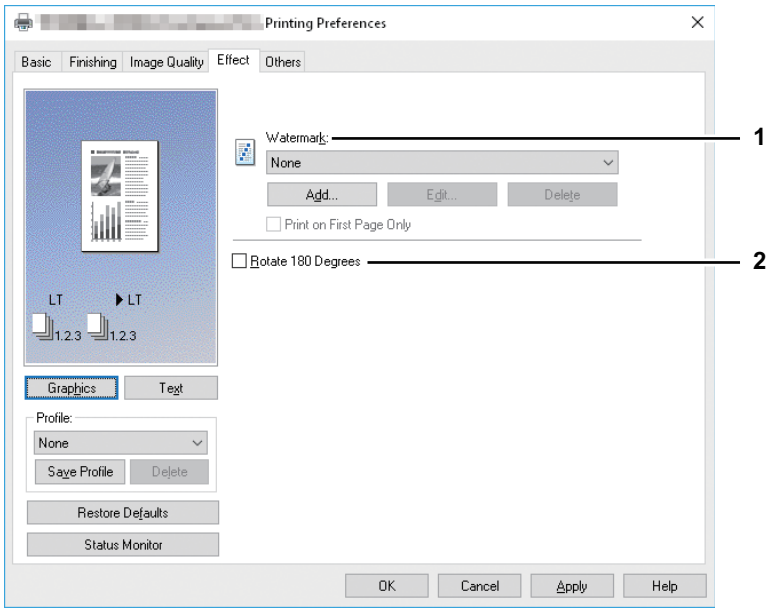

1. **Водяной знак**
   Выбирается используемый или редактируемый водяной знак. Показанные ниже позиции, за исключением значения [None], - это стандартные водяные знаки, зарегистрированные в драйвере принтера В этом поле можно добавить до 15 новых водяных знаков.

   - **None** — Водяной знак не используется.

   В раскрывающимся списке отображаются следующие водяные знаки по умолчанию:

   - TOP SECRET (СОВЕРШЕННО СЕКРЕТНО)
   - CONFIDENTIAL (КОНФИДЕНЦИАЛЬНО)
   - DRAFT (ЧЕРНОВИК)
   - ORIGINAL (ОРИГИНАЛ)
   - COPY (КОПИЯ)

   Замечание

   Эта функция недоступна для драйвера принтера XPS.

   Совет

   Подробные инструкции по распечатке с использованием параметра водяного знака см. на следующей странице:
   🕮 C.102 “Печать с водяным знаком”

   [Add]
   Создание нового водяного знака. При нажатии по этой кнопке появляется окно водяного знака [Watermark].
   🕮 C.91 “Добавление/редактирование водяного знака”

   [Edit]
   Выберите водяной знак в списке водяных знаков и нажмите эту кнопку для редактирования водяного знака. При нажатии по этой кнопке появляется окно водяного знака [Watermark].
   🕮 C.91 “Добавление/редактирование водяного знака”

   [Delete]
   Выберите водяной знак в списке водяных знаков и нажмите эту кнопку для удаления водяного знака.
   🕮 C.104 “Удаление водяного знака”

Замечание

- Стандартные водяные знаки удалить можно. Однако, как только они стерты, восстановить их не удастся.
- Значение [None] удалить невозможно.

Печатать только на первой странице
Печатать водяной знак только на первой странице. Эта настройка доступна, когда водяной знак выбран в списке водяных знаков [Watermark].

2. **Rotate 180 Degrees**
   Поворот изображения при печати.

Добавление/редактирование водяного знака

Нажав на кнопку [Add] или [Edit], откроем окно [Watermark], в котором можно создать новый водяной знак или отредактировать выбранные водяные знаки.

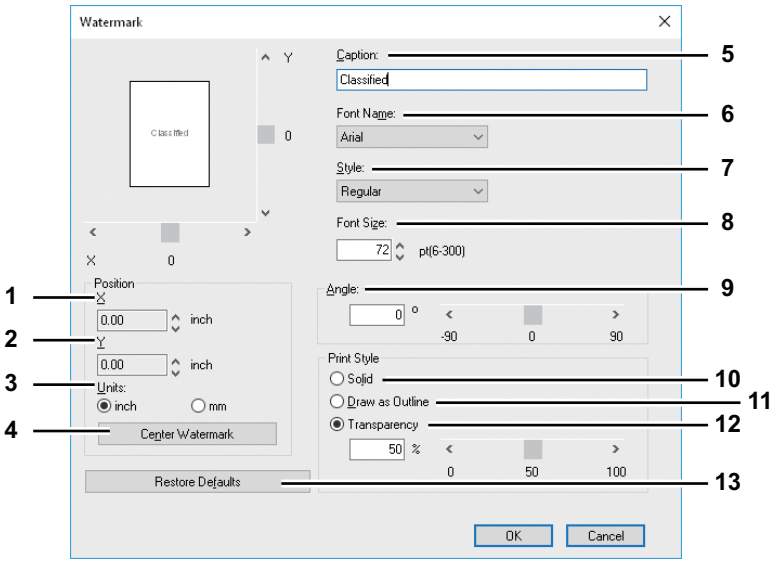

1. **X Position**
   Показано горизонтальное положение водяного знака. Для изменения положения используйте горизонтальную полосу прокрутки.
2. **Y Position**
   Показано вертикальное положение водяного знака. Для изменения положения используйте вертикальную полосу прокрутки.
3. **Units**
   Выберите единицу значений для полей “X Position” и “Y Position”.
4. **[Center Watermark]**
   Автоматическое перемещение положения водяного знака по центру.
5. **Caption**
   Введите текст водяного знака. Можно ввести до 63 символов.
   При редактировании выбранного водяного знака текст отображается в этом поле.
   Введенный текст отображается на изображении слева.
6. **Font Name**
   Выбирается используемый шрифт для текста водяного знака.
7. **Style**
   Выбирается стиль шрифта для текста водяного знака.
   - **Regular** — Выбирается обычный шрифт для этого текста.
   - **Bold** — Выбирается полужирный шрифт для этого текста.
   - **Italic** — Выбирается курсив для этого текста.
   - **Bold Italic** — Выбирается полужирный курсив для этого текста.

8. **Font Size**
   Введите размер шрифта для текста водяного знака. Размер шрифта задается в диапазоне от 6 до 300 с шагом 1 пункт.

9. **Angle**
   Введите значение угла для поворота текста водяного знака. Этот угол можно задать в диапазоне от -90 до 90 градусов с шагом 1 градус. Также можно установить угол в градусах с помощью полосы прокрутки.

10. **Solid**
    Распечатывается сплошной водяной знак.

11. **Draw as Outline**
    Распечатывается контурный водяной знак.

12. **Transparency**
    Распечатывается прозрачный водяной знак. В этом случае выберите яркость в диапазоне от 0 (сплошной) до 100 % (полностью прозрачный) с шагом 1 %. Также можно установить яркость с помощью полосы прокрутки.

13. **[Restore Defaults]**
    Открывается диалоговое окно [Watermark] для восстановления исходных настроек по умолчанию.

❑ Вкладка [Others]

Вкладка [Others] включает параметров принтера, такие как экономия тонера и т. д.

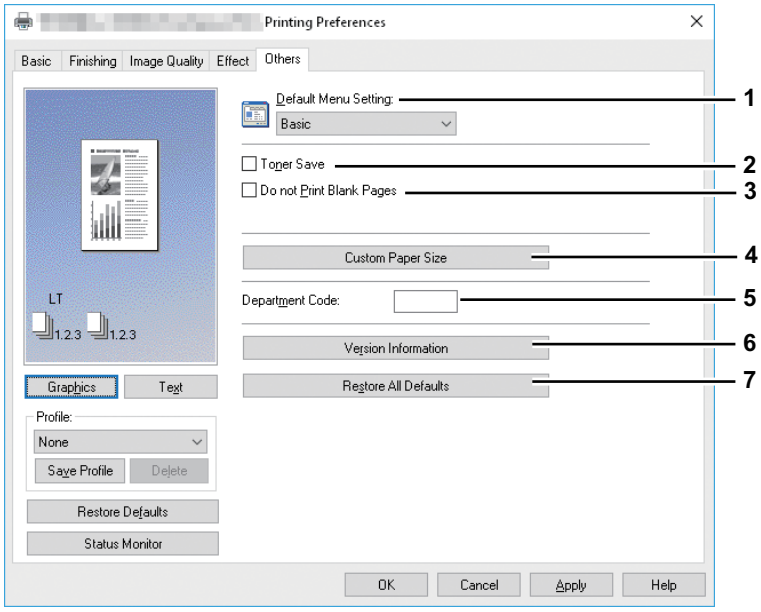

1. **Default Menu Setting**
   Выберите вкладку по умолчанию, отображенную при открывании параметров драйвера принтера. Для удобства работы установите часто используемые функции в исходные параметры.

   Замечание

   Если настройки выполнены во вкладке [Others] из страницы настройки печати в приложении, при закрытии драйвера принтера эти настройку будут сброшены в исходное состояние.
   Если хотите установить настройки в исходное состояние, откройте драйвер принтера в папке [Устройства и принтеры].
   🕮 C.76 “Настройка начальных значений параметров печати”

2. **Toner Save**
   Печать в режиме экономии тонера.

   Замечание

   - Когда включен режим экономии тонера, печать будет светлее.
   - Эта функция недоступна для драйвера принтера XPS.

3. **Do not Print Blank Pages**
   Установите этот флажок, чтобы игнорировать пустые страницы при печати.

   Замечание

   - Если функция водяного знака включена, распечатываться будут все страницы, даже если содержимого на них нет.
   - Страницы, в которых существуют колонтитулы, печатаются, даже если они пустые.
   - Эта функция недоступна для драйвера принтера XPS.

4. **Custom Paper Size**
   Щелкните, чтобы задать пользовательский размер бумаги. Когда на него щелкните, открывается окно [Custom Paper Size].
   📖 C.93 “Custom Paper Size”

   Замечание

   - Чтобы установить вкладку [Custom Paper Size], необходимо войти в окно параметров драйвера принтера из папки [Устройства и принтеры] (Windows Server 2008: [Принтер]), а не из диалогового окна [Принтер] в приложении.
   - Параметр [Custom Paper Size] можно установить лишь при работе с правами администратора.
   - Размеры бумаги не должны быть менее 100 x 148 мм или более 297 x 432 мм.
   - Эта функция недоступна для драйвера принтера XPS.

5. **Department Code**
   Если используется управление аппарата с кодами отдела, введите такой код. Чтобы получить код отдела, обратитесь к администратору
   Код отдела состоит из пяти цифр.

6. **Version Information**
   Щелкните на эту кнопку, чтобы посмотреть версию драйвера принтера.

7. **Restore All Defaults**
   Щелкните на эту кнопку, чтобы сбросить все параметры печати в настройки по умолчанию.
   Чтобы начать восстановления параметров, в окне подтверждения нажмите [OK], а чтобы отменить эту операцию, нажмите кнопку [Cancel].

Custom Paper Size

В окне [Custom Paper Size] можно определить до 40 пользовательских форматов бумаги. Созданный вами пользовательский размер бумаги можно выбирать в списках [Original Paper Size] и [Print Paper Size] во вкладке [Basic].

Диалоговое окно [Custom Paper Size - Paper Size List]

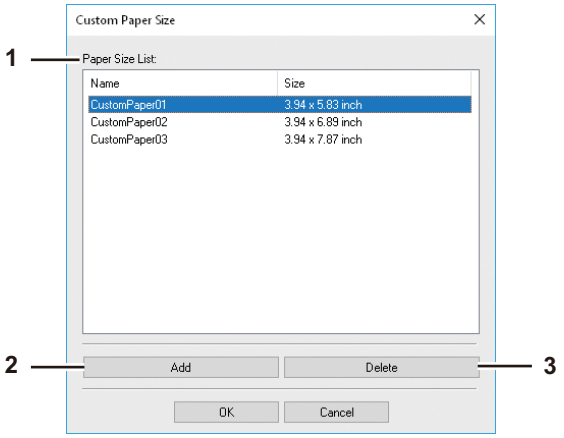

Диалоговое окно [Custom Paper Size - Name]

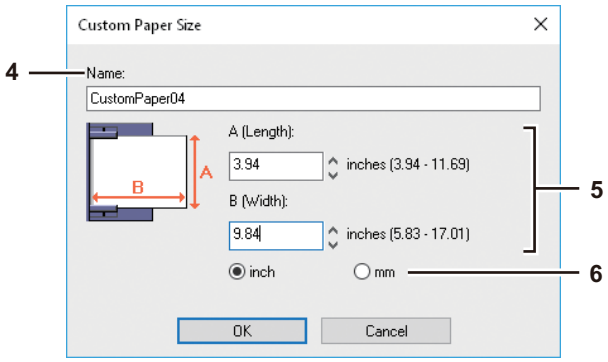

1. **Paper Size List**
   Выбирается изменяемый пользовательский размер бумаги.
2. **[Add]**
   Нажмите на эту кнопку, чтобы открыть окно [Custom Paper Size - Name].
3. **[Delete]**
   Нажмите эту кнопку, чтобы очистить и восстановить стандартную настройку выбранного пользовательского размера бумаги, заданного в окне [Paper Size List]. Щелкнув на эту кнопку, появляется окно. Чтобы удалить эти настройки, щелкните [Yes].
4. **Name**
   Ввод названия пользовательского размера бумаги. Можно ввести до 63 символов. Это имя будет отображаться в списках [Original Paper Size] и [Print Paper Size] во вкладке [Basic].
5. **Размер бумаги**
   Для задания размера бумаги введите A (длина) и B (ширина).

   Замечание

   Диапазон выбираемых значений A (длина) и B (ширина) зависит от модели. Выберите значения в пределах указанного диапазона справа.
6. **Units**
   Выберите единицу измерений для размером бумаги. Единицы измерения по умолчанию зависят от региональных настроек в Windows.

Замечание

- Чтобы зарегистрировать пользовательский размер бумаги, либо A (длина), либо B (ширина) должна отличаться от стандартного размера бумаги не менее чем на 7 мм. В противном случае созданный пользовательский размер бумаги считается стандартным размером.
- Невозможно создать пользовательский размер бумаги с размером длиной A (Length) превышающим ширины B (Width). Если хотите распечатать такой документ, для параметра ориентации [Orientation] выберите альбомную ориентацию ([landscape]).

❑ Вкладка [Configuration]

Вкладка конфигурации [Configuration] позволяет настраивать параметры. При установки некоторых дополнительных устройств, в этой вкладке нужно настроить конфигурацию аппарата. Вкладка [Configuration] может отображаться только из папки принтеров (и не отображается при свойств диалогового окна печати приложения).

Замечание

Чтобы установить вкладку [Configuration], необходимо войти в окно параметров драйвера принтера из папки [Устройства и принтеры] (Windows Server 2008: [Принтер]). Подробные инструкции по установке вкладки [Configuration] см. на следующей странице:
🕮 C.68 “Ручная конфигурация параметров”

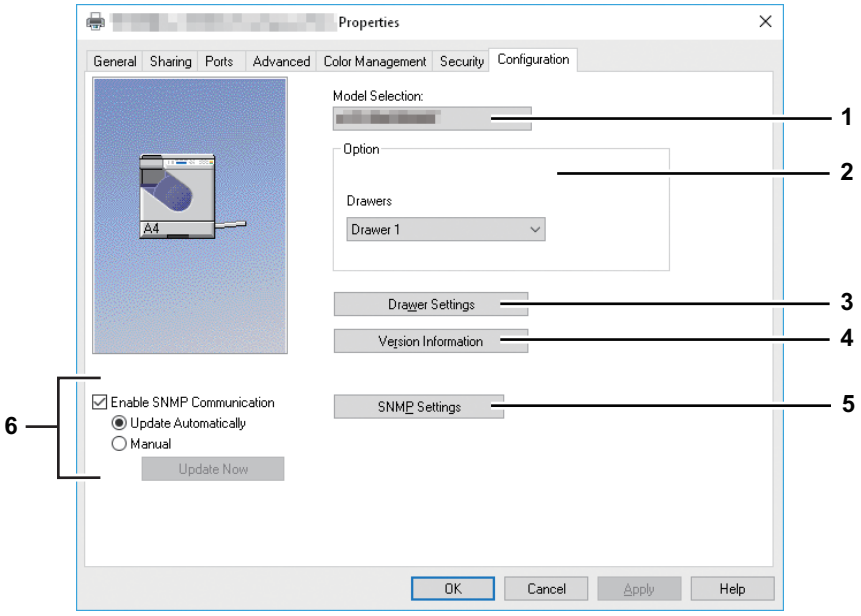

1. **Model Selection**
   Задается модель.
2. **Option**
   Этот параметр определяет, установлены ли следующие дополнительные устройства.

   Drawers
   Здесь задаются параметры установки кассет в зависимости от конфигурации.
   - **Drawer 1** — Выбирается, когда установлена только кассета 1.
     🕮 C.96 “Настройка кассеты”
3. **[Drawer Setting]**
   Задаются формат и тип бумаги в каждой кассете. После этого открывается окно [Drawer Settings].
   🕮 C.96 “Настройка кассеты”
4. **[Version Information]**
   Открывается окно [Version Information].
5. **[SNMP Settings]**
   Щелкните эту кнопку, когда необходимо проверить параметры SNMP.
   🕮 C.96 “Настройка SNMP”
6. **[Enable SNMP Communication]**
   Разрешает связь по протоколу SNMP между машиной и компьютером для получения данных конфигурации.

   Автоматическое/ручное обновление
   Определите, выбирается ли вариант автоматического обновления при каждом входе во вкладку [Configuration] драйвера принтера, либо это выполняется вручную.

   [Update Now]

Доступна только при выбранном [Manual]. Чтобы получить сведения о конфигурации оборудования, нажмите эту кнопку.

Настройка кассеты

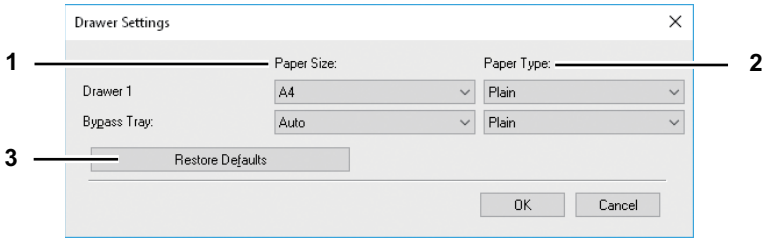

1. **Формат бумаги**
   Выбор формата в каждой кассете.
2. **Paper Type**
   Выбор типа бумаги в каждой кассете.
3. **[Restore Defaults]**
   Восстанавливается конфигурация аппарата, отображенная во вкладке [Configuration], с параметрами, установленными при производстве аппарата.

Настройка SNMP

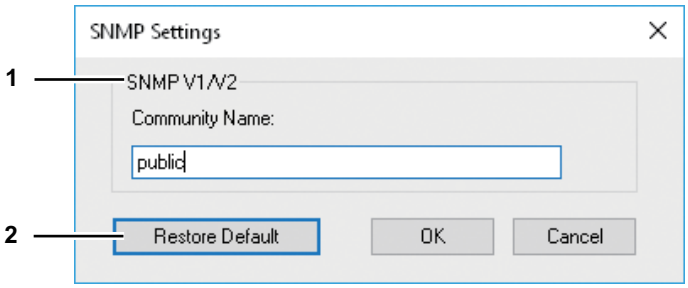

1. **SNMP V1/V2**
   Community Name—Если имя сообщества отличается от “частное” (по умолчанию) при установке сообщества SNMP для МФУ Toshiba, введите его имя.

   Замечание

   - Чтобы найти МФУ Toshiba в среде SNMP V1/V2, имена сообщества, установленные для целевого МФУ Toshiba, необходимо указать правильно. За консультациями обратитесь к администратору.
   - Чтобы изменить имя сообщества необходимо иметь права администратора. Необходимо войти в систему с правами “Администратор” и открыть раздел свойств драйвера принтера.
   - Имя сообщества может быть длиной до 31 символа, включая показанные ниже символы.
     ! “ # $ % & ‘ ( ) * + , - / : ; < = > ? @ [\ ] ^ _ ` { | } ~
2. **[Restore Defaults]**
   Щелкните эту кнопку, чтобы сбросить все настройки в исходную заводскую конфигурацию.

Распечатка с оптимальными функциями

В этом разделе описаны процедуры для различных типов заданий печати, использующих вариантов макетирования и завершения. Перед началом работы прочитайте этот раздел и выберите оптимальную процедуру распечатки документов.

📖 C.97 “Параметры макетирования и завершения во вкладке [Basic].”
📖 C.98 “Параметры макетирования и завершения во вкладке [Finishing].”
📖 C.102 “Параметры завершения во вкладке [Finishing]”

■ Параметры макетирования и завершения во вкладке [Basic].

С использованием этого драйвер принтера можно установить множества вариантов макетирования, чтобы получить оптимальный результат. В этом разделе объясняется функции печати, включенные во вкладке [Basic].

📖 C.97 “Подгонка изображений к размеру бумаги”

❑ Подгонка изображений к размеру бумаги

Автоматическое увеличение или уменьшение изображения для точной подгонки с выбранным форматом бумаги, либо его масштабирования вручную.

Увеличения или уменьшения изображения для точной подгонки с выбранным форматом бумаги

1 **Откройте вкладку [Basic].**

2 **В поле [Original Paper Size] выберите размер документа. Затем в список [Print Paper Size] выберите нужный размер бумаги.**

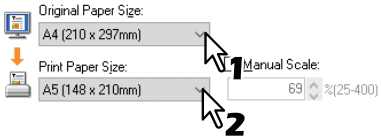

Изображение документа автоматически увеличивается или уменьшается в зависимости от размера оригинала и формата печати.

3 **Установите любые другие параметры печати и нажмите [OK].**

4 **Щелкните [OK] или [Print], чтобы передать задание печати.**

Распечатка увеличенного или уменьшенного изображения, задаваемого с ручным масштабированием

1 **Откройте вкладку [Basic].**

2 **Установите флажок [Manual Scale]. После этого введите масштаб.**

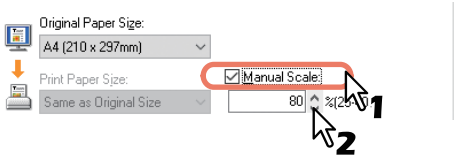

Масштаб может быть задан от 25 % до 400 % с шагом 1 %.

3 **Установите любые другие параметры печати и нажмите [OK].**

4 **Щелкните [OK] или [Print], чтобы передать задание печати.**

■ Параметры макетирования и завершения во вкладке [Finishing].

С использованием этого драйвер принтера можно установить множества вариантов макетирования, чтобы получить оптимальный результат. В этом разделе объясняется функции печати, включенные во вкладке [Finishing].

📖 C.98 “Сортировка печати”
📖 C.99 “Двухсторонняя печать”
📖 C.100 “Выполнение буклета”
📖 C.101 “Распечатка нескольких страниц на один лист”

❑ Сортировка печати

Выбор числа копий выходных документов - отдельно для каждой копии и группировки каждой страницы.

Сортировка печатаемых документов в соответствии с порядком копий

1. **Откройте вкладку [Basic].**
2. **В поле [Number of Copies] введите число копий.**

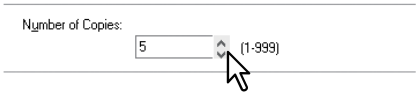

3. **Откройте вкладку [Finishing].**
4. **В области [Copy Handling] выберите значок [Сортировка копий].**

5. **Установите любые другие параметры печати и нажмите [OK].**
6. **Щелкните [OK] или [Print], чтобы передать задание печати.**

Сортировка печатаемых документов в соответствии с порядком номера страниц

В качестве пример предположим, что у вас имеется задание из трех страниц (A, B, C) и вы хотите, чтобы были собраны комплекты каждой страницы в порядке (AAA, BBB, CCC).

1. **Откройте вкладку [Basic].**
2. **В поле [Number of Copies] введите число копий.**

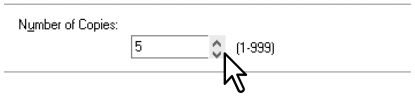

3. **Откройте вкладку [Finishing].**
4. **В области [Copy Handling] выберите значок [Групповое копирование].**

5. **Установите любые другие параметры печати и нажмите [OK].**
6. **Щелкните [OK] или [Print], чтобы передать задание печати.**

Сортировка распечатанных документов по горизонтали и по вертикали для каждой копии.

Замечание

- Сортировка с поворотом копий может быть разрешена только при распечатке бумаги форматов Letter, A4 или 16K.
- Чтобы выполнить сортировку с поворотом копий, листы должны быть уложены в вертикальной и горизонтальной ориентацией (например: A4 и A4-R).

1 **Откройте вкладку [Basic].**

2 **В поле [Number of Copies] введите число копий.**

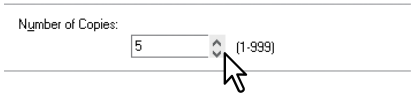

3 **Откройте вкладку [Finishing].**

4 **Выберите значок сортировки с поворотом копий на поле [Copy Handling].**

5 **Установите любые другие нужные параметры печати и нажмите [OK].**

6 **Щелкните [OK] или [Print], чтобы передать задание печати.**
Распечатанные документы чередуются по горизонтали и по вертикали.

❑ Двухсторонняя печать

Можно распечатать на обе стороны бумаги.

1 **Откройте вкладку [Basic], чтобы выбрать следующие настройки.**

- В списке [Print Paper Size] может быть бумага любого формата, кроме конвертов. Конверты использовать нельзя.
- В списке [Paper Type] выбрать [Plain]. Другие форматы бумаги использовать нельзя.

2 **Откройте вкладку [Finishing], установите флажок [2-Side Printing] и выберите нужный значок сшивки.**

Long Edge — Выбирается при печати с обеих сторон с полем вдоль длинной стороны бумаги.
Short Edge — Выбирается при печати с обеих сторон с полем вдоль короткой стороны бумаги.
Booklet — Выбирается при печати издания в виде буклета или журнала с соответствующей нумерацией.

Совет

Также вы можете задать двустороннюю печать путем выбора значка Booklet. Для получения инструкций по выполнению печати буклета см. следующий раздел.
📖 С.100 “Выполнение буклета”

3 **Установите любые другие нужные параметры печати и нажмите [OK].**

4 **Щелкните [OK] или [Print], чтобы передать задание печати.**
Данное задание печати распечатано на обе стороны бумаги в заданной ориентации.

❑ Выполнение буклета

Можно создать документ в виде книги или журнала, выбрав вариант буклета.

Создание буклета

1 **Откройте вкладку [Finishing].**

2 **Установите флажок [2-Sided Printing] и выберите значок буклета.**

3 **Щелкните [Details].**
Откроется окно [Booklet Details].

4 **В области [Output Document Layout] выберите размер буклета.**

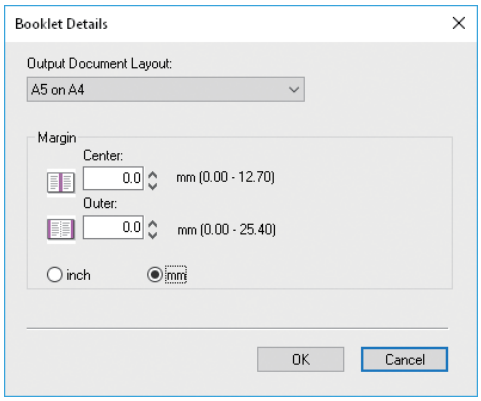

A5 on A4 — Выбор печати буклета формата A5. Каждые 2 страницы распечатаются на бумаге A4 для размещения страниц на половине листа (A5).
A4 on A3 — Выберите для печати буклета формата A4. Каждые 2 страницы распечатываются на лист A3 для размещения на половину листа (A4).
B5 on B4 — Выберите для печати буклета формата B5. Каждые 2 страницы распечатываются на лист B4 для размещения на половину листа (B5).
B6 on B5 — Выбор печати буклета формата B6. Каждые 2 страницы распечатаются на бумаге B5 для размещения страниц на половине листа (B6).
1/2 Folio on Folio — Выберите для печати буклета формата 1/2 Folio. Каждые 2 страницы распечатаются на бумаге Folio для размещения страниц на половине листа.
A6 на A5 — Выбор печати буклета формата A6. Каждые 2 страницы распечатаются на бумаге A5 для размещения страниц на половине листа (A6).
Letter-Half on Letter — Выбор печати буклета формата 1/2 Letter. Каждые 2 страницы распечатаются на бумаге Letter для размещения страниц на половине листа.
LT on LD — Выберите для печати буклета формата Letter. Каждые 2 страницы распечатываются на лист Ledger для размещения на половину листа (Letter).
1/2 LG on LG — Выбор печати буклета формата 1/2 Legal. Каждые 2 страницы распечатаются на бумаге Legal для размещения страниц на половине листа.
1/2 Statement on Statement — Выбор печати буклета формата 1/2 Statement. Каждые 2 страницы распечатаются на бумаге Statement для размещения страниц на половине листа.
1/2 Comp on Comp — Выберите для печати буклета формата 1/2 Computer. Каждые 2 страницы распечатываются на лист Computer для размещения на половину листа.
1/2 13LG on 13LG — Выбор печати буклета формата 1/2 13” LG. Каждые 2 страницы распечатаются на бумаге 13” LG для размещения страниц на половине листа.
1/2 8.5SQ on 8.5SQ — Выбор печати буклета формата 1/2 8.5” SQ. Каждые 2 страницы распечатаются на бумаге 8,5” SQ для размещения страниц на половине листа.
32K on 16K — Выбор печати буклета формата 32K. Каждые 2 страницы распечатаются на бумаге 16K для размещения страниц на половине листа.
16K on 8K — Выберите для печати буклета формата 16K. Каждые 2 страницы распечатываются на лист 8K для размещения на половину листа.

5 **При желании добавьте промежуток для корешка между страницами, введя ширину в поле [Center], а если хотите добавить внешние поля, введите ширину в поле [Outer].**

- В области [Units] можно изменить единицу измерения для полей.
- В зависимости от единицы измерения, центральное поле можно установить в диапазоне от 0,00 до 12,70 мм в единицах миллиметрах с шагом 0,10 мм или в диапазоне от 0,00 до 0,50 дюйма в единицах дюймов с шагом 0,01 дюйма.
  Распечатываемые изображения будут уменьшаться в соответствии с настройками полей.
- В зависимости от единицы измерения, центральное поле можно установить в диапазоне от 0,00 до 12,70 мм в единицах миллиметрах с шагом 0,10 мм или в диапазоне от 0,00 до 0,50 дюйма в единицах дюймов с шагом 0,01 дюйма.
  Распечатываемые изображения будут уменьшаться в соответствии с настройками полей.

6 **Чтобы закрыть окно [Booklet Details], нажмите [OK].**

7 **Установите любые другие нужные параметры печати и нажмите [OK].**

8 **Щелкните [OK] или [Print], чтобы передать задание печати.**
Задание печати распечатывается в виде буклета.

❑ Распечатка нескольких страниц на один лист

Распечатка нескольких страниц документа на один лист бумаги (функция N-up). Эта функция очень удобна для просмотра большого числа страниц для общего вида или порядка страниц.
Например, чтобы проверить путь навигации ряда страниц сайта или просмотреть комментариев слайдов, использование этой функции не только удобна, но и сохраняет бумагу.

Печать нескольких страниц на один лист

1 **Откройте вкладку [Finishing].**

2 **В списке [Number of pages per sheet] выберите число страниц, печатаемых на одном листе.**

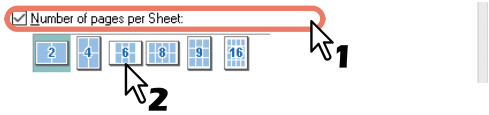

2 страницы — Печать на одном листе изображения с двух упорядоченных страниц.
4 страницы — Печать на одном листе изображения с четырех упорядоченных страниц.
6 страниц — Печать на одном листе изображения с шести упорядоченных страниц.
8 страниц — Печать на одном листе изображения с восьми упорядоченных страниц.
9 страниц — Печать на одном листе изображения с девяти упорядоченных страниц.
16 страниц — Печать на одном листе изображения с шестнадцати упорядоченных страниц.

3 **Выберите, как располагаются страницы на один лист в параметре [Direction of print].**

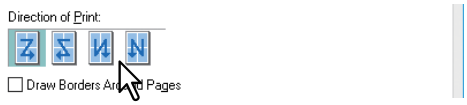

Слева направа - Позволяет печатать на одном листе страницы, упорядоченные по горизонтали слева направо и сверху вниз.
Справа налево - Позволяет печатать на одном листе страницы, упорядоченных по горизонтали справа налево и сверху вниз.
Слева направо столбцом — Позволяет печатать на одном листе страницы, упорядоченные вертикально сверху вниз и слева направо.
Справа налево столбцом — Позволяет печатать на одном листе страницы, упорядоченные вертикально сверху вниз и справа налево

Совет

Элементы, выбранные в поле [Direction of print] крайне сильно зависят от числа страниц, выбранные в поле [Number of pages per Sheet].

4 **Если хотите установить линию около каждой страницы, установите флажок [Draw Borders Around Pages].**

5 **Установите любые другие параметры печати и нажмите [OK].**

6 **Щелкните [OK] или [Print], чтобы передать задание печати.**

■ Параметры завершения во вкладке [Finishing]

С использованием этого драйвер принтера можно установить множества вариантов макетирования, чтобы получить оптимальный результат. В этом разделе объясняется функции печати, включенные во вкладке [Effect].

🕮 C.102 “Печать с водяным знаком”

❑ Печать с водяным знаком

Водяные знаки напечатываются на документе с полезными сообщениями, такими как [TOP SECRET], [CONFIDENTIAL], [DRAFT], [ORIGINAL] или [COPY]. Можно выбрать несколько предопределённых водяных знаков, либо можно создать собственные водяные знаки.
Водяные знаки - это только текст.

Распечатка водяного знака

1 **Откройте вкладку [Effect].**

2 **В поле [Watermark] выберите печатываемый водяной знак.**

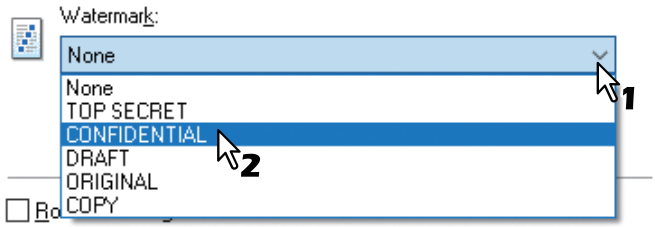

Замечание

Если выбранные водяные знаки не подходят, можно создать новый.

🕮 C.103 “Создание или изменение водяного знака”

3 **Если вы хотите напечатать водяной знак только на первой странице, установите флажок [Print on First Page Only].**

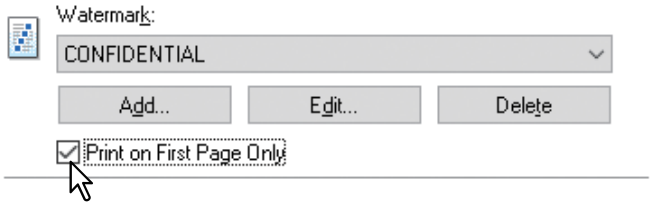

4 **Установите любые другие параметры печати и нажмите [OK].**

5 **Щелкните [OK] или [Print], чтобы передать задание печати.**

Создание или изменение водяного знака

1 Нажмите кнопку [Add], чтобы создать новый водяной знак или нажмите кнопку [Edit], чтобы отредактировать водяной знак.

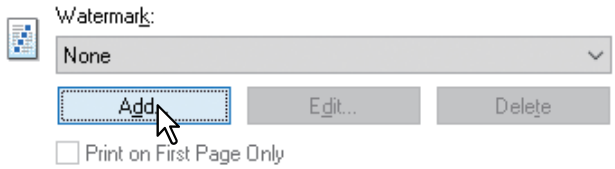

Откроется окно [Watermark].

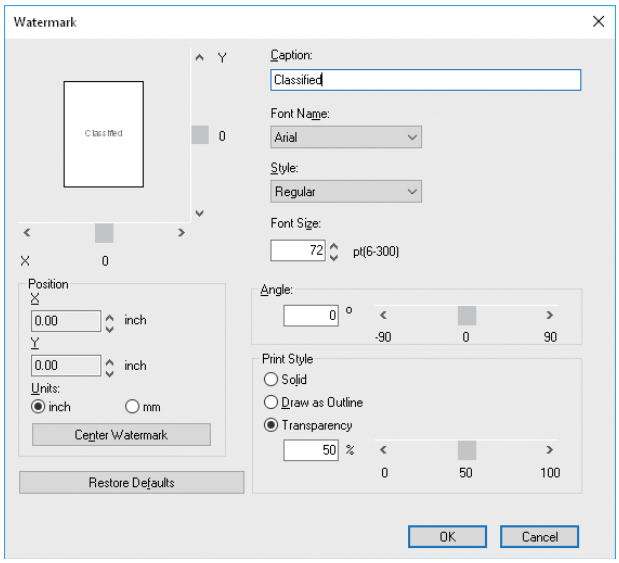

2 Введите текст водяного знака в поле [Caption].

Для поля [Caption] можно ввести до 63 символов. Однако, если введено слишком много символов, водяной знак будет печататься неправильно.

3 В списке [Font Name] выберите шрифт для водяного знака.

4 В списке [Style] выберите шрифт для водяного знака.

5 Введите размер шрифта в поле [Font Size].

Размер шрифта можно задавать в пределах от 6 до 300 с шагом 1.

6 Для поворота водяного знака введите в поле [Angle] угол поворота в градусах.

- Этот угол можно задать в диапазоне от -90 до 90 градусов с шагом 1 градус в поле [Angle].
- Также можно установить угол с помощью полосы прокрутки.

7 Выберите параметры печати текста водяного знака: [Solid[, [Draw as Outline] и [Transparency].

Solid - Распечатывается сплошной водяной знак.
Draw as Outline - Распечатывается контурный водяной знак.
Transparency — Распечатывается прозрачный водяной знак. Устанавливается коэффициент прозрачности с диапазоне от 0 до 100 % в шагом 1 %. Также можно установить прозрачности с помощью полосы прокрутки.

8 Для регулировки расположения водяного знака введите значения X и Y либо задайте с помощью полосы прокрутки

- Можно задать положения по горизонтали (X) и по горизонтали (Y).
- Можно выбрать нужную единицу измерения, дюймы [inch] или миллиметры [mm].
- Щелкните поле [Center Watermark], чтобы установить текст водяного знака в центре страницы.

9 Чтобы сохранить параметры водяного знака, щелкните [OK].

Удаление водяного знака

Замечание

Вы можете удалить стандартные водяные знаки. Однако это невозможно восстановить, нажав на кнопку [Restore Defaults].

1 **Выберите в списке [Watermark] удаляемый водяной знак.**

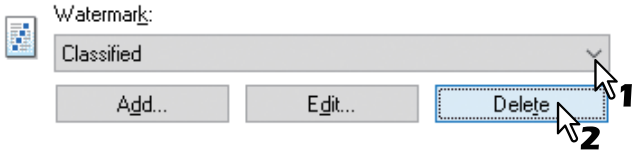

2 **Нажмите кнопку [Delete].**

Появляется окно подтверждения [Confirm Delete].

3 **Нажмите кнопку [Yes].**

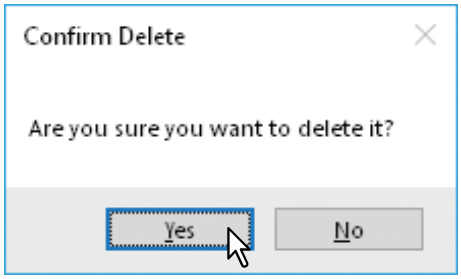

4

ФУНКЦИИ ПЕЧАТИ (macOS)

Печать из приложения **106**
Соображения и ограничения 106
Как печатать 106

Настройка параметров печати **108**
Параметры страницы [Page Setup] 108
Параметры печати 110

Печать из приложения

В этой главе описаны методы печати из системы от OS X 10.11.x до macOS 10.14.

🕮 C.106 “Соображения и ограничения”
🕮 C.106 “Как печатать”

■ Соображения и ограничения

Некоторые параметры печати, такие как сортировку, можно задать и в приложении, и в драйвере печати. Если сортировка устанавливается в приложении, распечатка документов может оказаться не достаточно правильной. Если это происходит, для настройки сортировки используйте драйвер принтера. В зависимости от приложения, некоторые параметра печати, такие как ориентация, лучше задавать в приложении. Для параметров печати, которые можно задавать и в приложении, и в драйвере, посмотрите руководство по конкретному приложению.

■ Как печатать

Все принтеры управляются из [Print & Fax]/[Printers & Scanners] в разделе [System Preferences]. Как только принтер добавлен в список принтеров, можно выбрать любой принтер из диалогового окна [Page Setup] или из окна [Print].

В приложениях macOS параметры печати задаются как в окне [Page Setup], так и в окне [Print].

Совет

- При создании документа обычно задаются атрибуты страницы, такие как формат бумаги и ориентация страниц в вашем приложении, которые связаны с параметрами настройки страницы.
- Некоторые параметры в окне [Print] могут изменяться в зависимости от приложения.

❑ Печать из приложения macOS

1 **Откройте файл и выберите команду [Print] из меню [File] приложения.**

2 **Выберите имя вашего принтера из окна [Format For] и убедитесь, что установленные атрибуты страницы подходят для данного файла.**

🕮 C.108 “Параметры страницы [Page Setup]”

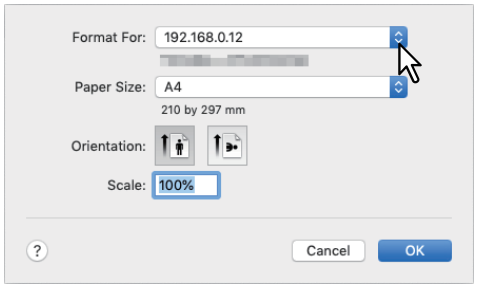

3 **Нажмите кнопку [OK], чтобы сохранить атрибуты страницы.**

4 **Выберите команду [Print] из меню [File] этого приложения.**

5 **Убедитесь, что имя принтера имеется в [Printer] и установите параметры распечатываемого файла.**

📖 С.110 “Параметры печати”

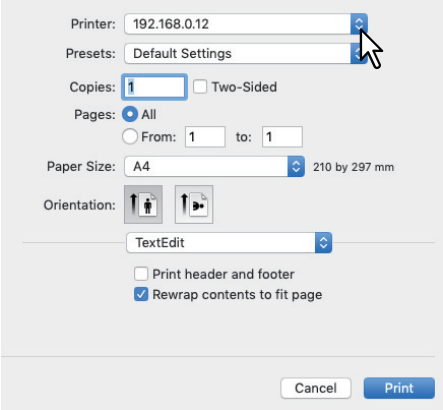

Совет

Можно установить параметры печати заранее в окне [Print]. В меню настраиваемых параметров [Presets] выберите [Save as] и сохраните их с новым именем. При использовании настраиваемых параметров выберите имя начальных установок из меню [Presets].

6 **Для печати документа нажмите [Print].**

Настройка параметров печати

При распечатке документа из macOS необходимо установить параметры страницы и режима печати.
🕮 C.108 “Параметры страницы [Page Setup]”
🕮 C.110 “Параметры печати”

■ Параметры страницы [Page Setup]

При создании распечатываемого документа выберите команду [Page Setup] из меню [File] приложения, чтобы открыть окно [Page Setup] и задать атрибуты страницы. При необходимости, можно определить заказной размер бумаги из стандартных атрибутов.
🕮 C.108 “Атрибуты страницы”
🕮 C.109 “Заказной размер бумаги”

Совет

При создании документа обычно задаются атрибуты страницы, такие как формат бумаги и ориентация страниц в вашем приложении, которые связаны с параметрами настройки страницы.

❑ Атрибуты страницы

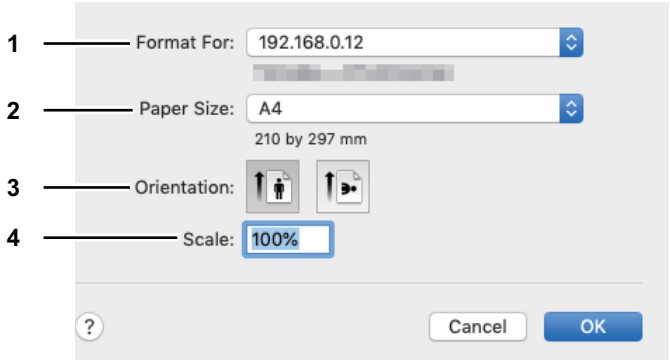

1. **Format For**
   Выбирается имя вашего принтера, который применяется при распечатке.
2. **Paper Size**
   Выбирается формат бумаги при распечатке документа. Ниже приведен список доступных форматов:
   - A4 (210 x 297 мм)
   - A5 (148 x 210 мм)
   - A3 (297 x 420 мм)
   - JIS B4 (257 x 364 мм)
   - JIS B5 (182 x 257 мм)
   - Folio (210 x 330 мм)
   - J Post Card (100 x 148 мм)
   - US Letter (8 1/2 x 11”)
   - US Legal (8 1/2 x 14”)
   - Ledger (11 x 17”)
   - Statement (5 1/2 x 8 1/2”)
   - Computer (10 1/8 x 14”)
   - 13”LG (8 1/2 x 13”)
   - 8.5”SQ (8 1/2 x 8 1/2”)
   - 16K (195 x 270 мм)
   - 8K (270 x 390 мм)
   - Env-Com10 (4 1/8 x 9 1/2”)
   - Конверт Monarch (3 7/8 x 7 1/2”)
   - Конверт DL (110 x 220 мм)
   - Конверт Choukei 3 (120 x 235 мм)
   - Конверт You4 (105 x 235 мм)
3. **Orientation**
   Задается ориентация страницы распечатываемого документа.
   - **Книжная** — Документ распечатается в книжной ориентации.
   - **Альбомная (90 градусов)** - Документ распечатается в альбомной ориентации слева.
4. **Scale**
   Заменяется размер изображения, распечатываемого на странице. Введите масштаб для увеличения или уменьшения изображения. Можно установить целое число в диапазоне от 1% до 999%.

❑ Заказной размер бумаги

Можно определить заказной размер бумаги из стандартных атрибутов.

Замечание

- При печати бумаги с размерами, превышающими стандартные форматы, за один раз печатайте только один лист.
- Размеры бумаги не должны быть менее 100 x 148 мм или более 297 x 432 мм.

Создание заказного формата бумаги

1 **Выберите [Manage Custom Sizes] из меню [Paper Size].**

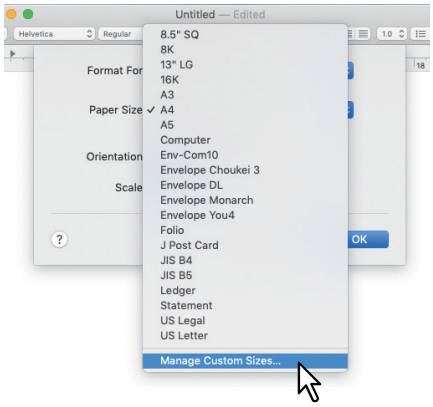

2 **Щелкните [+].**

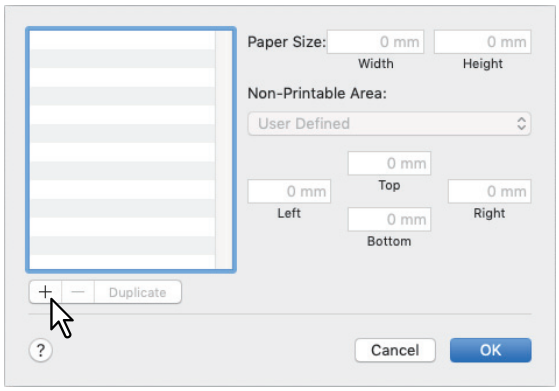

Новый заказной формат добавляется в этот список.

Совет

Если хотите создать новый заказной формат бумаги путем копирования существующего заказного формата, в списке выберите имя такого формата и щелкните [Duplicate].

3 **Дважды щелкните по пользовательскому формату бумаги в списке и измените имя заказного формата.**

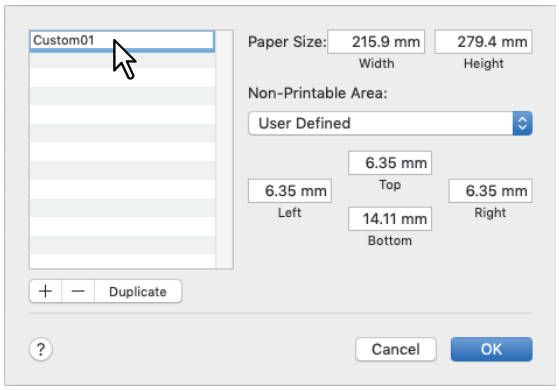

4 **В меню [Non-Printable Area] выберите имя принтера и в полях [Paper Size] введите ширину и высоту.**

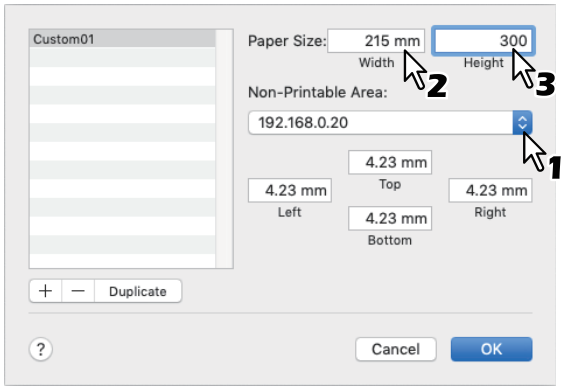

Совет

- Используйте минимальные поля для автоматического задания за счет выбора имени принтера, либо можно установить большие значения, чтобы поля были шире.
- Можно удалить созданный заказной формат страницы, выбрав название и щелкнув по [-].

5 **Щелкните [OK].**

Можно выбрать сохраненный заказной формат бумаги из меню [Paper Size].

■ Параметры печати

При распечатке документа выберите команду [Print] из меню [File] вашего приложения. Можно установить следующие параметры.

🕮 C.110 “Копии и страницы”
🕮 C.111 “Макет”
🕮 C.113 “Paper Handling (Обработка бумаги)”
🕮 C.115 “Титульный лист”
🕮 C.115 “Printer Features (Функции принтера)”

Совет

- Некоторые параметры в окне [Print] могут изменяться в зависимости от приложения.
- Параметры и компоновка документа могут изменяться в зависимости от версии macOS.

❑ Копии и страницы

В окне печати [Print] сначала необходимо задать базовые параметры печати, такие как число копий, диапазон распечатываемых страниц, сортировку печати и возможность двусторонней печати.

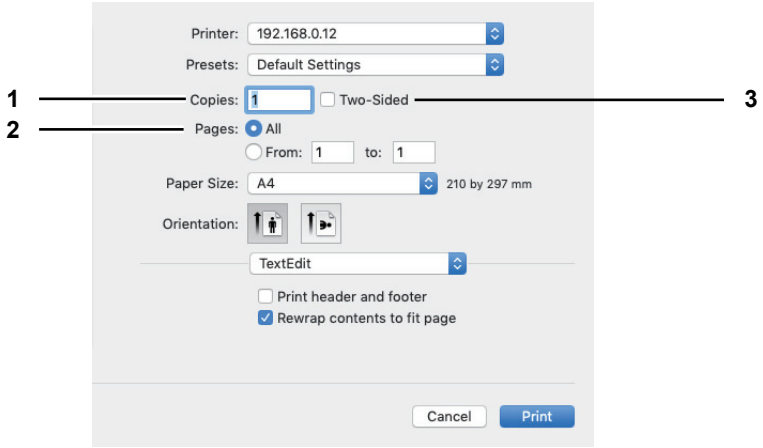

1. **Copies**

Задается число копий при распечатке документа.

2. **Pages**
   Задается диапазон страниц распечатываемого документа.
   - **All** — Выбираются все страницы.
   - **From/to** — Выбирается диапазон страниц для печати. Введите номера начальной и конечной страниц.

3. **Two-Sided**
   Установите этот флажок при распечатке на обе стороны бумаги; это называется “двусторонней печатью”. Если этот флажок установлен, в поле [Two-Sided] меню макета [Layout]автоматически выбирается значение [Long-Edge binding].

   Замечание

   Эта функция доступна только в случае, если в аппарат установлен автоматический дуплексер.

❑ Макет

В меню макета [Layout] можно установить возможность распечатки нескольких страниц на один лист. Это называется “Функция печати N-up”.

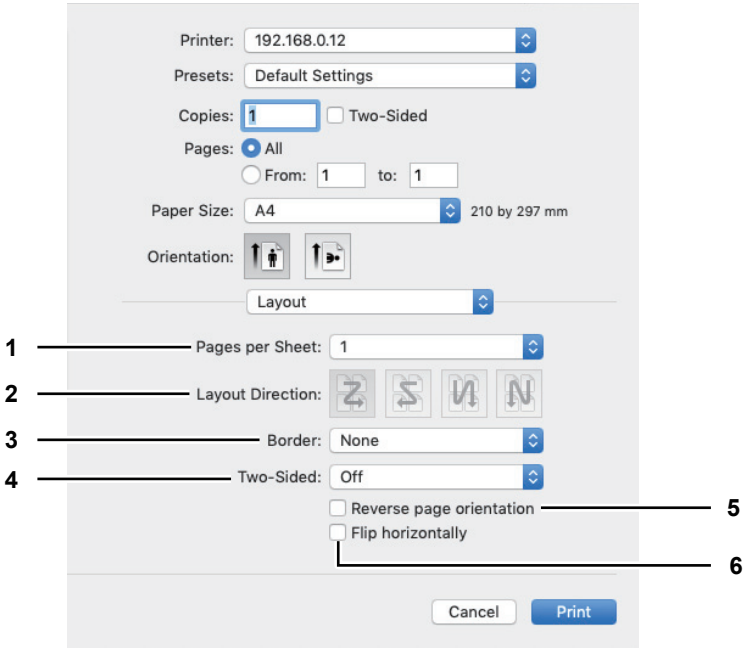

1. **Pages per Sheet**
   Задается число страниц, распечатываемых на один лист. Страницы автоматически уменьшаются для подгонки их на выбранный лист бумаги.
   - **1** — Это значение соответствует распечатке страницы на лист; это обычный режим печати.
   - **2** — Это значение выбирается при размещении 2 страниц на один лист.
   - **4** — Это значение выбирается при размещении 4 страниц на один лист.
   - **6** — Это значение выбирается при размещении 6 страниц на один лист.
   - **9** — Это значение выбирается при размещении 9 страниц на один лист.
   - **16** — Это значение выбирается при размещении 16 страниц на один лист.

2. **Layout Direction**
   Задается расположение страниц на листе. Этот параметр доступен только при использовании функции печати N-up.
   - **Слева направо и сверху вниз** - На одном листе страницы располагаются горизонтально слева направо, а затем - сверху вниз.
   - **Справа налево и сверху вниз** - На одном листе страницы располагаются горизонтально справа налево, а затем - сверху вниз.
   - **Сверху вниз и затем слева направо** - На одном листе страницы располагаются вертикально сверху вниз, а затем - слева направо.
   - **Сверху вниз и затем справа налево** - На одном листе страницы располагаются вертикально сверху вниз, а затем - справа налево.

3. **Border**
   Выбирается тип линии границы на каждой странице с использовании функции печати N-up.
   - **None** — Это значение выбирается, если не вычерчивается линия границы.
   - **Single Hairline** — Это значение выбирается, если вычерчивается тонкая риска вокруг каждой страницы.
   - **Single Thin Line** — Это значение выбирается, если вычерчивается одиночная тонкая линия вокруг каждой страницы.
   - **Double Hairline** — Это значение выбирается, если вычерчивается сдвоенная токая риска вокруг каждой страницы.
   - **Double Thin Line** — Это значение выбирается, если вычерчивается сдвоенная тонкая линия вокруг каждой страницы.

4. **Two-Sided**
   Включается или выключается печать на обе стороны бумаги, что называется “двусторонней печатью”. При двусторонней печати можно выбрать положение сшивки.
   - **Off** — Этот параметр выбирается при печати на одной стороне бумаги; односторонняя печать - это нормальный режим печати.
   - **Long-Edge binding** — Этот параметр выбирается при двусторонней печати для сшивки по длинной стороне бумаги. Направление печати на обратной стороне бумаги отличается в зависимости от ориентации.

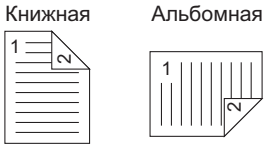

   - **Short-Edge binding** — Этот параметр выбирается при двусторонней печати для сшивки по короткой стороне бумаги. Направление печати на обратной стороне бумаги отличается в зависимости от ориентации.

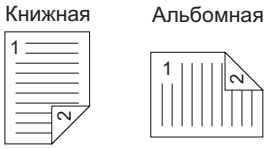

Замечание

Эта функция доступна только в случае, если в аппарат установлен автоматический дуплексер.

5. **Reverse page orientation**
   Установите этот флажок для перевернутой ориентации страницы. Если по любой причине вы загружаете бумагу в противоположном направлении, для правильной печати можно распечатать страницы снизу вверх.

6. **Flip horizontally**
   Установите флажок для переворота по горизонтали при печати.

❑ Paper Handling (Обработка бумаги)

В меню обработки бумаги [Paper Handling] можно установить параметры обработки бумаги, такие как обратный порядок страниц, распечатка четных или нечетных страниц и печать с увеличением или уменьшением изображения.

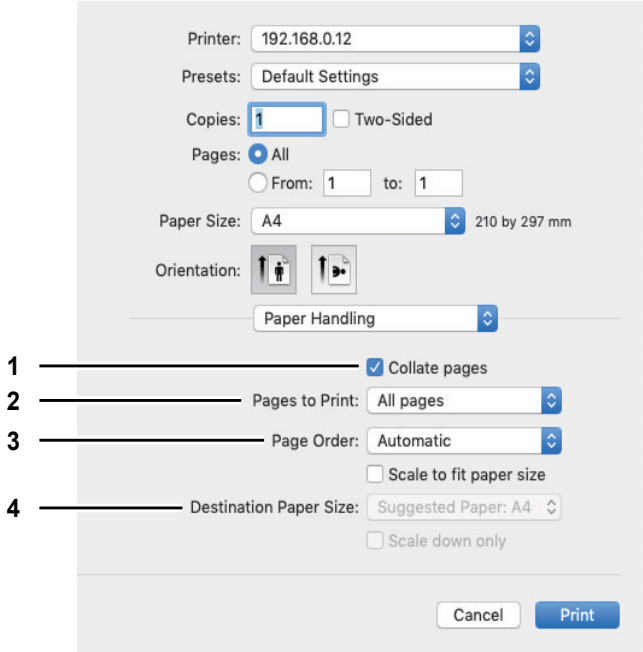

7. **Collate pages**
   При печати более двух комплектов установите флажок для разборки по копиям в порядке печати: все страницы одной копии распечатываются перед началом печати следующей страницы. Это называется “сортированием копий в порядке печати” (1, 2, 3, ... ; 1, 2, 3, ...).

8. **Pages to Print**
   Выбирается один из вариантов печати: все страницы, только нечетные страницы или только четные страницы.

9. **Page Order**
   Выбирается порядок распечатки страниц. Чтобы напечатать с первой до последней страницы выбирается [Automatic] или [Normal]. Чтобы напечатать с последней до первой страницы выбирается [Reverse].

10. **Destination Paper Size**
    Печать с исходным форматом оригинала, установленным для данного документа, либо печать с масштабированием в соответствии с выбранным форматом бумаги.
    - **Scale to fit paper size** — Щелкните, чтобы снять флажок при распечатке с размером оригинала. Установите этот флажок для того, чтобы выбрать формат бумаги из меню с целью масштабирования оригинала для распечатки на полный лист. Если не хотите увеличить размер при выборе бумаги большего размера по сравнению с форматом оригинала, установите флажок [Scale down only], чтобы можно было распечатать документ с размером оригинала.

❑ Источник бумаги

В меню источника бумаги можно установить источник бумаги.

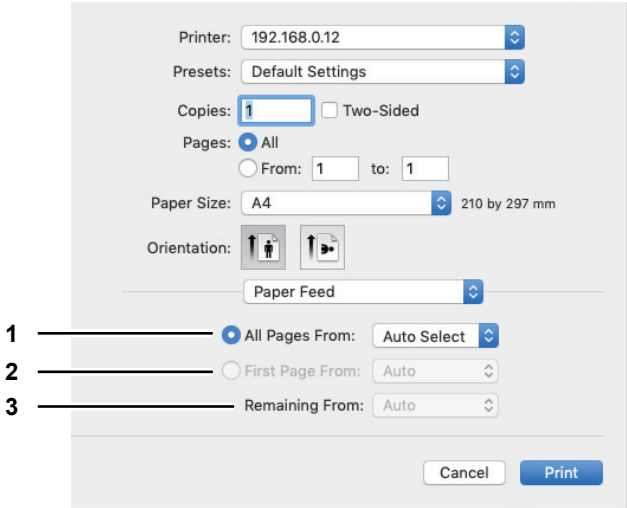

1. **All pages from**
   Выбирается в случае, когда хотите использовать такую же бумагу, которая применяется при печати остальных страниц. При выборе этой позиции в раскрывающемся поле выберите используемый источник бумаги. При выборе позиции [Auto Select] бумага подается из кассеты, в которой формат бумаги совпадает с размерами оригинала. При выборе позиции [Bypass Tray] для распечатки укладывается бумага на ручной лоток.
2. **First Page From**
   При выборе этой позиции в том случае, когда хотите задать другой источник бумагу для первой страницы Если задано это значение, в раскрывающемся поле задайте источник для первой страницы. При выборе позиции [Auto Select] бумага подается из кассеты, в которой формат бумаги совпадает с размерами оригинала. При выборе позиции [Bypass Tray] для распечатки укладывается бумага на ручной лоток.
3. **Remaining From**
   Задается источник бумаги, который будет использоваться для оставшихся листов, когда выбран селектор [First Page From]. При выборе позиции [Auto Select] бумага подается из кассеты, в которой формат бумаги совпадает с размерами оригинала. При выборе позиции [Bypass Tray] для распечатки укладывается бумага на ручной лоток.

❑ Титульный лист

В меню титульного листа [Cover Page] можно установить множества параметров титульного листа. Титульный лист включает различную информацию, такую как индикатор задания, заголовок, владелец распечатки, источник печати и сведения по выписке счетов.

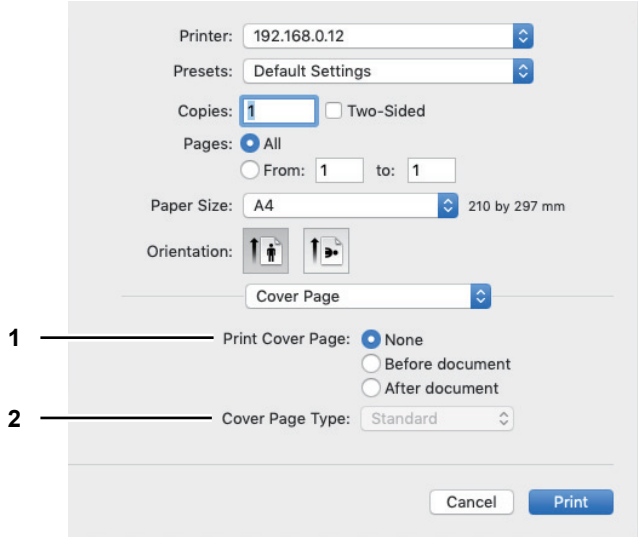

1. **Print Cover Page**
   Выбор положения распечатываемого титульного листа.
   - **None** — Этот параметр выбирается при распечатке документа без титульного листа.
   - **Before Document** — Выбирается распечатка страницы с титульным листом перед документом.
   - **After Document** — Выбирается распечатка страницы с титульным листом после документа.
2. **Cover Page Type**
   Задается тип обложки при выборе селектора [Before document] или [After document] в разделе [Print Cover Page].

❑ Printer Features (Функции принтера)

В меню [Printer Features] можно выбрать из меню [Feature Sets] некоторые параметры и задать дополнительное оборудование для управления функций принтера.

🕮 C.116 “Общие”
🕮 C.116 “Режимы печати”
🕮 C.117 “Режимы печати с кодами отдела”
🕮 C.118 “Quality”

Общие

Можно установить тип и источник носителя, двустороннюю печать и разрешение.

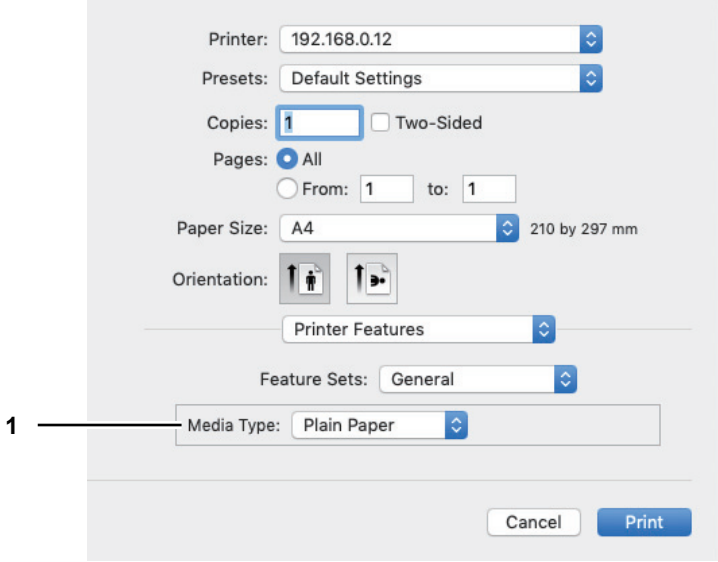

1. **Media Type**
   Тип носителя выбирается из следующего списка: “Printer’s Default”, “Plain Paper”, “Thick”, “Thick 1”, “Thick 2”, “Transparency”, “Thin” или “Envelope”. По умолчанию в аппарате задается “Printer’s Default”.

Режимы печати

Можно установить параметры печати для кодов отдела, тонких линий и пропуска пустых страниц.

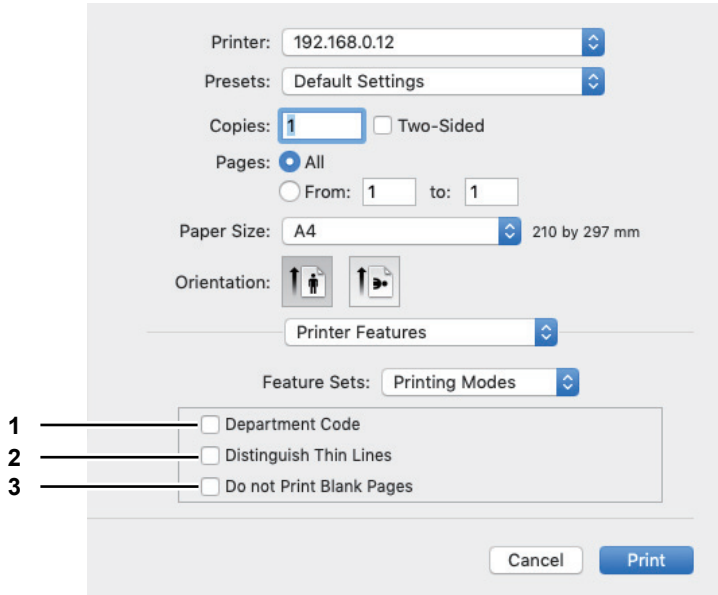

1. **Department Code**
   Этот выбор выбирается, когда аппарат управляется кодами отдела и они требуются для печати.

   Совет

   Выберите [Printing Modes DC] и установите код отдела, который необходим для распечатки.

2. **Distinguish Thin Lines**
   Установите этот флажок, чтобы были видны тонкие линии.

3. **Do not Print Blank Pages**
   Для пропуска пустых страниц при печати устанавливается этот флажок.

Режимы печати с кодами отдела

При распечатки документов можно задать коды отдела. При необходимости использования кодов отдела, обсудите это с администратором.

Совет

Для распечатки документов с использованием кодов отдела выберите [Printing Modes] и задайте [Department Code].

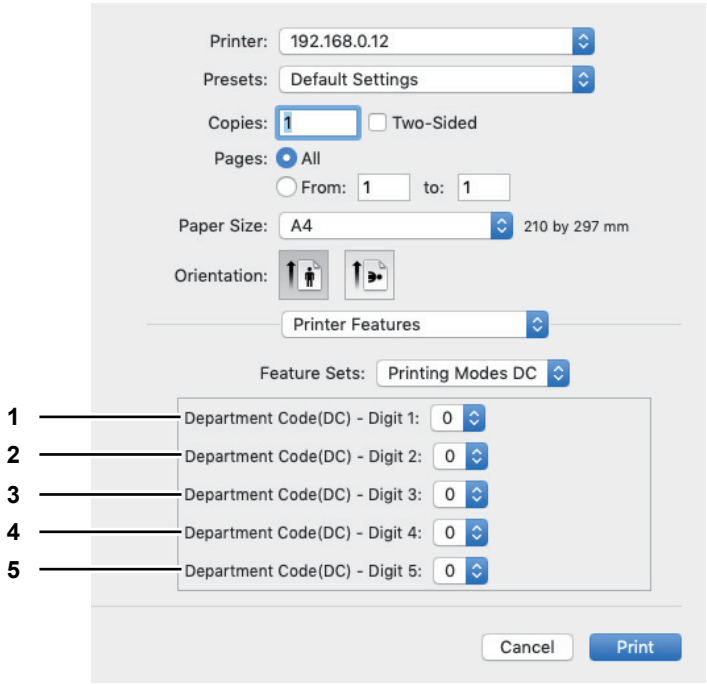

1. **Department Code(DC) - Digit 1**
   Выбирается первая цифра вашего кода отдела между 0 и 9.
2. **Department Code(DC) - Digit 2**
   Выбирается вторая цифра вашего кода отдела между 0 и 9.
3. **Department Code(DC) - Digit 3**
   Выбирается третья цифра вашего кода отдела между 0 и 9.
4. **Department Code(DC) - Digit 4**
   Выбирается четвертая цифра вашего кода отдела между 0 и 9.
5. **Department Code(DC) - Digit 5**
   Выбирается пятая цифра вашего кода отдела между 0 и 9.

Quality

Можно установить качество печати.

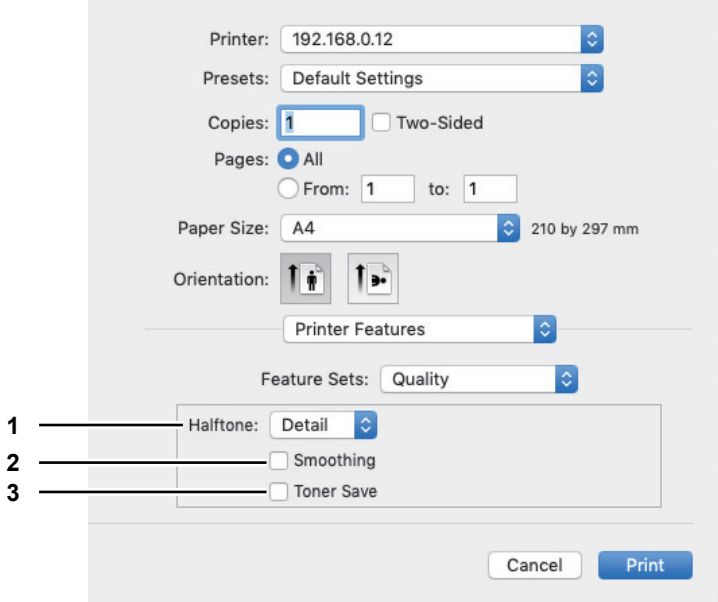

1. **Halftone**
   Задается метод распечатки в полутоновом режиме.
   - **Detail** — Выбирается с печатью в полутоновом режиме с выделением элементов.
   - **Smooth** — Выбирается для печати в полутоновом режиме с плавными переходами.
2. **Smoothing**
   Установите этот флажок для сглаживания текста и графики при печати.
3. **Toner Save**
   Для сохранения тонера при печати выбирается значение [On].

   Замечание

   При выборе параметра экономии тонера распечатанные изображения могут быть бледными.

5

ФУНКЦИИ СКАНИРОВАНИЯ

Сканирование из приложения 120
Как сканировать 120

Варианты настройки сканирования 122
Параметры сканирования 122
Сканирования с аппарата через сеть 124
Сканирование с аппарата, подключенного с использованием USB-кабеля 125
Использование функции легкой настройки 125

Сканирование из редактора e-STUDIO Scan Editor 127
Особенности редактора e-STUDIO Scan Editor 127
Окно приложения 127
Окно файла для отсканированных изображений 131
Настройка предпочтений 135

Сканирование в электронную почту 139
Процедура сканирования в электронную почту 139

Сканирование в файл 143
Процедура сканирования в файл 143

Скан в USB-память 146
Процедура скана в USB-устройство 146

Скан в мобильное устройство 150
Процедура сканирования в мобильное устройство 150

Настройки сканирования 154
Выбор цветного режима 154
Выбор разрешения 154
Выбор размера оригинала 155
Сканирование различных форматов на один формат 155
Выбор режима оригинала 156
Выбор ориентации 156
Выбор коэффициента сжатия 157
Удаление пустых страниц 157
Регулировка экспозиции 158
Продолжение сканирования 158
Задание адресов электронной почты 159
Ввод символов 162
Скорость сканирования 163

Использование шаблонов (Сканер) 164
Регистрация шаблонов 164
Вызов шаблонов 166

Сканирование из приложения

Это оборудование поддерживает сканирование из приложениях, поддерживающих TWAIN. TWAIN - это стандарт, связывающий приложения со сканерами, которые собирают изображения. Поддержку TWAIN см. в руководстве по конкретному приложению.

Совет

Совместно с этим аппаратом можно использовать пакет редактора e-STUDIO Scan Editor. Позволяет отсканировать и отредактировать изображения. Подробную информации см. на соответствующей странице:
🕮 C.127 “Сканирование из редактора e-STUDIO Scan Editor”

Перед началом сканирования с этого аппарата убедитесь, что драйвер сканера установлен. Подробности см. в ***руководстве по установке программного обеспечения***.

Замечание

По умолчанию формат оригинала зависит от единиц измерения в Windows: A4 для метрической системы или LT для Северной Америки. Значения по умолчанию можно изменить только перед первым запуском после установки драйвера. Подробности по системе единиц см. справку в Windows.

🕮 C.120 “Как сканировать”

■ Как сканировать

Для сканирования оригинала выполните следующие действия. Ниже описаны общие операции сканирования, которые обычно применяются в приложениях, поддерживающих TWAIN.

1 Разместите оригиналы.

🕮 C.35 “Размещение оригиналов на стекле”
🕮 C.36 “Размещение оригиналов в реверсивном автоподатчике документов”

2 Запустите приложение, поддерживающее TWAIN, и задайте команду сбора изображений.

Обычно команда запуска сканирования или сбора данных находится в меню [Файл] при выборе этой машины. Расположение команды и метод выбора сканера очень сильно зависит от приложения. См. руководство по конкретному приложению.

3 Задайте параметры сканирования.

- Для сканирования оргинала можно установить различные параметры.
  🕮 C.122 “Параметры сканирования”
- Также можно установить настройки сканирования с использованием функции легкой настройки.
  🕮 C.125 “Использование функции легкой настройки”

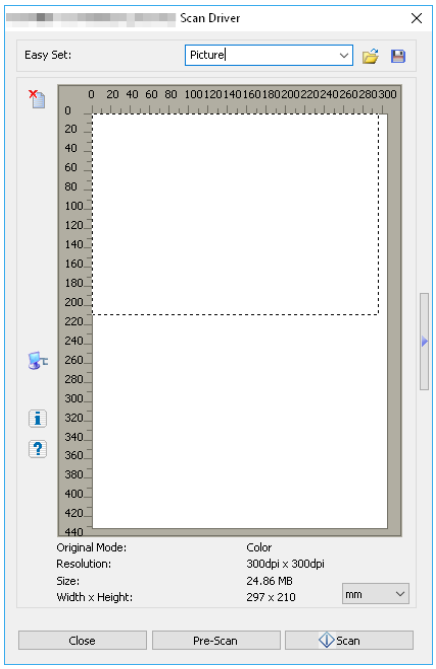

4 **Для предварительного просмотра оригинала щелкните [Pre-Scan].**
Если после предварительного просмотра изображения результаты не очень хорошие, измените настройки сканирования и снова просмотрите полученное изображение.

5 **Чтобы сканировать оригинал, нажмите кнопку [Scan].**
При сканировании можно остановить процесс, нажав на кнопку [CANCEL].

Замечание

При появлении экрана ввода авторизации, введите код отдела, необходимый для входа в систему аппарата. Подробности см. у администратора.

6 **Сохраните отсканированное изображение в вашем приложении.**
Команда сохранения зависит от приложения. Обычно это позиции “Сохранить” или “Сохранить как...” в меню “Файл”. При необходимости измените отсканированное изображение с использованием различных графических команд в вашем приложении.

Варианты настройки сканирования

Можно установить различные параметры, влияющие на состояние сканирования. Можно сохранить различные наборы параметров в файлы и, при необходимости, вызывать их.

🕮 C.122 “Параметры сканирования”
🕮 C.124 “Сканирования с аппарата через сеть”
🕮 C.125 “Сканирование с аппарата, подключенного с использованием USB-кабеля”
🕮 C.125 “Использование функции легкой настройки”

■ Параметры сканирования

Для выполнения различных операций сканирования доступны основной и расширенный экраны.

🕮 C.122 “Базовое диалоговое окно сканирования”
🕮 C.123 “Расширенное диалоговое окно”

❑ Базовое диалоговое окно сканирования

При запуске команды сбора изображения появляется следующее базовое диалоговое окно сканирования.

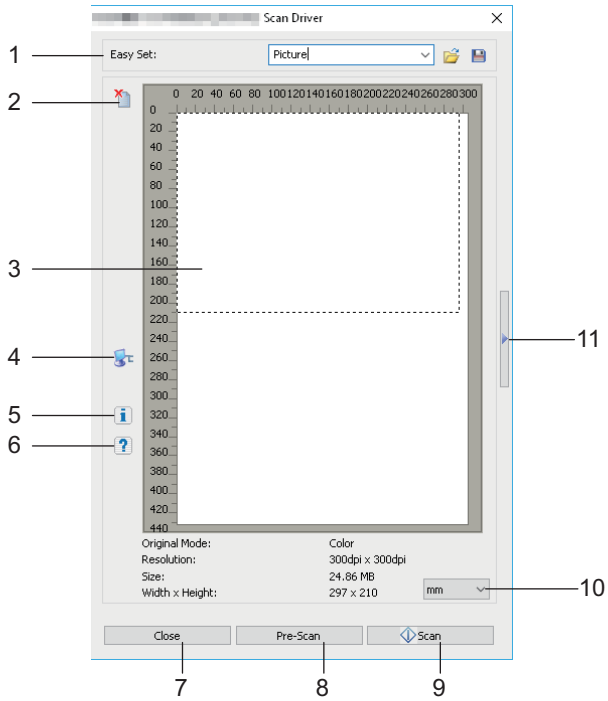

1. **Easy Set**
   Параметры сканирования могут быть сохранены.
   🕮 C.125 “Использование функции легкой настройки”

2.
   Очистка изображения после предварительного просмотра

3. **Область предварительного просмотра**
   Появляется изображение чернового изображения. Область, отмеченная пунктирными линиями, показывает область сканирования или области полного оригинала. Под областью предварительного просмотра появляется информация по изображению.

4.
   Открывается окно типа ввода/вывода для задания места назначения.
   🕮 C.124 “Сканирования с аппарата через сеть”
   🕮 C.125 “Сканирование с аппарата, подключенного с использованием USB-кабеля”

5.
   Показывает номер версии драйвера сканера.

6.
   Показывает справку по драйверу сканера.

7. **[Close]**
   Отмена операции сканирования.

8. **[Pre-Scan]**
   Черновое сканирование оригинала.

9. **[Scan]**
   Сканирование оригинала.

10. **Measurement unit**
    Чтобы изменить единицу измерения, выберите [Inch] (дюймы), [mm] (мм) или [Pixel] (пикселы).

11.
    Открывается расширенное диалоговое окно.
    📖 С.123 “Расширенное диалоговое окно”

❑ Расширенное диалоговое окно

Щелкните по треугольнику на правой стороне основного окна сканера; в нем можно настройки сканирования. Настройки по умолчанию могут быть выделены подчеркиванием.

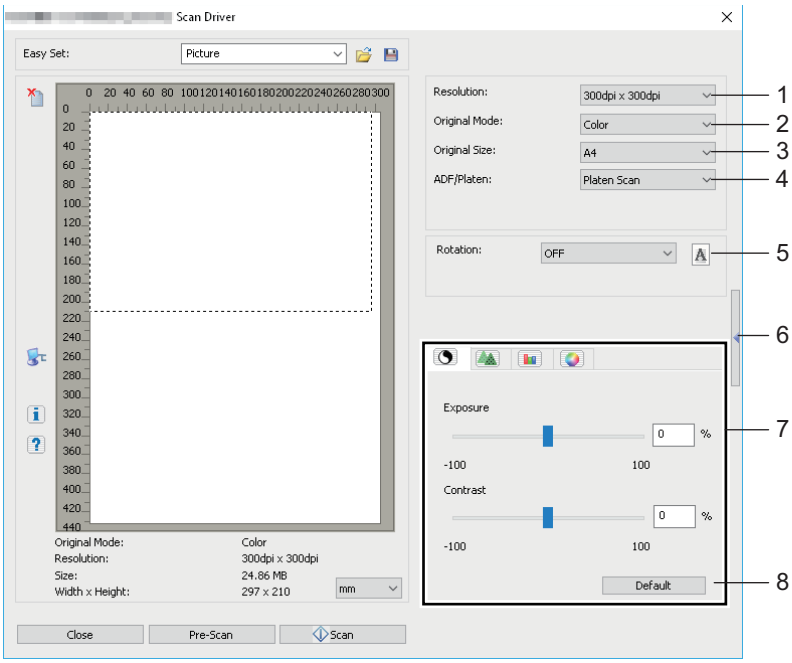

1. **Resolution**
   Устанавливается разрешение по вертикали и по горизонтали в единицах точек на дюйм: 150 x 150 dpi, 200 x 200 dpi, **300 x 300 dpi**, 400 x 400 dpi или 600 x 600 dpi.

2. **Original Mode**
   Задается режим оригинала, позволяющий подобрать подходящее изображение оригинала, такое как текстовый или комбинированный документ с текстом и фотографиями: Text, Text/Photo, Gray или **Color**.

3. **Original Size**
   Устанавливается размер документа и область сканирования.
   Размер оригинала выбирается из ниспадающего списка.
   Показываемые позиции сильно зависят от установленных параметров и назначения.

   Совет

   - Когда в режиме оригинала [Original Mode] в позициях [Resolution] и [Color] выбрано значение [600 x 600 dpi], можно выбрать только [A5-R] или [ST-R].
   - Когда в режиме оригинала [Original Mode] в позициях [Resolution] и [Color] выбрано значение [400 x 400 dpi], невозможно выбрать форматы более [A4] или [LT].

4. **ADF/Platen**
Выбор оборудования, на которое укладываются оригиналы. **Platen Scan**, ADF Scan или Duplex Scan. Показываемые позиции сильно зависят от установленных параметров и назначения.

5. **Rotation**
Поворот изображения на 90 градусов по часовой стрелке, на 90 градусов против часовой стрелки или на 180 градусов. Этот параметр влияет на отсканированное изображение, но не на изображение при предварительном просмотре. **OFF**, Right 90, Left 90 или 180.

6.
Закрывается расширенное диалоговое окно и возвращается к основному экрану сканирования.
📖 С.122 “Базовое диалоговое окно сканирования”

7. **Вкладка [Enhanced Settings]**

- **Экспозиция/контраст**
Регулировка экспозиции и контраста изображения с использованием полосы прокрутки или путем ввода непосредственно в поле: от -100 (светлее) до 100% (темнее).
Позиция [Contrast] доступна только в режимах [Gray] или [Color], выбранных в [Original Mode].

- **Резкость**
Регулировка резкости изображения с использованием полосы прокрутки или путем ввода непосредственно в поле: от -2 (неконтрастный) до 3% (более резкий).
Позиция [Sharp] доступна только в режимах [Gray] или [Color], выбранных в [Original Mode].

- **Регулировка RGB**
Регулировка значений RGB с использованием полосы прокрутки или путем ввода непосредственно в поле: от -100 до 100%.
Позиция [RGB Adjustment] доступна только в режимах [Gray] или [Color], выбранных в [Original Mode].

- **Насыщенность**
Регулировка насыщенности изображения с использованием полосы прокрутки или путем ввода непосредственно в поле: от -100 до 100%.
Позиция [Saturation] доступна только в режимах [Gray] или [Color], выбранных в [Original Mode].

8. **Default**
Сброс все настроек в стандартные значения.

■ Сканирования с аппарата через сеть

1 **В основном диалоговом окне сканирования щелкните .**

2 **Когда откроется окно [IO Type], выберите [IPv4] или [IPv6].**

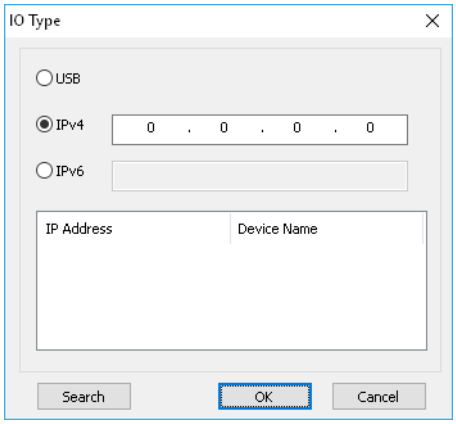

3 **Щелкните [Search] и подтвердите показанные IP-адрес и имя устройства.**

Совет

Если устанавливаете IP-адрес вручную, введите его в текстовом поле.

4 **Щелкните [OK].**

■ Сканирование с аппарата, подключенного с использованием USB-кабеля

1 **В основном диалоговом окне сканирования щелкните .**

2 **Когда откроется окно [IO Type], выберите [USB].**

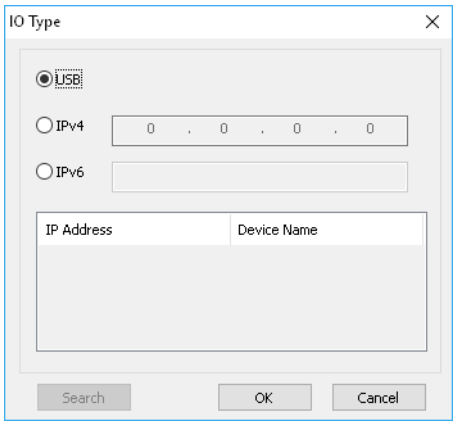

3 **Щелкните [OK].**

■ Использование функции легкой настройки

При выполнении настроек сканирования их можно сохранить в файл легкой настройки. Это позволяет загрузить конкретный пакет без изменения различных настроек при каждом использовании.

📖 C.125 “Сохранение файла легкой настройки”
📖 C.125 “Использование файла легкой настройки”
📖 C.126 “Удаление файла легкой настройки”

❑ Сохранение файла легкой настройки

Можно сохранить несколько таких файлов.

1 **Откройте расширенное диалоговое окно сканирования из приложения.**
📖 C.120 “Как сканировать”

2 **Установите нужные параметры сканирования.**
📖 C.122 “Параметры сканирования”

3 **Далее щелкните на значок в меню легкой настройки.**

4 **Введите имя файла, выберите папку, в которой сохраняется файл и щелкните на кнопку [Save].**

❑ Использование файла легкой настройки

1 **Выберите уже созданный файл легкой настройки либо в меню щелкните по значку , чтобы выбрать нужный файл.**

- Имеются два следующих заранее определенных файла.

Заранее определенный файл	Разрешение	Режим оригинала	Прочие параметры сканирования
Изображение	150 x 150 dpi	Текст/фото	Настройки по умолчанию
Текст	600 x 600 dpi	Текст	

- Когда открывается диалоговое окно, выберите папку, выделите нужный файл легкой настройки и щелкните [Open].

2 **Щелкните [Pre-Scan].**

❑ Удаление файла легкой настройки

Можно удалить файлы легкой настройки точно так же, как и в случае обычных файлов. Найдите папку, в которой лежит сохраненный файл легкой настройки, правой кнопкой щелкните по этому файлу и затем в меню выберите позицию [Удалить]. Чтобы удалить этот файл, щелкните [Yes]. Когда вы работаете в окне предварительного просмотра, щелкните по значку папки около поля Easy Set, чтобы открыть меню и удалить файл. По завершении удаления нажмите на кнопку [CANCEL] в диалоговом окне.

Сканирование из редактора e-STUDIO Scan Editor

Редактор e-STUDIO Scan Editor - это приложение, предназначенное для сканирования изображений на аппарате и их редактирования в Windows. Из этого приложения можно отсканировать изображения с использованием драйвера сканера. При выполнении стандартных шагов установки программного обеспечения, такого как драйвер принтера для аппарата, заодно устанавливается и это приложение. Далее описаны особенности редактора e-STUDIO Scan Editor.
Подробную процедуру сканирования см. на следующей странице.
📖 С.120 “Как сканировать”

■ Особенности редактора e-STUDIO Scan Editor

Редактор e-STUDIO Scan Editor имеет следующие особенности:

- Сканирование изображения с сохранением в форматах PDF, TIFF или JPEG.
- Сканирование двух или более изображений с сохранением их в форматах PDF или TIFF.
- Вставка в окно изображений, сохраненных в форматах JPEG, BMP, TIFF, PNG или PDF.
- Размещение изображений в окне файла.
- Простое редактирование изображений с использованием этого приложения, либо можно открыть другое приложение для редактирования.
- Открыть почтовую программу, имеющуюся в Windows в качестве стандартного компонента, и вложить файл изображений в электронное письмо.

■ Окно приложения

Можно запустить редактор e-STUDIO Scan Editor из меню [Пуск] в Windows. Открывается показанное ниже окно приложения и в окне файла отображаются эскизы или отсканированные изображения. Также можно вставить файлы изображения из папки с использованием операции перетаскивания. Чтобы использовать это приложение, выберите команды из меню или щелкните значок на панели инструментов.
📖 С.128 “Строка меню”
📖 С.130 “Панель инструментов”

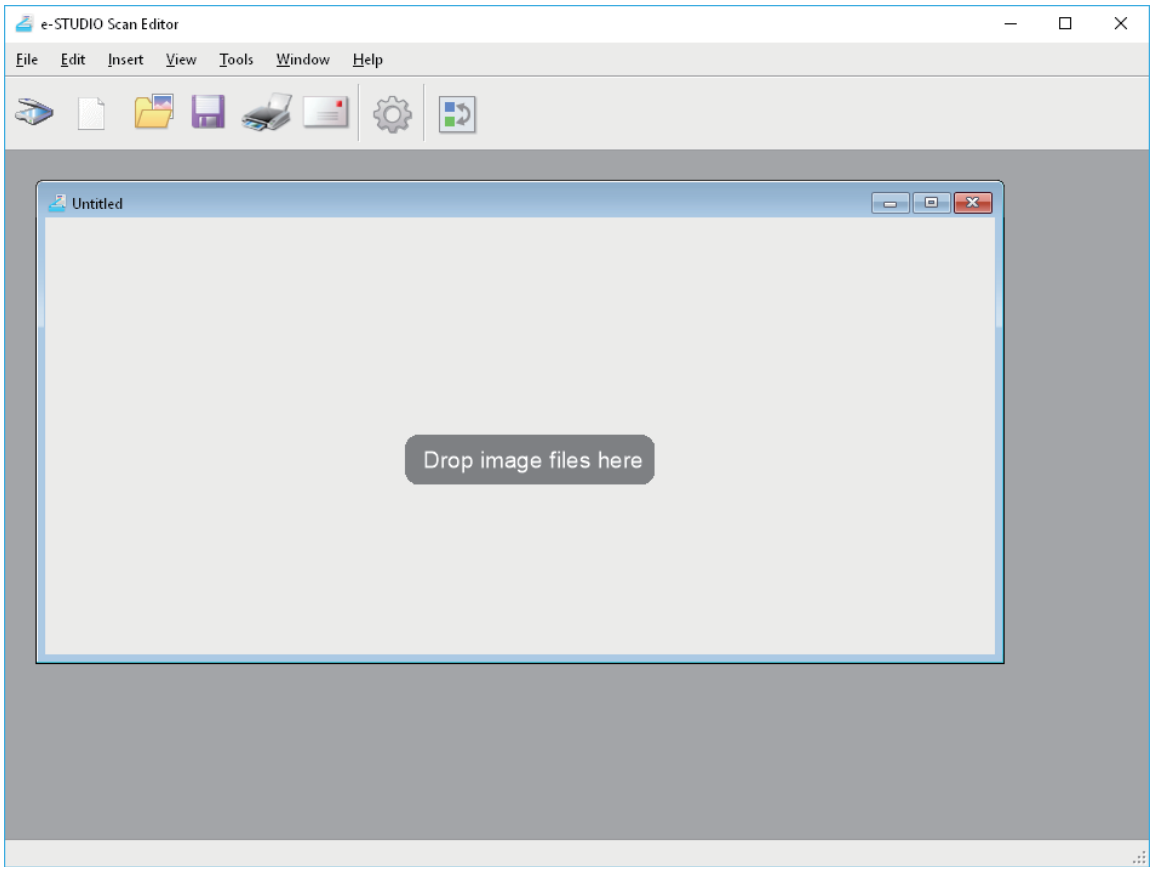

❑ Строка меню

Следующие меню доступны в строке меню, расположенной в верхней части окна приложения. Из них можно выбрать команды.

🕮 C.128 “Меню файлов [File]”
🕮 C.129 “Меню редактирования[Edit]”
🕮 C.129 “Меню вставки [Insert]”
🕮 C.129 “Меню просмотра [View]”
🕮 C.129 “Меню инструментов [Tools]”
🕮 C.130 “Меню окон [Window]”
🕮 C.130 “Меню справки [Help]”

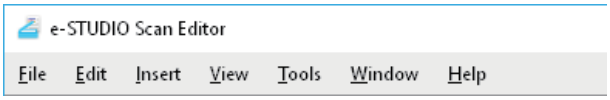

Меню файлов [File]

Можно выбрать команды для работы с файлами.

- **New**
  Откроется окно нового файла.
- **Open**
  Открываются файлы, сохраненные из этого приложения, или файлы, сохраненный в форматах JPEG, BMP, TIFF, PNG или PDF.3
- **Close**
  Закрывается окно выбранного файла.
- Save
  Сохранение файла. При первом сохранении файла потребуется задать имя файла и выбрать папку, в которой он будет сохраняться. Можно сохранить отдельное изображение в форматах PDF, TIFF или JPEG и двух или более изображений в формате PDF или TIFF.
- **Save As**
  Сохранение выбранного файла под новым именем. Можно сохранить отдельное изображение в форматах PDF, TIFF или JPEG и двух или более изображений в формате PDF или TIFF.
- **Send**
  Открыть почтовую программу, имеющуюся в Windows в качестве стандартного компонента, и вложить выбранный файл в электронное письмо. Можно выбрать формат (TIFF или PDF) присоединенного файла командой [Send] в окне [Preferences].
  🕮 C.137 “Отправить”
- **Print**
  Распечатка изображений в выбранном окне файла.
- **Select Scanner**
  Выбор сканера (источник TWAIN/драйвер) аппарата. Когда открывается диалоговое окно, в списке можно выбрать источник TWAIN.

  Совет

  - Правильный источник TWAIN выбирается в процессе установки. В большинстве случаев, повторный выбор сканера не потребуется.
  - Если установлен один или более источник TWAIN, убедитесь, что выбран правильный источник TWAIN для данного аппарата.
  - Можно задать предпочтения источника TWAIN командой [Scanner] в окне [Preferences].
    🕮 C.136 “Сканер”
- **Acquire**
  Открывается драйвер сканера для сканирования изображений. Отсканированные изображения отображаются в окне файла в виде пиктограмм.
  🕮 C.122 “Варианты настройки сканирования”
- **Exit**
  Выход из приложения.

Меню редактирования[Edit]

Можно выбрать общие команды для обработки изображений.

- **Undo**
  Отменяется последняя операция удаления.
- **Cut**
  Вырезание выбранного изображения.
- **Copy**
  Копирование выбранного изображения.
- **Paste**
  Вставка вырезанного или скопированного изображения в любой позиции.
- **Delete Pages**
  Удаление выбранного изображения.
- **Select All**
  Выбор всех изображений в рабочем окне.

Меню вставки [Insert]

Можно выбрать команды для вставки изображений в рабочем окне.

- **Insert**
  Вставка изображений после выбранного изображения или последнего изображения, которые были сохранены в формате JPEG, BMP, TIFF, PNG или PDF.
- Scanned Image
  Сканирование изображений и вставка их после выбранного изображения или последнего скана. Можно отсканировать изображения с использованием драйвера сканера.
  📖 C.122 “Варианты настройки сканирования”

Меню просмотра [View]

Можно выбрать команды для просмотра или скрытия панелей инструментов и состояния.

- **Tool Bar**
  Отображает или скрывает панель инструментов в верхней части окна приложения. Можно включить или выключить панель инструментов, щелкнув по соответствующей команде или снять флажок.
  📖 C.130 “Панель инструментов”
- **Status Bar**
  Отображает или скрывает панель состояния в нижней части окна приложения. Можно включить или выключить панель инструментов, щелкнув по соответствующей команде или снять флажок.

Меню инструментов [Tools]

Можно выбрать команды для открытия диалогового окна, в котором можно организовать изображения в окне файла либо установить настройки для этого приложения.

- **Arrange Pages**
  Открывается диалоговое окно [Arrange Pages] для размещения изображений в рабочем окне.
  📖 C.134 “Размещение изображений”
- **Preferences**
  Открывается диалоговое окно [Preferences] для настройки предпочтений данного приложения.
  📖 C.135 “Настройка предпочтений”

Меню окон [Window]

Можно разместить окна файлов в окне приложения.

- **Cascade**
  Упорядочить окна файлов в виде каскадирования.
- **Vertical**
  Упорядочить окна файлов по вертикали.
- **Horizontal**
  Упорядочить окна файлов по горизонтали.
- **Close All**
  Закрыть все окна.
- **Arrange Icons**
  Минимизация и упорядочение значков окон файлов.

Меню справки [Help]

Можно выбрать команды, показывающие справку или информационное окно этого приложения.

- **Contents**
  Открывается окно справки этого приложения.
- **About**
  Открывается информационное окно этого приложения.

❑ Панель инструментов

На панели инструментов под строкой меню в верхней части окна приложения находятся следующие значки инструментов.

Совет

Командой [Too Bar] в меню [View] можно отобразить или скрыть панель инструментов.
🕮 C.129 “Меню просмотра [View]”

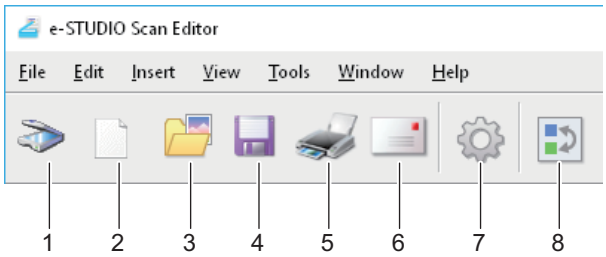

1. **Acquire**
   Сканы изображений. Щелкнув на этот значок, приложение сразу же запускает сканирование или открывается драйвер сканера. Эту операцию можно запустить командой [Scanner] в окне [Preferences].
   🕮 C.122 “Варианты настройки сканирования”
   🕮 C.136 “Сканер”

2. **New**
   Откроется окно нового файла.

3. **Open**
   Открываются файлы, сохраненные из этого приложения, или файлы, сохраненный в форматах JPEG, BMP, TIFF, PNG или PDF.

4. **Save**
   Сохранение файла. При первом сохранении файла потребуется задать имя файла и выбрать папку, в которой он будет сохраняться. Можно сохранить отдельное изображение в форматах PDF, TIFF или JPEG и двух или более изображений в формате PDF или TIFF.

5. **Print**

Распечатка изображений в выбранном окне файла. Щелкнув на этот значок, приложение сразу же запускает операцию распечатки или открывается диалоговое окно печати. Эту операцию можно запустить командой [Printing] в окне [Preferences].
📖 C.135 “Печать”

6. **Send**

Вкладывается выбранный файл в электронное письмо. Можно выбрать формат (TIFF или PDF) влагаемого файла командой [Send] в окне [Preferences].
📖 C.137 “Отправить”

7. **Preferences**

Открывается диалоговое окно [Preferences] для настройки предпочтений данного приложения.
📖 C.135 “Настройка предпочтений”

8. **Arrange Pages**

Открывается диалоговое окно [Arrange Pages] для размещения изображений в рабочем окне.
📖 C.134 “Размещение изображений”

■ Окно файла для отсканированных изображений

Отсканированное изображение появляется в виде эскиза в окне файла. При сканировании двух или более изображений они появляются в одном окне файла. Можно выделить эскиз и из контекстного меню выбрать команды для редактирования изображений или разместить их в окне файла.
📖 C.131 “Контекстное меню”
📖 C.132 “Редактирование изображения”
📖 C.134 “Размещение изображений”

❑ Контекстное меню

Щелкнув правой кнопкой мыши на эскизе появляется контекстное меню, где можно выбрать следующие команды.

- **Cut, Copy, Paste, Delete**
  Вырезание, копирование и вставка изображения. Щелкнув правой кнопкой мыши на эскизе и выбрав в этом меню команду [Cut] или [Copy], можно вырезать или скопировать выбранное изображение и затем выбрать команду [Paste], чтобы вставить его в любом другом месте. Щелкнув правой кнопкой мыши на эскизе и выбрав команду [Delete], можно удалить выбранное изображение.
- **Insert File**
  Открывается диалоговое окно, где можно выбрать файл, который вставляется в текущее окно файла. Можно вставить изображения, сохраненные в формате JPEG, BMP, TIFF, PNG или PDF.

  Совет

  - Можно переместить файлы изображения для вставки в окно файла с использованием операции перетаскивания.
  - Кроме того, можно вставить изображение, выбрав команду [Insert] из строки меню [Insert].
- **Insert Scanned Image**
  Изображения сканируются и вставляются в текущее окно файла. Выбрав команду [Insert Scanned Image], приложение сразу же запускает сканирование или открывается драйвер сканера. Эту операцию можно запустить командой [Scanner] в окне [Preferences].
  📖 C.122 “Варианты настройки сканирования”
  📖 C.136 “Сканер”

Совет

Кроме того, можно отсканировать и вставить изображения, выбрав команду [Scanned Image] из строки меню [Insert].

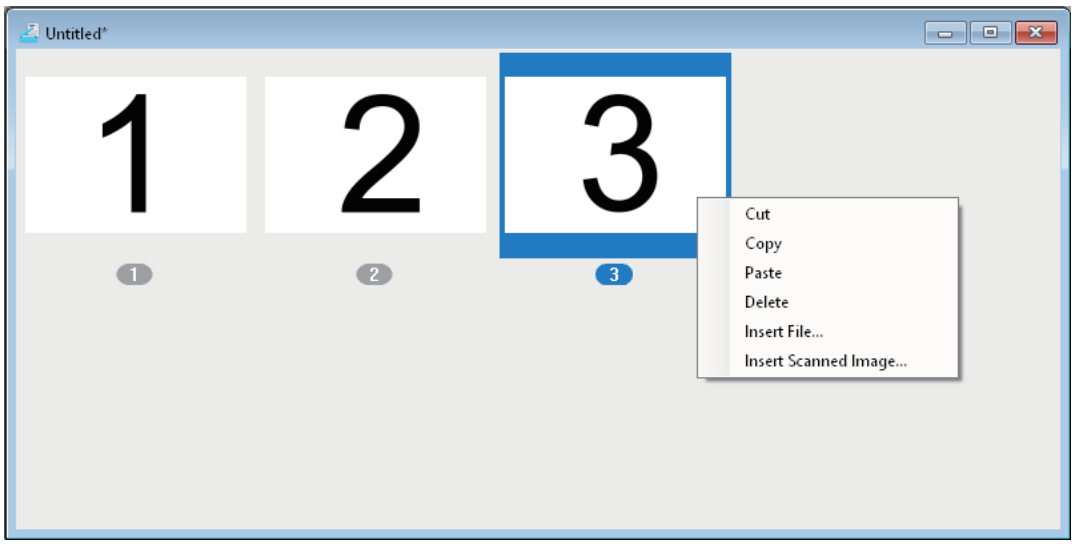

❑ Редактирование изображения

При двойном щелчке по эскизу откроется окно редактирования. Можно отредактировать изображение с использованием следующих значков в нижней части окна редактирования. Щелкните по значку [Previous Page] или [Next Page], либо щелкните кнопку Close, чтобы сохранить измененное изображение.

1. **Предыдущая страница**

Показывает предыдущее изображение в окне файла.

2. **ывает следующее изображение в окне файла.**

Показывает следующее изображение в окне файла.

3. **Поворот на 90 градусов по часовой стрелке**

Поворот изображения по часовой стрелке на 90 градусов.

4. **Поворот на 90 градусов против часовой стрелки**

Поворот изображения против часовой стрелки на 90 градусов.

5. **Наклон / перекос**

Наклон искаженного изображения. Можно выбрать команду подтверждения этой операции, либо можно ее выполнить без подтверждения с использованием позиции [Editor Options] в диалоговом окне [Preferences].
📖 С.137 “Дополнительные варианты для редактора”

6. **Переворот**

Зеркальный поворот изображения сверху вниз.

7. **Зеркальное изображение**

Обращение изображения по горизонтали.

8. **Увеличение масштаба**

Увеличение размера изображения.

9. **Уменьшение масштаба**

Уменьшение размера изображения.

10. **Подогнать по ширине**

Изображение подгоняется на всю ширину окна.

11. **По ширине**

Отображение полного изображение на все окно.

12. **Редактирование страницы**

Открывается изображение для правки с использованием другого приложения. Приложение можно выбрать командой [Editor Options] в диалоговом окне [Preferences].
📖 С.137 “Дополнительные варианты для редактора”

Совет

По умолчанию можно открыть изображения в стандартной программе “Paint” системы Windows.

13. **Удалить страницу**

Удаление текущего изображения.

❑ Размещение изображений

Изображения можно размещать одним из двух методов:

- Переместить эскиз в любое положение в окне файла с использованием операции перетаскивания.
- Выбрать окно файла и применить команду [Arrange Pages] из меню [Tools]. Открывается окно [Arrange Pages], в котором можно размещать изображения следующими методами:
  - Выбрать изображение и нажать кнопку [Move Up] для перемещения в предыдущую позицию.
  - Выбрать изображение и нажать кнопку [Move Down] для перемещения в следующую позицию.
  - Выбрать изображение и нажать кнопку [Delete] для его удаления.
  - Нажмите кнопку [Reset] для отмены выполненной операции в этом диалоговым окне.
  - Нажмите кнопку [OK] для завершения выполненной операции в этом диалоговым окне.
  - Нажмите кнопку [Cancel] для отмены операции и закрытия диалогового окна.

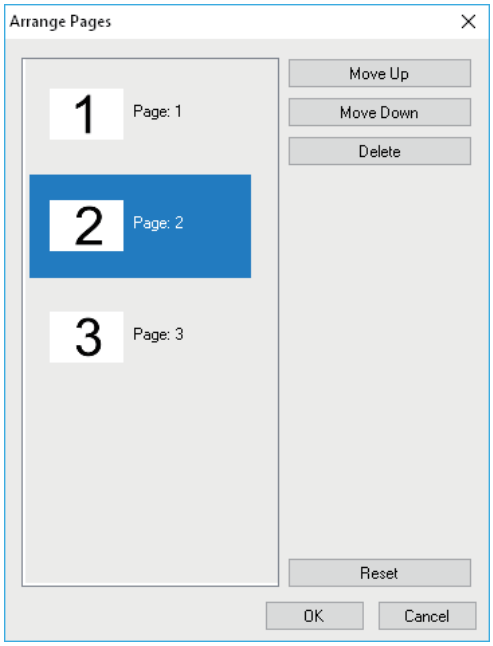

■ Настройка предпочтений

Можно установить набор предпочтений для использования основных операций редактора e-STUDIO Scan Editor. Выберите команду [Preferences] из меню [Tools] либо щелкните значок [Preferences] на панели инструментов в окне [Preferences]. Чтобы установить следующие функции, щелкните на соответствующий значок.

🕮 C.135 “Печать”
🕮 C.136 “Сканер”
🕮 C.137 “Отправить”
🕮 C.137 “Дополнительные варианты для редактора”

❑ Печать

На вкладке [Printing] можно установить следующие функции печати.

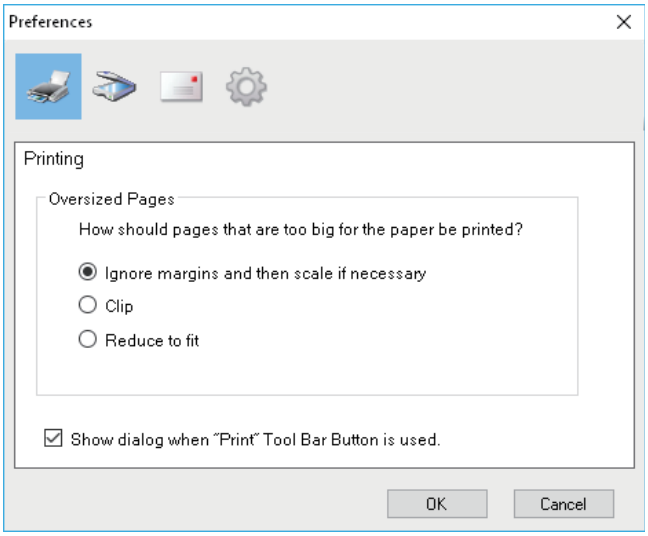

- **Oversized Pages**
  Выбор одного из следующих вариантов распечатки страниц, которые слишком велики по сравнению с бумагой.
  - **Ignore margins and then scale if necessary**
    Игнорировать поля вокруг изображения и отмасштабировать его по размеру бумаги, если это необходимо.
  - **Clip**
    Обрезать изображение для распечатки на бумаге.
  - **Reduce to fit**
    Уменьшить изображение для распечатки на бумаге.
- **Show dialog when “Print” Tool Bar Button is used.**
  Задается операция, выполняемая при щелчке по значку печати на панели инструментов. Чтобы открыть окно печати, установите этот флажок. Чтобы начать распечатку без открывания окна печати, снимите этот флажок.

❑ Сканер

На вкладке [Scanner] можно установить следующие функции сканирования.

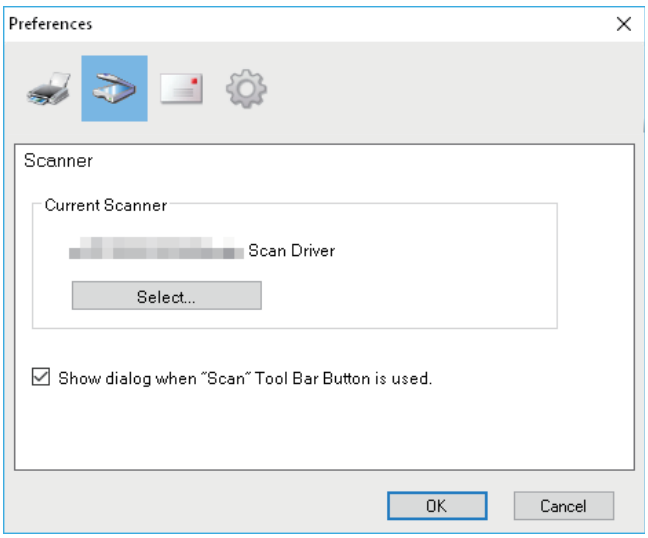

- **Current Scanner**
  Показывает текущий сканер (источник TWAIN/драйвер). При нажатии кнопки [Select] открывается диалоговое окно, в котором можно выбрать один из источников, имеющихся в списке.

  Совет

  - Правильный источник TWAIN выбирается в процессе установки. В большинстве случаев, повторный выбор сканера не потребуется.
  - Если установлен один или более источник TWAIN, убедитесь, что выбран правильный источник TWAIN для данного аппарата.
  - Также можно выбрать источник TWAIN командой [Select Scanner] из меню[File].

- **Show dialog when “Scan” Tool Bar Button is used.**
  Задается операция, выполняемая при нажатии значка сканирования на панели инструментов или при выборе команды [Insert Scanned Image] из контекстного меню. Чтобы открыть драйвер сканера, установите этот флажок. Чтобы начать сканирование без открывания окна драйвера сканера, снимите этот флажок.

❑ Отправить

На вкладке [Send] можно установить следующие функции электронной почты.

Замечание

Эта команда отправки Send недоступен в зависимости от версии вашей системы Windows.

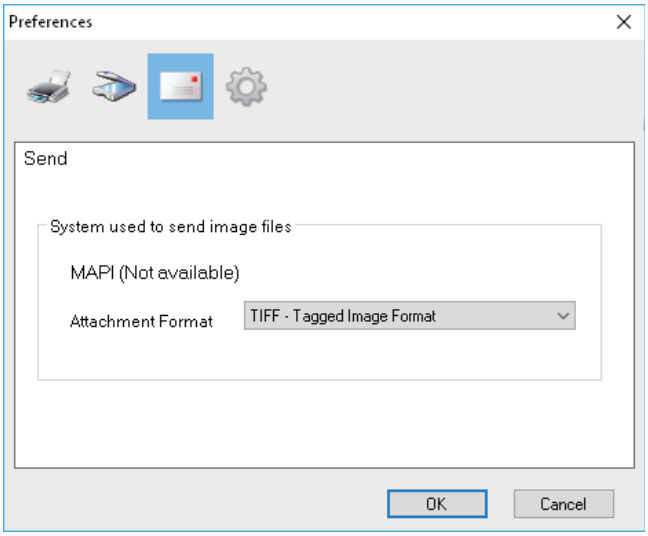

- **System used to send image files**
  Показывает почтовую программу. При выборе команды [Send] из меню [File] или щелкнув на значок отправки на панели инструментов можно прикрепить файл к электронному письму выбранным приложением.

  Совет

  Имя почтовой программы, которая установлена в качестве стандартного компонента в Windows.

- **Attachment Format**
  Выбирается формат TIFF или PDF файла, прилагаемого к электронному письму.

❑ Дополнительные варианты для редактора

На вкладке [Editor Options] можно установить следующие функции редактора.

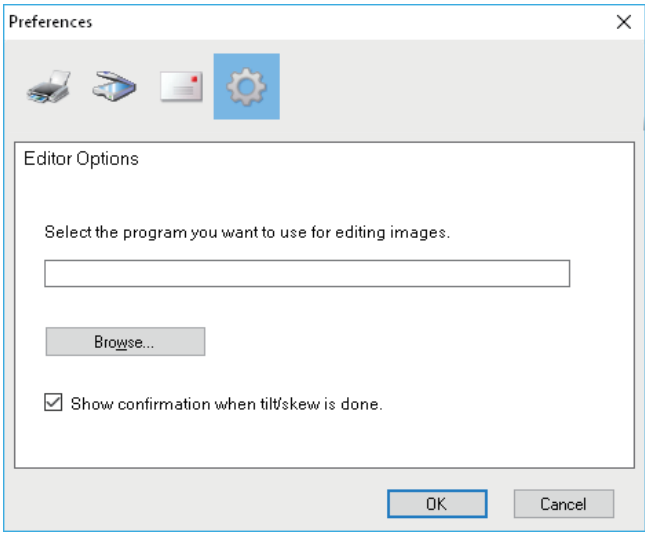

- **Выберите программу, которая будет применяться при редактировании изображений.**
  Shows an application to edit images. При нажатии на кнопку [Browse] открывается диалоговое окно, которое позволяет выбрать приложение, используемое для редактирования изображений. В поле можно ввести путь непосредственно к нужному приложению. Щелкнув на значок дополнительных вариантов для редактора в окне редактирования, можно открыть и отредактировать изображение с использованием выбранного приложения.
- **Show confirmation when tilt/skew is done.**
  Задается операция, которая выполняется при щелчке по значку наклона/перекоса в окне редактирования. Установите флажок, чтобы перед началом наклона или перекоса изображения появлялось сообщение с подтверждением. Снимите флажок, наклон или перекос выполнялись сразу же, без подтверждений.

Сканирование в электронную почту

Сканирование в электронную почту позволяет отправить отсканированные документы по заданным адресам. Отсканированные изображения преобразуются в файлы формата PDF, TIFF или JPEG и отправляются в виде вложения к электронному письму.

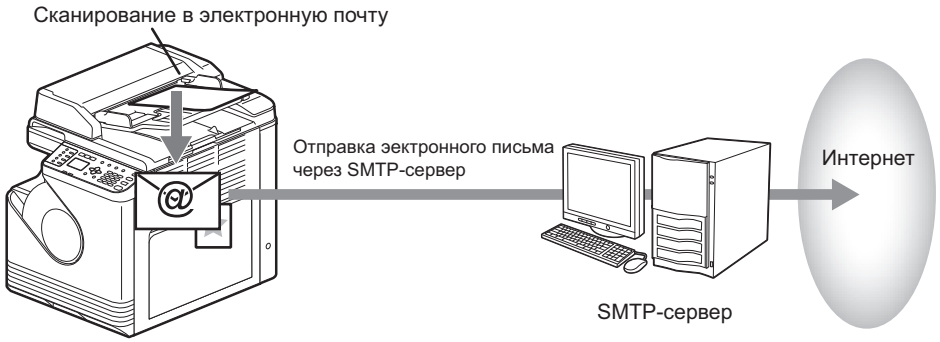

■ Процедура сканирования в электронную почту

1 Разместите оригиналы.

Совет

- Процедура укладки оригиналов см. на следующей странице.
  📖 C.35 “Копирование оригиналов”
- Сканироваться могут оригиналы следующего формата.
  - Формат A/B: A4, A3*, A5-R, B5, B5-R*, B4* и A4-R*
  - Формат LT: LT, LD*, LT-R*, LG*, ST-R, COMP*
  - Формат K: 8K*, 16K и 16K-R*

    * Реверсивный автоподатчик документов (RADF) только в случае, когда документ укладывается в лоток подачи с открытым держателем оригиналов.
- При сканировании с использованием реверсивного автоподатчика, независимо от настроек в “РАЗМЕР ОРИГИНАЛА” размеры оригинала определяются автоматически.
- При укладке длинных оригиналов (A3, B4, A4-R, LD, LG, COMP, 8K или 16K-R) в реверсивный автоподатчик откройте держатель оригиналов.

2 Нажмите кнопку [SCAN].

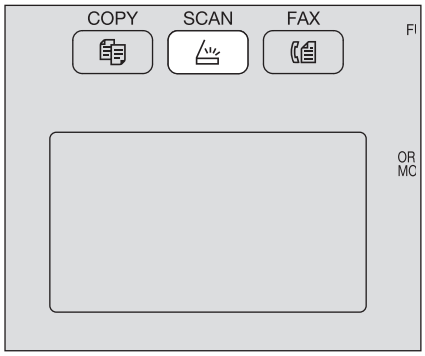

3 Нажмите кнопку ▽ или △ чтобы выбрать позицию “ЭЛ.ПОЧТА”, а затем нажмите ▷.

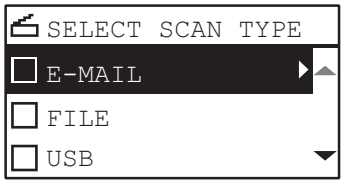

4 **Нажмите кнопку ▽ или △, чтобы выбрать позицию “АДРЕС”, а затем нажмите ▷.**

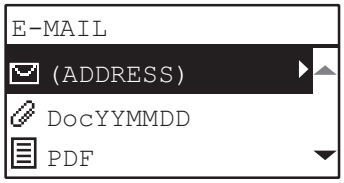

5 **Нажмите кнопку ▽ или △, чтобы выбрать позицию “КОМУ (АДРЕС)” или “КОПИЯ (АДРЕС)”, а затем нажмите ▷.**

6 **Выберите адресную книгу либо непосредственно введите адрес.**

📖 C.159 “Задание адресов электронной почты”
📖 C.162 “Ввод символов”

7 **Нажмите кнопку ◁, чтобы вернуться к экрану “ЭЛ. ПОЧТА”.**

8 **Нажмите кнопку ▽ или △, чтобы выбрать нужную позицию, нажмите ▷, а затем, при необходимости, задайте параметры скана.**

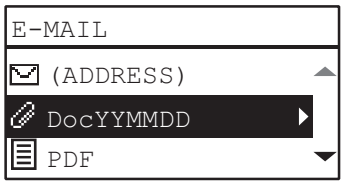

Совет

Настройки, доступные для сканирования в электронную почту:

Функции меню	Настройки		Описание
ИМЯ ФАЙЛА (МАКС. 128)	-		Исходное имя файла, которое можно изменить. 📖 C.162 “Ввод символов”
ФОРМАТ ФАЙЛА	**PDF**	**МНОГО**	Сохранение скана в виде файла PDF. Выберите [МНОГО], чтобы сохранить несколько страниц в один файл. Выберите [ОТДЕЛЬНЫЕ], чтобы сохранить несколько страниц в виде отдельных файлов, по одной страницы в один файл.
		1 СТОРОНА	
	TIFF	**МНОГО**	Сохранение скана в файл формата TIFF. Выберите [МНОГО], чтобы сохранить несколько страниц в один файл. Выберите [ОТДЕЛЬНЫЕ], чтобы сохранить несколько страниц в виде отдельных файлов, по одной страницы в один файл.
		1 СТОРОНА	
	JPEG		Сохранение скана в файл формата JPEG. Это настройка недоступна, когда в функции “РЕЖИМ ЦВЕТА” выбрано “ЧЕРНЫЙ”
РАЗМЕР СООБЩЕНИЯ	**НИЧЕГО, 64, 128, 256, 512, 1024, 2048**		Данные сканируются в файл с выбранном размером и отправляет их по отдельности.

Чтобы выполнить дополнительные настройки, см. ниже.
📖 C.154 “Настройки сканирования”

9 **Нажмите кнопку [START].**

10 **Если более одного оригинала, уложите следующий лист.**

- При установке оригиналов в реверсивный автоподатчик документов (RADF), кнопками ▽ или △ выберите “СЛЕДУЮЩИЙ СКАН” и нажмите [OK]. (Только когда установлена позиция “СЛЕДУЮЩИЙ СКАН “)
- При установке оригинала на стекле оригинала (RADF), кнопками ▽ или △ выберите “СКАН СЛЕДУЮЩЕЙ СТРАНИЦЫ” и нажмите [OK].

Реверсивный автоподатчик

```
CONTINUE SCAN
SCAN NEXT
FINISHED
```

Стекло оригинала

```
NEXT ORIGINAL?
SCAN NEXT PAGE
FINISHED
```

Совет

Повторяйте этап 10, пока не будут отсканированы все оригиналы.

11 **Если оригиналов больше нет, кнопками ▽ или △ выберите “ЗАВЕРШЕНО”. Эти оригиналы сохранены кнопкой [OK].**

Замечание

Если после нажатия кнопки [ЗАВЕРШЕНО] на экране СЛЕДУЮЩИЙ СКАН в реверсивном автоподатчике документов остались оригиналы, выньте их. Если останутся, они могут застрять.

Сканирование в файл

Сканирование в файл позволяет сохранить полученные сканы в файле формата PDF, TIFF или JPEG в сетевой папке. Из этих папок можно скопировать сохраненные данные и затем их использовать на своем компьютере. Если выбрано сохранение в сетевую папку, неактуально, какую операционную систему вы используете, в Windows или же в Macintosh; можно сохранять данные в любую сетевую папку, которая применима с протоколами FTP или SMB.

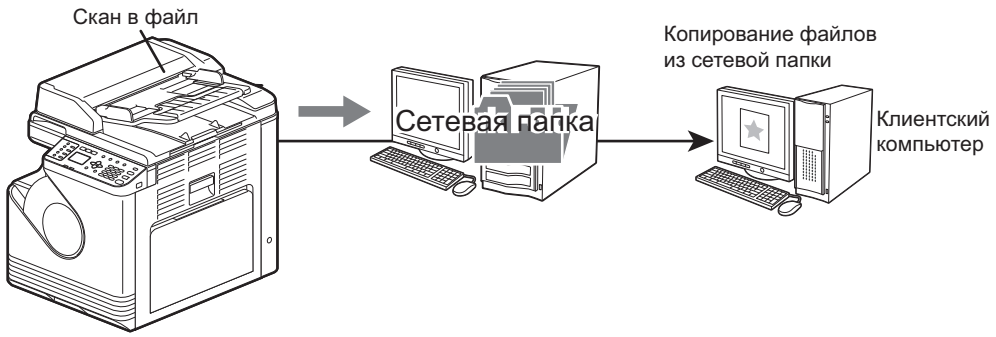

■ Процедура сканирования в файл

Замечание

- Настройку сохранения данных сканирования в клиентский компьютер выполняет сетевой администратор. Подробности см. в ***руководстве по TopAccess***.
- Рекомендуется продублировать данные, сохраненные в общую папку.
- Когда документы больше не нужны, удалите их из общей папки.

1 Разместите оригиналы.

Совет

- Процедура укладки оригиналов см. на следующей странице.
  📖 С.35 “Копирование оригиналов”
- Сканироваться могут оригиналы следующего формата.
  - Формат A/B: A4, A3*, A5-R, B5, B5-R*, B4* и A4-R*
  - Формат LT: LT, LD*, LT-R*, LG*, ST-R, COMP*
  - Формат K: 8K*, 16K и 16K-R*

  * Реверсивный автоподатчик документов (RADF) только в случае, когда документ укладывается в лоток подачи с открытым держателем оригиналов.
- При сканировании с использованием реверсивного автоподатчика, независимо от настроек в “РАЗМЕР ОРИГИНАЛА” размеры оригинала определяются автоматически.
- При укладке длинных оригиналов (A3, B4, A4-R, LD, LG, COMP, 8K или 16K-R) в реверсивный автоподатчик откройте держатель оригиналов.

2 Нажмите кнопку [SCAN].

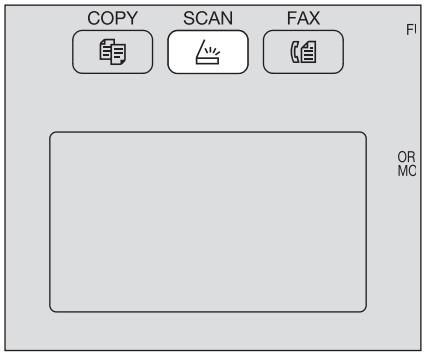

3 **Нажмите кнопку ▽ или △, чтобы выбрать позицию “ФАЙЛ”, а затем нажмите ▷.**

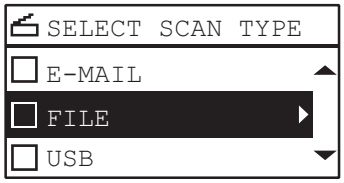

4 **Нажмите кнопку ▽ или △, чтобы выбрать позицию “СЕТЕВОЙ 1” или “СЕТЕВОЙ 2”, а затем нажмите ▷.**

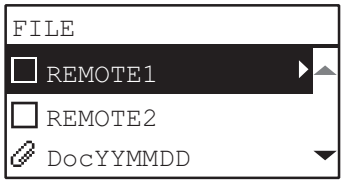

5 **Нажмите кнопку ▽ или △, чтобы выбрать нужную позицию, нажмите ▷, а затем, при необходимости, задайте параметры скана.**

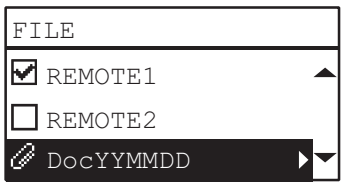

Совет

Настройки, доступные для сканирования в файл:

Функции меню	Настройки		Описание
ИМЯ ФАЙЛА (МАКС. 128)	-		Исходное имя файла, которое можно изменить. 📖 С.162 “Ввод символов”
ФОРМАТ ФАЙЛА	**PDF**	**МНОГО**	Сохранение скана в виде файла PDF. Выберите [МНОГО], чтобы сохранить несколько страниц в один файл. Выберите [ОТДЕЛЬНЫЕ], чтобы сохранить несколько страниц в виде отдельных файлов, по одной страницы в один файл.
		1 СТОРОНА	
	TIFF	**МНОГО**	Сохранение скана в файл формата TIFF. Выберите [МНОГО], чтобы сохранить несколько страниц в один файл. Выберите [ОТДЕЛЬНЫЕ], чтобы сохранить несколько страниц в виде отдельных файлов, по одной страницы в один файл.
		1 СТОРОНА	
	JPEG		Сохранение скана в файл формата JPEG. Это настройка недоступна, когда в функции “РЕЖИМ ЦВЕТА” выбрано “ЧЕРНЫЙ”

Чтобы выполнить дополнительные настройки, см. ниже.
📖 С.154 “Настройки сканирования”

6 **Нажмите кнопку [START].**

7 **Если более одного оригинала, уложите следующий лист.**

- При установке оригиналов в реверсивный автоподатчик документов (RADF), кнопками ▽ или △ выберите “СЛЕДУЮЩИЙ СКАН” и нажмите [OK]. (Только когда установлена позиция “СЛЕДУЮЩИЙ СКАН “)
- При установке оригинала на стекле оригинала (RADF), кнопками ▽ или △ выберите “СКАН СЛЕДУЮЩЕЙ СТРАНИЦЫ” и нажмите [OK].

Реверсивный автоподатчик

```
CONTINUE SCAN
SCAN NEXT
FINISHED
```

Стекло оригинала

```
NEXT ORIGINAL?
SCAN NEXT PAGE
FINISHED
```

Совет

Повторяйте этап 7, пока не будут отсканированы все оригиналы.

8 **Если оригиналов больше нет, кнопками ▽ или △ выберите “ЗАВЕРШЕНО”. Эти оригиналы сохранены кнопкой [OK].**

Замечание

Если после нажатия кнопки [ЗАВЕРШЕНО] на экране СЛЕДУЮЩИЙ СКАН в реверсивном автоподатчике документов остались оригиналы, выньте их. Если останутся, они могут застрять.

Скан в USB-память

Функция “Скан в USB” позволяет сохранить отсканированные изображения в файлы формата PDF, TIFF или JPEG в запоминающее устройство USB.

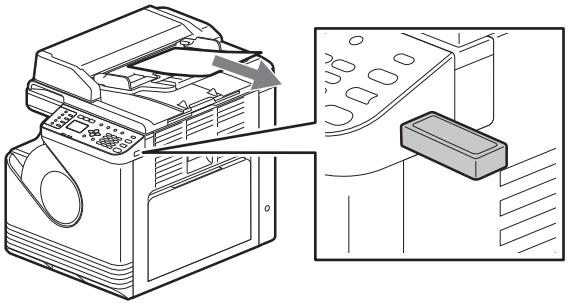

■ Процедура скана в USB-устройство

Замечание

Запоминающее устройство USB должно соответствовать показанным ниже требованиям. Однако, некоторые такие устройства невозможно использовать с этой машиной, даже если они соответствуют этим требованиям.

- Формат FAT16 или FAT32
- Единый раздел (USB-устройства хранения данных с несколькими разделами не поддерживаются.)

1 Разместите оригиналы.

Совет

- Процедура укладки оригиналов см. на следующей странице.
  📖 C.35 “Копирование оригиналов”
- Сканироваться могут оригиналы следующего формата.
  - Формат A/B: A4, A3*, A5-R, B5, B5-R*, B4* и A4-R*
  - Формат LT: LT, LD*, LT-R*, LG*, ST-R, COMP*
  - Формат K: 8K*, 16K и 16K-R*

    * Реверсивный автоподатчик документов (RADF) только в случае, когда документ укладывается в лоток подачи с открытым держателем оригиналов.
- При сканировании с использованием реверсивного автоподатчика, независимо от настроек в “РАЗМЕР ОРИГИНАЛА” размеры оригинала определяются автоматически.
- При укладке длинных оригиналов (A3, B4, A4-R, LD, LG, COMP, 8K или 16K-R) в реверсивный автоподатчик откройте держатель оригиналов.

2 Нажмите кнопку [SCAN].

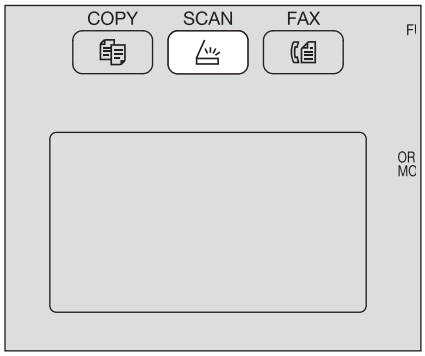

3 **Чтобы сохранить сканы на запоминающем устройстве USB, подсоедините это устройство к машине и подождите несколько секунд.**

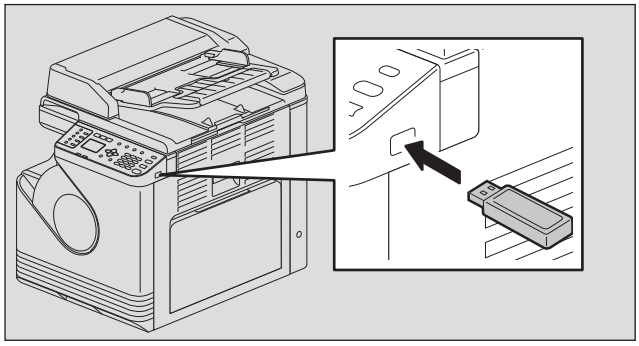

4 **Для выбора позиции “USB”, нажмите ▽ или △, а затем нажмите [OK].**

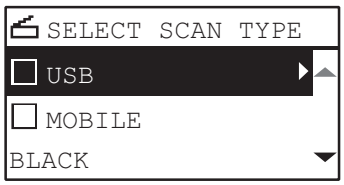

5 **При необходимости, выполните настройки сканирования, нажав на ▷.**

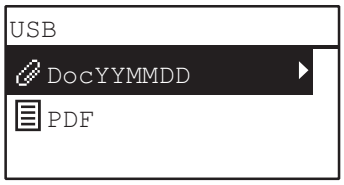

Совет

Настройки, доступные для сканирования на USB-устройство:

Функции меню	Настройки		Описание
ИМЯ ФАЙЛА (МАКС. 128)	-		Исходное имя файла, которое можно изменить. 📖 C.162 “Ввод символов”
ФОРМАТ ФАЙЛА	**PDF**	**МНОГО**	Сохранение скана в виде файла PDF. Выберите [МНОГО], чтобы сохранить несколько страниц в один файл. Выберите [ОТДЕЛЬНЫЕ], чтобы сохранить несколько страниц в виде отдельных файлов, по одной страницы в один файл.
		1 СТОРОНА	
	TIFF	**МНОГО**	Сохранение скана в файл формата TIFF. Выберите [МНОГО], чтобы сохранить несколько страниц в один файл. Выберите [ОТДЕЛЬНЫЕ], чтобы сохранить несколько страниц в виде отдельных файлов, по одной страницы в один файл.
		1 СТОРОНА	
	JPEG		Сохранение скана в файл формата JPEG. Это настройка недоступна, когда в функции “РЕЖИМ ЦВЕТА” выбрано “ЧЕРНЫЙ”

Чтобы выполнить дополнительные настройки, см. ниже.
📖 C.154 “Настройки сканирования”

6 Нажмите кнопку [START].

Замечание

При сохранении сканов в запоминающее устройство USB никогда не пытайтесь вынуть это устройство из машины, пока передача данных не будет завершена. Удаление запоминающего устройства USB в процессе передачи данных может привести к повреждению самого устройства.

7 Если более одного оригинала, уложите следующий лист.

- При установке оригиналов в реверсивный автоподатчик документов (RADF), кнопками ▽ или △ выберите “СЛЕДУЮЩИЙ СКАН” и нажмите [OK]. (Только когда установлена позиция “СЛЕДУЮЩИЙ СКАН “)
- При установке оригинала на стекле оригинала (RADF), кнопками ▽ или △ выберите “СКАН СЛЕДУЮЩЕЙ СТРАНИЦЫ” и нажмите [OK].

Реверсивный автоподатчик

```
CONTINUE SCAN
SCAN NEXT
FINISHED
```

Стекло оригинала

```
NEXT ORIGINAL?
SCAN NEXT PAGE
FINISHED
```

Совет

Повторяйте этап 7, пока не будут отсканированы все оригиналы.

8 Если оригиналов больше нет, кнопками ▽ или △ выберите “ЗАВЕРШЕНО”. Эти оригиналы сохранены кнопкой [OK].

Замечание

Если после нажатия кнопки [ЗАВЕРШЕНО] на экране СЛЕДУЮЩИЙ СКАН в реверсивном автоподатчике документов остались оригиналы, выньте их. Если останутся, они могут застрять.

Скан в мобильное устройство

Функция “Скан в мобильное устройство” позволяет через USB-кабель сохранить отсканированные изображения в файлы формата PDF, TIFF или JPEG в устройстве на системе Android.

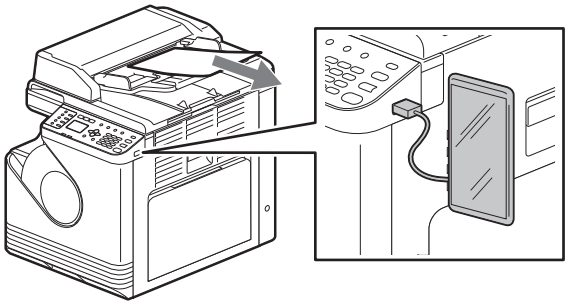

■ Процедура сканирования в мобильное устройство

Замечание

- Функция “Скан в мобильное устройство” доступна в устройстве на системе Android 7 или более свежей версии.
- Чтобы подключить устройство на системе Android в качестве устройства хранения данных (MTP), переведите его в режим USB-соединения.

1 **Разместите оригиналы.**

Совет

- Процедура укладки оригиналов см. на следующей странице.
  📖 С.35 “Копирование оригиналов”
- Сканироваться могут оригиналы следующего формата.
  - Формат A/B: A4, A3*, A5-R, B5, B5-R*, B4* и A4-R*
  - Формат LT: LT, LD*, LT-R*, LG*, ST-R, COMP*
  - Формат K: 8K*, 16K и 16K-R*

    * Реверсивный автоподатчик документов (RADF) только в случае, когда документ укладывается в лоток подачи с открытым держателем оригиналов.
- При сканировании с использованием реверсивного автоподатчика, независимо от настроек в “РАЗМЕР ОРИГИНАЛА” размеры оригинала определяются автоматически.
- При укладке длинных оригиналов (A3, B4, A4-R, LD, LG, COMP, 8K или 16K-R) в реверсивный автоподатчик откройте держатель оригиналов.

2 **Нажмите кнопку [SCAN].**

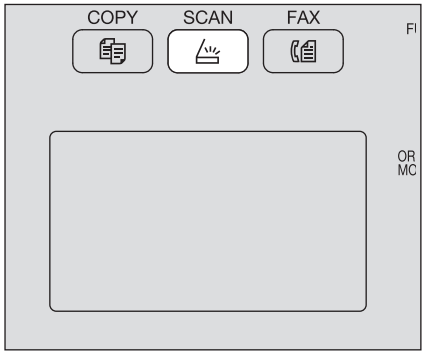

3 **Чтобы сохранить сканы в устройстве на системе Android, подсоедините это устройство к аппарату и подождите несколько секунд.**

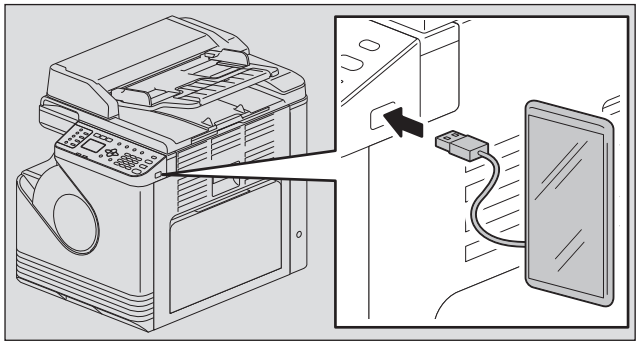

4 **Для выбора позиции “МОБИЛЬНЫЙ”, нажмите ▽ или △, а затем нажмите [OK].**

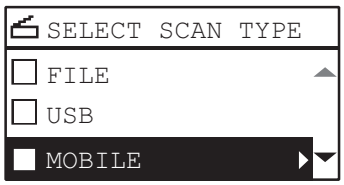

5 **Нажмите ▷, а затем выберите папку, в которую сохраняются сканы.**

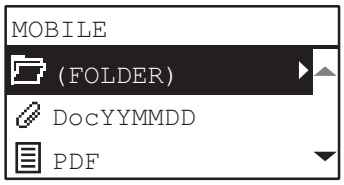

6 **Выполните нужные настройки сканирования.**

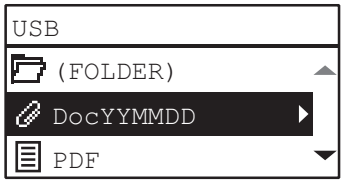

Совет

Настройки, доступные для хранения сканов в мобильное устройство, имеют следующий вид:

Функции меню	Настройки		Описание
ИМЯ ФАЙЛА (МАКС. 128)	-		Исходное имя файла, которое можно изменить. 📖 C.162 “Ввод символов”
ФОРМАТ ФАЙЛА	**PDF**	**МНОГО**	Сохранение скана в виде файла PDF. Выберите [МНОГО], чтобы сохранить несколько страниц в один файл. Выберите [ОТДЕЛЬНЫЕ], чтобы сохранить несколько страниц в виде отдельных файлов, по одной страницы в один файл.
		1 СТОРОНА	
	TIFF	**МНОГО**	Сохранение скана в файл формата TIFF. Выберите [МНОГО], чтобы сохранить несколько страниц в один файл. Выберите [ОТДЕЛЬНЫЕ], чтобы сохранить несколько страниц в виде отдельных файлов, по одной страницы в один файл.
		1 СТОРОНА	
	JPEG		Сохранение скана в файл формата JPEG. Это настройка недоступна, когда в функции “РЕЖИМ ЦВЕТА” выбрано “ЧЕРНЫЙ”

Чтобы выполнить дополнительные настройки, см. ниже.
📖 C.154 “Настройки сканирования”

7 Нажмите кнопку [START].

Замечание

При сохранении сканов в устройство на системе Android никогда не пытайтесь отсоединит его от аппарата, пока передача данных не будет завершена. Отсоединение мобильного устройства на системе Android в процессе передачи данных может привести к повреждению самого устройства.

8 Если более одного оригинала, уложите следующий лист.

- При установке оригиналов в реверсивный автоподатчик документов (RADF), кнопками ▽ или △ выберите “СЛЕДУЮЩИЙ СКАН” и нажмите [OK]. (Только когда установлена позиция “СЛЕДУЮЩИЙ СКАН “)
- При установке оригинала на стекле оригинала (RADF), кнопками ▽ или △ выберите “СКАН СЛЕДУЮЩЕЙ СТРАНИЦЫ” и нажмите [OK].

Реверсивный автоподатчик

```
CONTINUE SCAN
SCAN NEXT
FINISHED
```

Стекло оригинала

```
NEXT ORIGINAL?
SCAN NEXT PAGE
FINISHED
```

Совет

Повторяйте этап 8, пока не будут отсканированы все оригиналы.

9 **Если оригиналов больше нет, кнопками ▽ или △ выберите “ЗАВЕРШЕНО”. Эти оригиналы сохранены кнопкой [OK].**

Замечание

Если после нажатия кнопки [ЗАВЕРШЕНО] на экране СЛЕДУЮЩИЙ СКАН в реверсивном автоподатчике документов остались оригиналы, выньте их. Если останутся, они могут застрять.

Настройки сканирования

Настройки сканирования находятся в меню функций сканирования.

Совет

Чтобы выйти из этой настройки без сохранения каких-либо изменений, нажмите кнопку [ОТМЕНА]. Также можете выйти, нажав на кнопку ◁, если она активна.

■ Выбор цветного режима

Можно выбрать цветной режим, наилучшим образом подходящий для вашего задания сканирования.

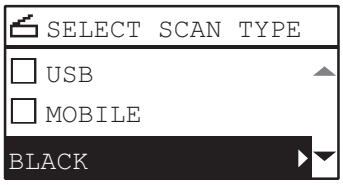

Функции меню	Настройки	Описание
РЕЖИМ ЦВЕТА	**ЧЕРНЫЙ**	Черно-белые изображения.
	ПОЛУТОНОВЫЙ	Изображения, содержащие текст и фотографии. Качество фотографий повышается.
	ПОЛНЫЙ ЦВЕТ	Цветные изображения.

1. **Нажмите кнопку [SCAN].**
2. **Нажмите кнопку ▽ или △, чтобы выбрать отображаемую позицию настроек на экране дисплея, а затем нажмите ▷.**
3. **Для выбора позиции настройки, нажмите ▽ или △, а затем нажмите [OK].**

■ Выбор разрешения

Можно выбрать нужное разрешение.

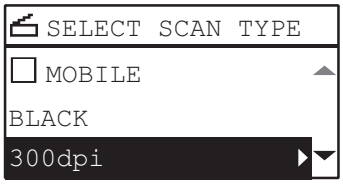

Функции меню	Настройки
РАЗРЕШЕНИЕ	**600 dpi**[*1]
	400 dpi[*2]
	300 dpi
	200 dpi
	150 dpi

*1 При выборе режима “ПОЛНЫЙ ЦВЕТ” можно выбрать значение “600 dpi” только для оригинала формата A5-R или ST-R.
*2 При выборе режима “ПОЛНЫЙ ЦВЕТ” невозможно выбрать оригинал формата более A4 или LT.

1. **Нажмите кнопку [SCAN].**
2. **Нажмите кнопку ▽ или △, чтобы выбрать отображаемую позицию настроек на экране дисплея, а затем нажмите ▷.**
3. **Для выбора позиции настройки, нажмите ▽ или △, а затем нажмите [OK].**

■ Сканирование двусторонних оригиналов

При настройке двусторонних сканов можно выбрать так, чтобы сканировать оригиналы на обеих сторонах.

Замечание

Для автоматического сканирования двусторонних оригиналов необходим реверсивный автоподатчик документов.

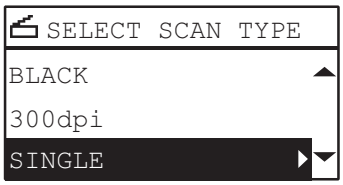

Menu Functions	Settings	Description
1/2-СТОР. СКАНИРОВАНИЕ	**1 СТОРОНА**	Сканирование лишь на лицевой стороне оригинала.
	ДУПЛЕКС	Сканируются обе стороны оригиналов.

1 **Нажмите [SCAN].**

2 **Нажмите ▽ или △, чтобы выбрать на дисплее выбранную позицию и затем нажмите ▷.**

3 **Нажмите ▽ или △ , чтобы выбрать настройки и затем нажмите [OK].**

■ Выбор размера оригинала

Можно задать размер оригинала.

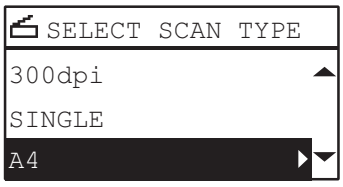

Функции меню	Настройки	Описание
РАЗМЕР ОРИГИНАЛА	**A4, LT, B5, A5-R, ST-R, 16K**	Задается размер оригиналов.

1 **Нажмите кнопку [SCAN].**

2 **Нажмите кнопку ▽ или △, чтобы выбрать отображаемую позицию настроек на экране дисплея, а затем нажмите ▷.**

3 **Для выбора позиции настройки, нажмите ▽ или △, а затем нажмите [OK].**

Совет

При сканировании с использованием реверсивного автоподатчика, независимо от настроек в “РАЗМЕР ОРИГИНАЛА” размеры оригинала определяются автоматически.

■ Сканирование различных форматов на один формат

При размещении оригиналов различных размеров в реверсивном автоподатчике документов, некоторые комбинации размеров оригиналов могут сканироваться в один проход.
Можно использовать комбинацию оригиналов со следующими смешанными форматами:
Кроме Северной Америки: A3 и A4 или B4 и B5

Северная Америка: LD и LT или LG и LT-R

Функции меню	Настройки
СМЕСЬ ОРИГИНАЛОВ	**ВЫКЛЮЧЕНО**
	ВКЛЮЧЕНО

1 **Нажмите кнопку [SCAN].**

2 **Нажмите кнопку ▽ или △, чтобы выбрать отображаемую позицию настроек на экране дисплея, а затем нажмите ▷.**

3 **Для выбора позиции настройки, нажмите ▽ или △, а затем нажмите [OK].**

■ Выбор режима оригинала

Можно выбрать режим оригинала, наилучшим образом подходящий для ваших оригиналов.

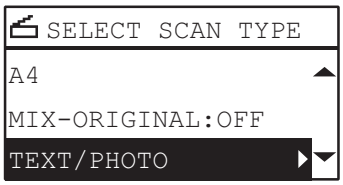

Функции меню	Настройки	Описание
РЕЖИМ ОРИГИНАЛА	**ТЕКСТ/ФОТО**	Смешанные документы с текстом и фотографиями.
	ТЕКСТ	Сканирование с соответствующим качеством изображения для оригиналов с текстом, высококачественных иллюстрации и водяных знаков.
	ФОТО	Только фотографии.

1 **Нажмите кнопку [SCAN].**

2 **Нажмите кнопку ▽ или △, чтобы выбрать отображаемую позицию настроек на экране дисплея, а затем нажмите ▷.**

3 **Для выбора позиции настройки, нажмите ▽ или △, а затем нажмите [OK].**

■ Выбор ориентации

Можно изменить ориентации сканов. Выберите нужную ориентацию.

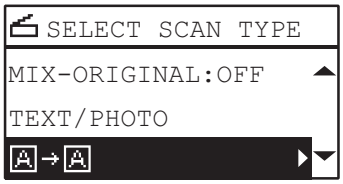

Функции меню	Настройки	Описание
ВРАЩЕНИЕ	A→A	Сканирование оригиналов без изменения ориентации.
	⊲A→A	Поворот отсканированных изображений на 90 градусов вправо.

1 **Нажмите кнопку [SCAN].**

2 **Нажмите кнопку ▽ или △, чтобы выбрать отображаемую позицию настроек на экране дисплея, а затем нажмите ▷.**

3 **Для выбора позиции настройки, нажмите ▽ или △, а затем нажмите [OK].**

■ Выбор коэффициента сжатия

Для отсканированных изображений можно выбрать коэффициент сжатия. Обычно чем выше коэффициент сжатия, тем хуже качество изображения.

Замечание

Это функция недоступна, когда в функции “РЕЖИМ ЦВЕТА” выбрано “ЧЕРНЫЙ”

Функции меню	Настройки	Описание
СЖАТИЕ	**НИЗКИЙ**	Означает низкий коэффициент сжатия и качественное изображение.
	СРЕДНИЙ	Сжатие данные с умеренным коэффициеном сжатия и изображение среднего качества.
	ВЫСОКИЙ	Для высокого сжатия. Подходит, если вы хотите минимизировать объем данных, а не обеспечить качество изображения.

1 **Нажмите кнопку [SCAN].**

2 **Нажмите кнопку ▽ или △, чтобы выбрать отображаемую позицию настроек на экране дисплея, а затем нажмите ▷.**

3 **Для выбора позиции настройки, нажмите ▽ или △, а затем нажмите [OK].**

■ Удаление пустых страниц

Если оригинал содержит пустые страницы, их можно убрать из результатов сканирования.

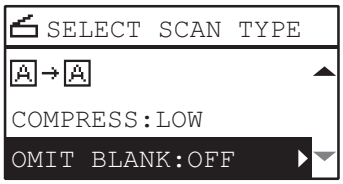

Замечание

Эта функция доступна только в случае, когда в функции “РЕЖИМ ЦВЕТА” выбрано “ЧЕРНЫЙ”.

Функции меню	Настройки
Пропуск пустой страницы	**ВЫКЛЮЧЕНО**
	ВКЛЮЧЕНО

1 **Нажмите кнопку [SCAN].**

2 **Нажмите кнопку ▽ или △, чтобы выбрать отображаемую позицию настроек на экране дисплея, а затем нажмите ▷.**

3 **Для выбора позиции настройки, нажмите ▽ или △, а затем нажмите [OK].**

■ Регулировка экспозиции

Можно отрегулировать плотности сканов, сделав ее светлее или темнее с использованием девяти уровней, между -4 и +4. Автоматическая настройка плотности может показываться в середине шкалы плотности сканируемого изображения.

Замечание

- Эта функция недоступно в случае, когда в функции"РЕЖИМ ЦВЕТА" выбрано "ПОЛУТОНОВЫЙ".
- "АВТО" доступно только в случае, когда в функции "РЕЖИМ ЦВЕТА" выбрано "ЧЕРНЫЙ", а в функции "РЕЖИМ ОРИГИНАЛА" выбрано "ТЕКСТ" или "ТЕКСТ/ФОТО".

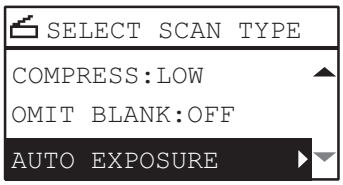

Функции меню	Настройки	Описание
ЭКСПОЗИЦИЯ	**АВТО**	Автоматическая регулировка плотности.
	Ручной	Ручная регулировка плотности.

1 **Нажмите кнопку [SCAN].**

2 **Нажмите кнопку ▽ или △, чтобы выбрать отображаемую позицию настроек на экране дисплея, а затем нажмите ▷.**

3 **Для выбора позиции настройки, нажмите ▽ или △.**

4 **Отрегулируйте плотность следующим образом:**

Для "АВТО":

Нажмите кнопку [OK].

Для ручного режима:

1. Нажмите ▷ или ◁, чтобы увеличить или уменьшить уровень плотности.
2. Нажмите кнопку [OK].

■ Продолжение сканирования

При сканировании с использованием реверсивного автоподатчика документов (RADF) можно выбрать режим непрерывного сканирования, когда начинается сканирование следующего оригинала после его укладки.

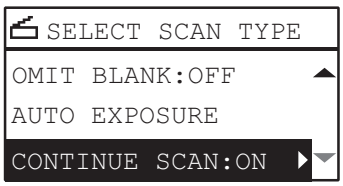

Функции меню	Настройки
ПРОДОЛЖЕНИЕ СКАНИРОВАНИЯ	ВЫКЛЮЧЕНО
	ВКЛЮЧЕНО

1 **Нажмите кнопку [SCAN].**

2 **Нажмите кнопку ▽ или △, чтобы выбрать отображаемую позицию настроек на экране дисплея, а затем нажмите ▷.**

3 **Для выбора позиции настройки, нажмите ▽ или △, а затем нажмите [OK].**

■ Задание адресов электронной почты

Чтобы задать адреса электронной почты для использования функции “Сканирование в электронную почту”, имеются следующие возможности:

Совет

Можно задать до 220 адресов.

🕮 C.159 “Ввод адресов электронной почты”
🕮 C.160 “Задание из адресной книги”
🕮 C.160 “Поиск в адресной книге с групповыми номерами”
🕮 C.161 “Поиск в адресной книге с групповыми номерами”
🕮 C.161 “Просмотр или удаление указанных адресов электронной почты.”

❑ Ввод адресов электронной почты

1 **Нажмите кнопку ▽ или △, чтобы выбрать позицию “ВХОДНОЙ АДРЕС”, а затем нажмите ▷.**

```
TO(ADDRESS)
REVIEW LIST
INPUT ADDRESS
SEARCH
```

2 **Введите адрес электронной почты цифровыми кнопками.**

```
TO:ADDRESS
abC@example.com

:Aa
```

🕮 C.162 “Ввод символов”

3 **Нажмите кнопку [OK].**

Совет

- В целом можно ввести до 220 адресов в полях “КУДА (АДРЕС)” и “КОПИЯ (АДРЕС)”.
- Если хотите посмотреть или удалить указанных получателей электронной почты см. следующую страницу.
  🕮 C.161 “Просмотр или удаление указанных адресов электронной почты.”

❑ Задание из адресной книги

1 **Нажмите кнопку ▽ или △, чтобы выбрать позицию “ПОИСК”, а затем нажмите ▷.**

```
TO(ADDRESS)
REVIEW LIST
INPUT ADDRESS
SEARCH
```

2 **Стрелками ▷ или ◁ выберите соответствующую вкладку с нужными буквами. Стрелками ▽ или △ выберите нужный контакт и нажмите на [OK].**

```
◀ ALL | A-Z | 0-9 | ABC ▶
001test1
002test2
abc
```

3 **Нажмите кнопку [OK].**

Совет

- В целом можно ввести до 220 адресов в полях “КУДА (АДРЕС)” и “КОПИЯ (АДРЕС)”.
- Если хотите посмотреть или удалить указанных получателей электронной почты см. следующую страницу.
  📖 С.161 “Просмотр или удаление указанных адресов электронной почты.”

❑ Поиск в адресной книге с групповыми номерами

1 **Нажмите кнопку ▽ или △, чтобы выбрать позицию “ОТДЕЛЬНЫЙ НОМЕР”, а затем нажмите ▷.**

```
TO(ADDRESS)
INPUT ADDRESS
SEARCH
SINGLE NUMBER
```

2 **Цифровыми кнопками введите отдельный номер для нужного контакта.**

```
TO:ADDRESS
SINGLE(001-200)

                120
```

3 **Нажмите кнопку [OK].**

Совет

- В целом можно ввести до 220 адресов в полях “КУДА (АДРЕС)” и “КОПИЯ (АДРЕС)”.
- Если хотите посмотреть или удалить указанных получателей электронной почты см. следующую страницу.
  📖 С.161 “Просмотр или удаление указанных адресов электронной почты.”

❑ Поиск в адресной книге с групповыми номерами

1 **Нажмите кнопку ▽ или △, чтобы выбрать позицию “ГРУППОВОЙ НОМЕР”, а затем нажмите ▷.**

```
TO(ADDRESS)
SEARCH
SINGLE NUMBER
GROUP NUMBER
```

2 **Цифровыми кнопками введите групповой номер для нужного контакта.**

```
TO:ADDRESS
GROUP DIAL(01-20)

                12
```

3 **Нажмите кнопку [OK].**

Совет

- В целом можно ввести до 220 адресов в полях “КУДА (АДРЕС)” и “КОПИЯ (АДРЕС)”.
- Если хотите посмотреть или удалить указанных получателей электронной почты см. следующую страницу.
  📖 C.161 “Просмотр или удаление указанных адресов электронной почты.”

❑ Просмотр или удаление указанных адресов электронной почты.

Можно просмотреть указанные адреса электронной почты, контакты и группы, а также их можно удалить из списка.

1 **В меню “АДРЕСА ЭЛ. ПОЧТЫ” кнопками ▽ или △ выберите “КОМУ” или “КОПИЯ” и нажмите ▷.**

Если выбрано значение “КОПИЯ”, кнопками ▽ или △ выберите “ПРОСМОТР СПИСКА” и затем нажмите [OK].

```
E-MAIL ADDRESS
TO abc@example.com
CC MULTI DEST.
```

На экране появляется список текущих выбранных адресов электронной почты, контактов и групп. Чтобы удалить адрес, контакт или группы из списка, перейдите к шагу 2.

2 **Выберите нужные удаляемые позиции и нажмите [CLEAR/STOP].**

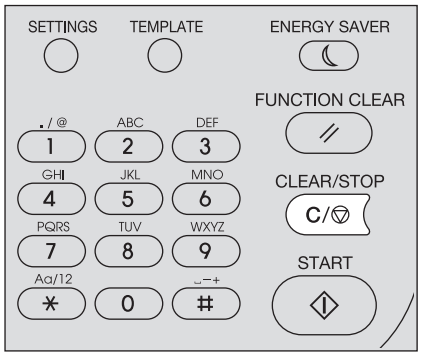

3 **Появляется сообщение “УДАЛИТЬ АДРЕСАТА?”, кнопками▽ или △ выберите “ДА”, а затем нажмите [OK].**

■ Ввод символов

Экран ввода символов для ввода символов при настройке и вводе элементов.
Можно ввести следующее:
Буквы, цифры и символы.
Вводите символы цифровыми кнопками и △, ▽, ▷ или ◁, после переключения типа символов с использованием цифровой кнопки [*].

❑ Переключение режима ввода

Тип символа отображается в первой строке панели сообщений. Задайте тип символа, нажав на цифровую кнопку [*].
Режим ввода переключается при каждом нажатии на кнопку [*].

Буквы <--> Цифры

❑ Ввод символов

Например: Чтобы ввести “Chicago”

1 **Нажмите [*], чтобы перейти в режим букв.**

```
FILE NAME(MAX128)
_
:Aa
```

2 **Нажмите [2] несколько раз, чтобы получить “C”.**

```
FILE NAME(MAX128)
C
:Aa
```

3 **Нажмите ▷, чтобы курсор переместился направо.**

```
FILE NAME(MAX128)
C_
:Aa
```

Совет

Если хотите ввести заданную буквы другой цифровой кнопкой, введите его без перемещения курсора направо или налево. ▷.

4 **Аналогичным образом можно ввести следующие символы цифровыми кнопками.**

```
FILE NAME(MAX128)
Chicago
:Aa
```

5 **После ввода последнего символа нажмите [OK].**

Совет

При нажатии на клавишу [CLEAR/STOP] символы по очереди стираются. При удерживании нажатой клавиши [CLEAR/STOP] в течении нескольких секунд будут стерты все введенные символы.

❑ Связь между цифровыми кнопками и вводимыми символами.

Вводимый символ с использованием цифровой кнопки зависит от режима ввода. Назначение символов в режиме ввода символов показан ниже.

Символы, введенные в режима ввода символов
Можно ввести отображаемые символы на верхней части цифровых кнопок.

Цифровая кнопка	Количество нажатий на кнопку (→)								
1	.	@	1						
2	A	B	C	2	a	b	c		
3	D	E	F	3	d	e	f		
4	G	H	I	4	g	h	i		
5	J	K	L	5	j	k	l		
6	M	N	O	6	m	n	o		
7	P	Q	R	S	7	p	q	r	s
8	T	U	V	8	t	u	v		
9	W	X	Y	Z	9	w	x	y	z
0	0								
#	<пробел> - +								

■ Скорость сканирования

Скорость сканирования зависит от выбранного цветного режима и разрешения.
Приблизительная скорость сканирования (для A4/LT) при каждом цветном режиме (ЧЕРНЫЙ / ПОЛУТОНОВЫЙ: при сканировании в USB-память, ПОЛНЫЙ ЦВЕТ: при использовании драйвера TWAIN) и с разрешением, приведенным в предоставленной ниже таблице.

Цветной режим	Разрешение	Скорость сканирования
ЧЕРНЫЙ	150 dpi	25 страниц/минуту
	200 dpi	
	300 dpi	
	400 dpi	
	600 dpi	
ПОЛУТОНОВЫЙ	150 dpi	23 страниц/минуту
	200 dpi	
	300 dpi	
	400 dpi	
	600 dpi	22 страниц/минуту
ПОЛНЫЙ ЦВЕТ	150 dpi	24 страниц/минуту
	200 dpi	
	300 dpi	18 страниц/минуту
	400 dpi	7 страниц/минуту*1
	600 dpi	7 страниц/минуту*2

*1 Доступно только для A4/LT или меньшего размера
*2 Доступно только для A5-R/ST-R

Настройки режима цвета и разрешения можно изменить на экране настроек сканирования. Подробную информации см. в следующих разделах:
📖 С.154 “Выбор цветного режима”
📖 С.154 “Выбор разрешения”

Использование шаблонов (Сканер)

После установки соответствующих функций и настроек их можно зарегистрировать в качестве одного из трех “шаблонов” и в будущем их вызвать.

■ Регистрация шаблонов

1 **Выполните настройки функций, которые будут регистрироваться в качестве шаблона.**

2 **Нажмите кнопку [TEMPLATE].**

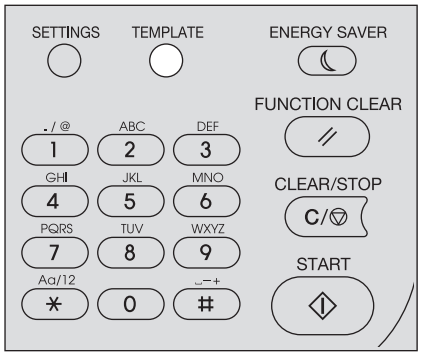

3 **Нажмите кнопку ▽ или △, чтобы выбрать позицию “РЕГИСТРАЦИЯ”, а затем нажмите ▷.**

Замечание

Для регистрации шаблона необходимо задать место назначения данных сканирования.

4 **Чтобы выбрать шаблон, нажмите ▽ или △, а затем нажмите кнопку [OK].**

Замечание

- Для сканирования можно зарегистрировать три шаблона.
- Если выбран существующий шаблон, настройки переписываются.
- Обновляйте получателей шаблона, если обновлена адресная книга.
- Кроме того, зарегистрировать и изменить шаблон можно через TopAccess. Подробности см. в ***руководстве по TopAccess***.

В шаблонах сканирования можно задать следующие позиции.

Базовые настройки

№	Имя позиции	Настройки
1	Скан в (агент)	ЭЛ. ПОЧТА, ФАЙЛ, USB
2	Цветной режим	ЧЕРНЫЙ, ПОЛУТОНОВЫЙ, ПОЛНЫЙ ЦВЕТ
3	Разрешение	150 dpi, 200 dpi, 300 dpi, 400 dpi*1, 600 dpi*2
4	Одно/двустороннее сканирование	1 СТОРОНА, ДУПЛЕКС
5	Размер оригинала	A4, LT, B5, A5-R, ST-R, 16K
6	Размер смешанных оригиналов	ВЫКЛЮЧИТЬ, ВКЛЮЧИТЬ
7	Вращение	A→A, I→A
8	Сжатие	НИЗКИЙ, СРЕДНЕЕ, ВЫСОКОЕ

№	Имя позиции	Настройки
9	Пропуск пустой страницы	ВЫКЛЮЧИТЬ, ВКЛЮЧИТЬ
10	Экспозиция	АВТО, ВРУЧНУЮ (±4)
11	Продолжение сканирования	ВЫКЛЮЧИТЬ, ВКЛЮЧИТЬ

*1 При выборе режима “ПОЛНЫЙ ЦВЕТ” невозможно выбрать оригинал формата более A4 или LT.
*2 При выборе режима “ПОЛНЫЙ ЦВЕТ” можно выбрать значение “600 dpi” только для оригинала формата A5-R или ST-R.

Сканирование в электронную почту

№	Имя позиции	Настройки
1	Место назначения	КУДА, КОПИЯ
2	Формат файла	PDF(ОТДЕЛЬНЫЕ), PDF(МНОГО), TIFF(ОТДЕЛЬНЫЕ), TIFF(МНОГО), JPEG
3	Имя файла	Значение по умолчанию или имя файла вводятся с панели управления.
4	Размер сообщения	НИЧЕГО, 64, 128, 256, 512, 1024, 2048
5	Тема*	
6	От адреса*	Задается с правами администратора или вводится с панели управления.
7	От имени*	Задается с правами администратора или вводится с панели управления.
8	Тело*	Задается с правами администратора или вводится с панели управления.

Сканирование в файл

№	Имя позиции	Настройки
1	Место назначения	СЕТЕВОЙ 1, СЕТЕВОЙ 2
2	Формат файла	PDF(ОТДЕЛЬНЫЕ), PDF(МНОГО), TIFF(ОТДЕЛЬНЫЕ), TIFF(МНОГО), JPEG
3	Имя файла	Значение по умолчанию или имя файла вводятся с панели управления.

Сканирование через USB

№	Имя позиции	Настройки
1	Формат файла	PDF(ОТДЕЛЬНЫЕ), PDF(МНОГО), TIFF(ОТДЕЛЬНЫЕ), TIFF(МНОГО), JPEG
2	Имя файла	Значение по умолчанию или имя файла вводятся с панели управления.

* Задается с панели управления путем изменения значения, установленного с привилегиями администратора, либо используется значение по умолчанию.

■ Вызов шаблонов

1 **Нажмите кнопку [TEMPLATE].**

2 **Нажмите кнопку ▽ или △, чтобы выбрать позицию “ВЫЗВАТЬ”, а затем нажмите ▷.**

```
TEMPLATE
RECALL ▶
REGISTRATION
```

3 **Чтобы выбрать шаблон, нажмите ▽ или △, а затем нажмите кнопку [OK].**

6

РАЗЛИЧНЫЕ ФУНКЦИИ

Список меню копирования **168**
Элементы меню копирования 168

Список меню сканирования **170**
Элементы меню сканирования 170

Список меню сети **173**
Статус сетевой платы 173
Настройка скорости Ethernet 173
Настройка протокола TCP/IP 174
Настройка HTTP сетевой службы 175

Список меню пользовательских функций **176**
Пункты меню пользовательских функций 177

Управление отделом **189**

Статус задания **191**
Элементы меню СТАТУС ЗАДАНИЯ 191

Список меню копирования

На следующей странице предоставлена информацию по применению меню копирования.
🕮 C.33 “ФУНКЦИИ КОПИРОВАНИЯ”

■ Элементы меню копирования

При нажатии кнопки ▽ или △ на основном экране (Copy) можно войти в меню копирования, позволяя применять функции копирования. Ниже показана таблица функций и справочных страниц, доступных в меню копирования.

Функции меню	Настройки		Описание и справочные страницы
ЭКСПОЗИЦИЯ	АВТО, Вручную (9 уровней)		Задается уровень плотности отскопированных изображений. 🕮 C.41 “Регулировка экспозиции”
РЕЖИМ ОРИГИНАЛА	Текст/фото, текст, фото, стирание фона		Задает режим оригинала, подходящий для копирования изображения. 🕮 C.42 “Выбор режима оригинала”
КАССЕТА	Кассета 1 XX, ручной лоток XX, АВФ		Задает источник бумаги. 🕮 C.43 “Выбор бумаги”
МАСШТАБ	Ручное масштабирование (25 - 100 - 400%), ФИКСИРОВАННЫЙ МАСШТАБ, АВМ		Задает масштаб отскопированных изображений. 🕮 C.45 “Увеличение или уменьшение размера копии”
ЗАВЕРШЕНИЕ	БЕЗ СОРТИРОВКИ, СОРТИРОВКА, ЧЕРЕДОВАНИЕ		Задает режим завершения для выходящих копий. 🕮 C.50 “Сортировка страниц”
2НА1 / 4НА1	ВЫКЛЮЧЕНО, 2 НА 1, 4 НА 1		Копирование двух или четырех оригиналов на один лист бумаги. 🕮 C.52 “Копирование двух или четырех страниц на один лист”
КАРТА ID	ВЫКЛЮЧИТЬ, ВКЛЮЧИТЬ		Устанавливает функцию карты ID. 🕮 C.54 “Копирование двусторонних карточек на один лист”
УДАЛЕНИЕ ГРАНИЦ	ВКЛЮЧЕНО, ВЫКЛЮЧЕНО (от 4 до 15 мм)		Устанавливает функцию удаления границ. 🕮 C.56 “Стирание теней на краях”
СМЕЩЕНИЕ ИЗОБРАЖЕНИЯ	ВЫКЛЮЧЕНО, ЛЕВОЕ ПОЛЕ, ПРАВОЕ ПОЛЕ		Устанавливает функцию смещения изображения. 🕮 C.57 “Смещение страниц вправо или влево.”
ДВУСТОРОННИЙ	1 > 1, 1 > 2 ДУПЛЕКС	КНИГА, АЛЬБОМ	Устанавливает функцию двусторонний сканирования 🕮 C.58 “Двустороннее копирование”
АННОТАЦИЯ	ВЫКЛЮЧЕНО, № СТРАНИЦЫ., № СТРАНИЦЫ + ДАТА/ВРЕМЯ		Устанавливает функцию аннотации. 🕮 C.59 “Добавление нумерации страниц и даты и времени на листе”

Функции меню	Настройки	Описание и справочные страницы
Пропуск пустой страницы	ВЫКЛЮЧИТЬ, ВКЛЮЧИТЬ	Устанавливает функцию пропуска пустой страницы. 📖 C.60 “Удаление пустых страниц”
СМЕСЬ ОРИГИНАЛОВ	ВЫКЛЮЧИТЬ, ВКЛЮЧИТЬ	Задается функция смеси оригиналов. 📖 C.61 “Копирование различных форматов на один формат”
ОРИЕНТАЦИЯ ИЗОБРАЖЕНИЯ	ВЫКЛЮЧИТЬ, ВКЛЮЧИТЬ	Устанавливает функцию ориентации изображения. 📖 C.62 “Ориентация изображения”
ПРОДОЛЖЕНИЕ СКАНИРОВАНИЯ	ВЫКЛЮЧИТЬ, ВКЛЮЧИТЬ	Устанавливает функцию непрерывного сканирования. 📖 C.63 “Продолжение сканирования копии”

Список меню сканирования

На следующей странице предоставлена информацию по применению меню сканирования.
📖 С.119 “ФУНКЦИИ СКАНИРОВАНИЯ”

■ Элементы меню сканирования

При нажатии кнопки ▽ или △ на основном экране (Сканер) можно войти в меню сканирования, позволяя применять основные и расширенные функции сканирования. Ниже показана таблица функций и справочных страниц, доступных в меню сканирования.

Функции меню		Справочные страницы
ЭЛ. ПОЧТА	АДРЕС ЭЛ.ПОЧТЫ	📖 С.170 “функции электронной почты”
	ИМЯ ФАЙЛА (МАКС. 128)	
	ФОРМАТ ФАЙЛА	
	РАЗМЕР СООБЩЕНИЯ	
ФАЙЛ	СЕТЕВОЙ 1	📖 С.171 “Функции файла”
	СЕТЕВОЙ 2	
	ИМЯ ФАЙЛА (МАКС. 128)	
	ФОРМАТ ФАЙЛА	
USB	ИМЯ ФАЙЛА (МАКС. 128)	📖 С.171 “Функции USB”
	ФОРМАТ ФАЙЛА	
МОБИЛЬН УСТРОЙСТВО	ИМЯ ФАЙЛА (МАКС. 128)	📖 С.172 “Функции мобильного устройства”
	ФОРМАТ ФАЙЛА	
РЕЖИМ ЦВЕТА		📖 С.172 “Базовые настройки функций”
РАЗРЕШЕНИЕ		
1/2-СТОР. СКАНИРОВАНИЕ		
РАЗМЕР ОРИГИНАЛА		
СМЕСЬ ОРИГИНАЛОВ		
РЕЖИМ ОРИГИНАЛА		
ВРАЩЕНИЕ		
СЖАТИЕ		
Пропуск пустой страницы		
ЭКСПОЗИЦИЯ		
ПРОДОЛЖЕНИЕ СКАНИРОВАНИЯ		

❑ функции электронной почты

Функции меню	Настройки		Описание и справочные страницы
АДРЕС ЭЛ.ПОЧТЫ	КУДА (АДРЕС) КОПИЯ (АДРЕС)	ПРОСМОТР СПИСКА	Можно выбрать из адресной книги или непосредственно ввести адрес непосредственно. 📖 С.139 “Процедура сканирования в электронную почту” 📖 С.159 “Задание адресов электронной почты”
		ВХОДНОЙ АДРЕС	
		ПОИСК	
		ОТДЕЛЬНЫЙ НОМЕР	
		ГРУППОВОЙ НОМЕР	

Функции меню	Настройки		Описание и справочные страницы
ИМЯ ФАЙЛА (МАКС. 128)	Можно ввести до 128 символов.		Ввод имени сохраняемого файла. 📖 С.139 “Процедура сканирования в электронную почту” 📖 С.162 “Ввод символов”
ФОРМАТ ФАЙЛА	PDF	МНОГО	Задается формат файла, прикрепленного с данными сканирования в электронную почту. 📖 С.139 “Процедура сканирования в электронную почту”
		ОТДЕЛЬНЫЕ	
	TIFF	МНОГО	
		ОТДЕЛЬНЫЕ	
	JPEG		
РАЗМЕР СООБЩЕНИЯ	НИЧЕГО, 64, 128, 256, 512, 1024, 2048		При объем данных сканирования превышает выбранного размера, перед отправкой электронного сообщения разделите данные на несколько файлов. 📖 С.139 “Процедура сканирования в электронную почту”

❑ Функции файла

Функции меню	Настройки		Описание и справочные страницы
СЕТЕВОЙ 1/2	Только для отображения.		Показывает путь назначения. 📖 С.143 “Процедура сканирования в файл”
ИМЯ ФАЙЛА (МАКС. 128)	Можно ввести до 128 символов.		Ввод имени сохраняемого файла. 📖 С.143 “Процедура сканирования в файл” 📖 С.162 “Ввод символов”
ФОРМАТ ФАЙЛА	PDF	МНОГО	Задает сохраняемый файл. 📖 С.143 “Процедура сканирования в файл”
		ОТДЕЛЬНЫЕ	
	TIFF	МНОГО	
		ОТДЕЛЬНЫЕ	
	JPEG		

❑ Функции USB

Функции меню	Настройки		Описание и справочные страницы
ИМЯ ФАЙЛА (МАКС. 128)	Можно ввести до 128 символов.		Ввод имени сохраняемого файла. 📖 С.146 “Процедура скана в USB-устройство” 📖 С.162 “Ввод символов”
ФОРМАТ ФАЙЛА	PDF	МНОГО	Задает сохраняемый файл. 📖 С.146 “Процедура скана в USB-устройство”
		ОТДЕЛЬНЫЕ	
	TIFF	МНОГО	
		ОТДЕЛЬНЫЕ	
	JPEG		

❑ Функции мобильного устройства

Функции меню	Настройки		Описание и справочные страницы
ИМЯ ФАЙЛА (МАКС. 128)	Можно ввести до 128 символов.		Ввод имени сохраняемого файла. 🕮 С.150 “Процедура сканирования в мобильное устройство” 🕮 С.162 “Ввод символов”
ФОРМАТ ФАЙЛА	PDF	МНОГО	Задает сохраняемый файл. 🕮 С.150 “Процедура сканирования в мобильное устройство”
		ОТДЕЛЬНЫЕ	
	TIFF	МНОГО	
		ОТДЕЛЬНЫЕ	
	JPEG		

❑ Базовые настройки функций

Функции меню	Настройки	Описание и справочные страницы
РЕЖИМ ЦВЕТА	ЧЕРНЫЙ, ПОЛУТОНОВЫЙ, ПОЛНЫЙ ЦВЕТ	Задается режим цвета для данных сканирования. 🕮 С.154 “Выбор цветного режима”
РАЗРЕШЕНИЕ	600 dpi*1, 400 dpi*2, 300 dpi, 200 dpi, 150 dpi	Задается разрешение для данных сканирования. 🕮 С.154 “Выбор разрешения”
1/2-СТОР. СКАНИРОВАНИЕ	1 СТОРОНА, ДУПЛЕКС	Задается тип сканируемых оригиналов 🕮 С.155 “Сканирование двусторонних оригиналов”
РАЗМЕР ОРИГИНАЛА	A4, LT, B5, A5-R, ST-R, 16K	Установка размера сканируемого оригинала. 🕮 С.155 “Выбор размера оригинала”
СМЕСЬ ОРИГИНАЛОВ	ВЫКЛЮЧИТЬ, ВКЛЮЧИТЬ	Задается функция смеси оригиналов. 🕮 С.155 “Сканирование различных форматов на один формат”
РЕЖИМ ОРИГИНАЛА	ТЕКСТ, ТЕКСТ/ФОТО, ФОТО	Установка типа сканируемого оригинала. 🕮 С.156 “Выбор режима оригинала”
ВРАЩЕНИЕ	A→A, ⊲→A	Поворот отсканированных данных при хранении. 🕮 С.156 “Выбор ориентации”
СЖАТИЕ	НИЗКИЙ, СРЕДНЕЕ, ВЫСОКОЕ	Установка коэффициента сжатия для данных отсканированного изображения. 🕮 С.157 “Выбор коэффициента сжатия”
Пропуск пустой страницы	ВЫКЛЮЧИТЬ, ВКЛЮЧИТЬ	Надо ли установить функцию пропуска пустых страниц из результатов сканирования. 🕮 С.157 “Удаление пустых страниц”
ЭКСПОЗИЦИЯ	АВТО, Ручной	Задается уровень плотности для данных отсканированного изображения. 🕮 С.158 “Регулировка экспозиции”
ПРОДОЛЖЕНИЕ СКАНИРОВАНИЯ	ВЫКЛЮЧИТЬ, ВКЛЮЧИТЬ	Устанавливает функцию непрерывного сканирования. 🕮 С.158 “Продолжение сканирования”

*1 При выборе режима “ПОЛНЫЙ ЦВЕТ” можно выбрать значение “600 dpi” только для оригинала формата A5-R или ST-R.
*2 При выборе режима “ПОЛНЫЙ ЦВЕТ” невозможно выбрать оригинал формата более A4 или LT.

Список меню сети

Вы можете настроить множества различных сетевых функций.

Совет

Инструкции по отображении меню СЕТЬ см. на следующей странице:
📖 C.176 “Список меню пользовательских функций”

```
NETWORK
COMPLETE
NIC STATUS
ETHERNET
```

📖 C.173 “Статус сетевой платы”
📖 C.173 “Настройка скорости Ethernet”
📖 C.174 “Настройка протокола TCP/IP”
📖 C.175 “Настройка HTTP сетевой службы”

Замечание

После установки параметров сети, выйдите из меню “ФУНКЦИИ ОПЕРАТОРА”, нажав на кнопку [CANCEL] или [USER FUNCTIONS]. Когда появляется сообщение “ПРИМЕНИТЬ ИЛИ ПЕРЕЗАПУСТИТЬ?”, выберите “ДА”, а затем нажмите на кнопку [OK]. Этот аппарат автоматически перезагружается и применяются сетевые настройки.

■ Статус сетевой платы

Можно подтвердить текущее состояние сетевых коммуникаций.

```
NIC STATUS
LINK:CONNECTED
```

■ Настройка скорости Ethernet

Вы можете задать скорость Ethernet.

```
ETHERNET
AUTO
10MBPS HALF DUPLEX
10MBPS FULL DUPLEX
```

Имя позиции	Описание
AUTO 10MBPS ПОЛУДУПЛЕКС 10MBPS ПОЛНЫЙ ДУПЛЕКС 100MBPS ПОЛУДУПЛЕКС 100MBPS ПОЛНЫЙ ДУПЛЕКС	Выберите нужную комбинацию скорости и метода передачи данных.

Замечание

Если сеть работает нестабильно, выключите питание оборудования, а затем снова включите.

■ Настройка протокола TCP/IP

Вы можете настроить протокол TCP/IP, обычно используемый в большинстве сетевых систем. При использовании Интернет-утилит, таких как TopAccess или сетевые функции оборудования, таких как печать по сети, сетевое сканирование, необходимо настроить протокол TCP/IP.
В процессе настроек TCP/IP можно выбрать режим адресации, а также назначить IP-адрес, маску подсети и шлюз по умолчанию (при ручном назначении).
Настройка протокола TCP/IP зависит от вашей сетевой среды.

```
TCP/IP
ADDRESS MODE
IP ADDRESS
SUBNET MASK
```

Имя позиции	Описание
РЕЖИМ АДРЕСАЦИИ	• СТАТИЧЕСКИЙ IP (При подключении к локальной сети с использованием IP-адресации) Выберите [СТАТИЧНЫЙ IP] и задайте IP-адрес при подключении к локальной сети в случае использования статического IP-адреса. Также, при необходимости задайте маску подсети и шлюз по умолчанию. • ДИНАМИЧНЫЙ (При настройке TCP/IP с использованием автоназначения IP-адреса или сервера DHCP) Выберите [ДИНАМИЧЕСКИЙ] в случае, когда вы не знаете параметры TCP/IP, которые должны назначаться в оборудовании. Если выбран [ДИНАМИЧЕСКИЙ], сеть будет получать IP-адрес, маску подсети, шлюз по умолчанию, адрес основного WINS-сервера, адрес вспомогательного WINS-сервера, адрес сервера POP3 и адрес сервера SMTP от сервера DHCP, если сеть поддерживает протокол DHCP. Если сеть не поддерживает протокол DHCP, это оборудование будет назначать соответствующий IP-адрес, используя автоназначение IP-адреса. Однако, автоназначение IP-адреса может неправильно работать, когда в сети установлен маршрутизатор. • БЕЗ АВТО IP (При назначении TCP/IP с использованием только сервера DHCP) Выберите значение [БЕЗ АВТО IP], когда машина подключено к локальной сети с сервером DHCP и вы хотите, чтобы установить TCP/IP без использования функции автоматической адресации IP, а лишь со сервером DHCP. Когда выбрана [БЕЗ АВТО IP], IP-адрес, маска подсети, шлюз по умолчанию, адрес основного сервера WINS, адрес дополнительного сервера WINS, адрес сервера POP3 и адрес сервера SMTP предоставляются от сервера DHCP, а назначение IP-адреса с использованием автоматической адресации IP запрещено.
IP-АДРЕС МАСКА ПОДСЕТИ Шлюз по умолчанию	Нажмите кнопку [АДРЕС IP] и введите с цифровой клавиатуры IP-адрес этой машины. При необходимости введите маску подсети и шлюз по умолчанию. Для переключения к активному полю используйте кнопки △ или ▽. Замечание Эта позиция разрешена, когда для [РЕЖИМ АДРЕСАЦИИ] выбрано значение [СТАТИЧЕСКИЙ IP].

Для ввода [IP-АДРЕС] или [МАСКА ПОДСЕТИ] либо [ШЛЮЗ ПО УМОЛЧАНИЮ] используйте цифровые кнопки.
О вводе символов смотрите следующую страницу.
📖 С.162 “Ввод символов”

■ Настройка HTTP сетевой службы

Эта функция позволяет включать или отключать HTTP-службы сетевого сервера, который предоставляет Интернет-утилиты для этой машины, например TopAccess.

```
HTTP
HTTP SERVER ▶
PRIMARY PORT NUMBER
```

Имя позиции	Описание
СЕРВЕР HTTP	• ПРИМЕНИТЬ — Нажмите эту кнопку, чтобы включить службы сетевого сервера HTTP. • ОТКЛЮЧИТЬ — Нажмите эту кнопку для отключения службы сетевого сервера HTTP. Этот параметр должен быть разрешен для TopAccess.
НОМЕР ОСНОВНОГО ПОРТА	Нажмите эту кнопку для ввода номера основного порта, используемого для доступа к HTTP других клиентов Обычно стандартный номер порта - “80”.

Для ввода [НОМЕР ОСНОВНОГО ПОРТА] используйте цифровые кнопки.
О вводе символов смотрите следующую страницу.
📖 C.162 “Ввод символов”

Список меню пользовательских функций

Перед началом использования меню “ изучите общие процедуры в этом разделе.

Совет

- Чтобы выйти из этой настройки без сохранения каких-либо изменений, нажмите кнопку [ОТМЕНА]. Также можете выйти, нажав на кнопку ◁, если она активна.
- Чтобы стереть символ, нажмите [CLEAR/STOP]. Удерживая кнопку [CLEAR/STOP] в течении нескольких секунд, стираем все символы.

1 Нажмите кнопку [USER FUNCTIONS].

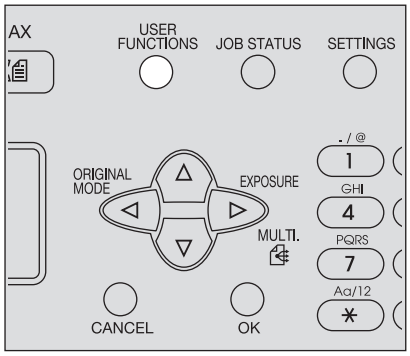

2 Чтобы прокрутить по меню, нажмите на кнопку ▽ или △, а затем нажмите ▷ для входа в меню функций.

📖 C.177 “Пункты меню пользовательских функций”

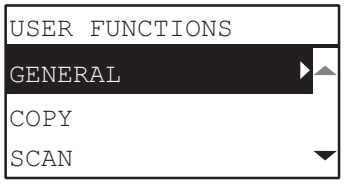

3 Чтобы прокрутить по меню, нажмите на кнопку ▽ или △, а затем нажмите ▷ для выбора функций.

4 Чтобы прокрутить по меню, нажмите на кнопку ▽ или △, а затем нажмите ▷ для выбора настроек каждой функции.

5 Чтобы выбрать параметр, нажмите ▽, △, ▷ или ◁, а затем нажмите кнопку [OK].

- Повторите этот шаг, если выбранная настройка имеет дополнительные параметры или значения.
- Если выбранная настройка не имеет дополнительные параметры или значения, выйдите из меню. В этот момент операция завершена.

6 Настроите параметры кнопками ▽, △, ▷ или ◁, либо введите данные цифровыми кнопками, а затем нажмите кнопку [OK].

- Повторите этот шаг, если выбранная настройка имеет дополнительные параметры или значения.
- Если выбранная настройка не имеет дополнительные параметры или значения, выйдите из меню. В этот момент операция завершена.

Совет

Параметры или значения могут изменяться в зависимости от функции.

📖 C.179 “АППАРАТ”
📖 C.182 “КОПИЯ”
📖 C.184 “СКАНЕР”
📖 C.185 “ПЕЧАТЬ ЧЕРЕЗ USB”
📖 C.186 “СПИСКИ”
📖 C.186 “НАСТРОЙКИ БЕСПРОВОДНОЙ СВЯЗИ”
📖 C.188 “АДРЕСНАЯ КНИГА”
📖 C.188 “КАССЕТА”
📖 C.188 “СВЕДЕНИЯ”

■ Пункты меню пользовательских функций

При нажатии на кнопку [ВЫБОР ОПЕРАТОРА] на основном экране(Copy), вы войдете в меню функций оператора, позволяющее изменить каждые настройки и выполнения функциональности устройства. Ниже показана таблица функций и справочных страниц, доступных в меню функций оператора.

Функции меню			Справочные страницы
АППАРАТ	СМЕНА ЯЗЫКА		📖 C.179 “АППАРАТ”
	ЧАСЫ	ДАТА/ВРЕМЯ	
		ФОРМАТ ДАТЫ	
	ИСХОДНЫЙ ЭКРАН		
	ТАЙМЕРЫ	АВТОЭКОНОМИИ ЭНЕРГИИ	
		РЕЖИМ СНА	
		АВТОСБРОС	
		НЕДЕЛЬНЫЙ ТАЙМЕР	
	КОД ОТДЕЛА		
	СИГНАЛЫ	УСТАНОВКА КАССЕТЫ	
		ВОЗОБНОВЛЕНИЕ ПРИ ЗАМЯТИИ	
	КОНТРАСТ ЖКИ		
	АКТИВИЗАЦИЯ USB		
	СЕТЬ	ЗАВЕРШЕНО	
		СТАТУС СЕТ. ПЛАТЫ	
		ETHERNET	
		TCP/IP	
		HTTP	
	СЕРВИС - СООБЩЕНИЕ *1	НАСТРОЙКА ЭЛ. ПОЧТЫ	
		СВЕДЕНИЯ ПО КЛИЕНТУ	
	ЗАКАЗ РАСХОДН.МАТЕРИАЛОВ	НАСТРОЙКА АДРЕСАТА	
		АВТООПРЕДЕЛЕНИЕ	
		ДРУГАЯ ИНФОРМАЦИЯ	
	АВТОКАЛИБРОВКА	КАЛИБРОВКА ТЕКСТА	
		КАЛИБРОВКА ФОТО	
		ИСХОДНЫЕ НАСТРОЙКИ	

Функции меню			Справочные страницы
КОПИЯ	ЭКСПОЗИЦИЯ		🕮 С.182 “КОПИЯ”
	УРОВЕНЬ ЭКСПОЗИЦИИ	АВТОУРОВЕНЬ	
		РУЧНОЙ УРОВЕНЬ	
	РЕЖИМ ОРИГИНАЛА		
	МАКСИМАЛЬНОЕ ЧИСЛО КОПИЙ		
	ПРИОРИТЕТ РЕЖИМА СОРТИРОВКИ		
	ВРАЩЕНИЕ ИЗОБРАЖЕНИЯ		
	АВТОМАТИЧЕСКИЙ ДВУСТОРОННИЙ РЕЖИМ		
	2НА1 / 4НА1	РАЗМЕР ОРИГИНАЛА	
		ОРИЕНТАЦИЯ ОРИГИНАЛА	
		КОМПОНОВКА СТРАНИЦЫ	
	ФОН		
	РЕЗКОСТЬ		
	ПРОПУСК ПУСТОЙ СТРАНИЦЫ		
	ПРОДОЛЖЕНИЕ СКАНИРОВАНИЯ		
	СЕЛЕКТОР A4-R/LG		
СКАНЕР	РЕЖИМ ЦВЕТА		🕮 С.184 “СКАНЕР”
	СЖАТИЕ		
	ДВУСТОРОННИЙ СКАН		
	ВРАЩЕНИЕ		
	НАСТРОЙКА ЧЕРНОГО	РАЗРЕШЕНИЕ	
		РЕЖИМ ОРИГИНАЛА	
		ЭКСПОЗИЦИЯ	
	НАСТРОЙКА СЕРОГО	РАЗРЕШЕНИЕ	
	НАСТРОЙКА ПОЛНОГО ЦВЕТА	РАЗРЕШЕНИЕ	
		РЕЖИМ ОРИГИНАЛА	
	ПРОПУСК ПУСТОЙ СТРАНИЦЫ		
	ПРОДОЛЖЕНИЕ СКАНИРОВАНИЯ		
	СЕЛЕКТОР A4-R/LG		
ФАКС*2	ИД УСТРОЙСТВА		Подробности по настройке факса, см. в ***руководстве по факсу***.
	НАЧАЛЬНАЯ УСТАНОВКА		
	РАСПЕЧАТКА ПРИЕМА		
ПЕЧАТЬ ЧЕРЕЗ USB	ФОРМАТ БУМАГИ	A3, A4, B4, B5, A5-R, FOLIO, LD, LG, LT, COMP, 13”LG, ST-R, 8.5SQ	🕮 С.185 “ПЕЧАТЬ ЧЕРЕЗ USB”
	ДВУСТОРОННИЙ	1 СТОРОНА, ДУПЛЕКС	
НАСТРОЙКА ОТЧЕТА	ЖУРНАЛ АВТОМАТИЧЕСКИЙ		Подробности по настройке факса, см. в ***руководстве по факсу***.
	ИЗ ПАМЯТИ		
	РАССЫЛКА		

Функции меню			Справочные страницы
СПИСКИ	АДРЕСНАЯ КНИГА		🕮 С.186 “СПИСКИ”
	ФУНКЦИЯ		
	СЧЕТЧИК		
	ОТДЕЛ		
	ШРИФТ PCL		
НАСТРОЙКИ БЕСПРОВОДНОЙ СВЯЗИ	-		🕮 С.186 “НАСТРОЙКИ БЕСПРОВОДНОЙ СВЯЗИ”
АДРЕСНАЯ КНИГА	ЭЛ. ПОЧТА	ОТДЕЛЬНЫЙ НОМЕР	🕮 С.188 “АДРЕСНАЯ КНИГА”
		ГРУППОВОЙ НОМЕР	
	ТЕЛЕФОННАЯ КНИГА*2	СКОРОСТНЫЙ НАБОР	
		ГРУППОВОЙ НАБОР	
		ОДНО КАСАНИЕ	
КАССЕТА	КАССЕТА 1		🕮 С.188 “КАССЕТА”
СВЕДЕНИЯ	СЧЕТЧИК	ОБЩИЙ СЧЕТЧИК	🕮 С.188 “СВЕДЕНИЯ”
	ОСТАВШИЙСЯ ТОНЕР		
	СЕРИЙНЫЙ НОМЕР		

*1 В зависимости от назначения этот пункт не отображается.
*2 Это позиция отображается только для e-STUDIO2822AF.

❑ АППАРАТ

Функции меню		Настройки	Описание
СМЕНА ЯЗЫКА		S-CHINESE (SIMPLIFIED CHINESE), T-CHINESE (TRADITIONAL CHINESE), ENGLISH, FRENCH, ITALIAN, GERMAN, POLISH, РУССКИЙ, SPANISH, SWEDISH, NORWEGIAN, FINNISH, DANISH, DUTCH, PORTUGUESE, CZECH, HUNGARIAN, ROMANIAN, SLOVAKIAN, LITHUANIAN, IRISH, SLOVENIAN, BULGARIAN, LATVIAN, SERBIAN, TURKISH	Задает язык по умолчанию. Язык по умолчанию и порядок появления языка сильно зависит от региона.
ЧАСЫ	ДАТА/ВРЕМЯ	ГГГГ/ММ/ДД ЧЧ:ММ Год: 2012~2037 Месяц: 01~12 День: 01~28, 29, 30, 31 Час: 00~23 Минуты: 00~59	Устанавливает дату и время.
	ФОРМАТ ДАТЫ	ММ/ДД/ГГ ДД/ММ/ГГ ГГ/ММ/ДД	Задает формат данных.
ИСХОДНЫЙ ЭКРАН		КОПИЯ, СКАНЕР, ФАКС*1	Устанавливает исходный экран.

Функции меню			Настройки	Описание
ТАЙМЕРЫ	АВТОЭКОНОМИИ ЭНЕРГИИ		1, 3, 4, 5, 7, 10, 15, 20, 30, 45, 60	Задается период (в минутах), в течение которого аппарат ожидает, прежде чем перейдет режим низкого потребления энергии.
	РЕЖИМ СНА		1, 3, 5, 10, 15, 20, 25, 30, 40, 50, 60	Задается период (в минутах), в течение которого аппарат ожидает, прежде чем перейдет в режим сна.
	АВТОСБРОС		15, 30, 45, 60, 75, 90, 105, 120, 135, 150	Задается время (в секундах), в течение которого аппарат сбрасывает предыдущую настройку и возвращается в основной экран.
	НЕДЕЛЬНЫЙ ТАЙМЕР		ВЫКЛЮЧЕНО, ВКЛЮЧЕНО (ВОСКРЕСЕНЬЕ, ПОНЕДЕЛЬНИК, ВТОРНИК, СРЕДА, ЧЕТВЕРГ, ПЯТНИЦА, СУББОТА)	Задается время входа в режим экономии и время выхода из этого режима для каждого дня от воскресенья до субботы.
КОД ОТДЕЛА	ДА	МАСТЕР КОД / КОД ОТДЕЛА	НОМЕР (от 01 до 99)	Задается номер отдела в диапазоне от “2” до “99”. (“01” уже зарегистрирован, поскольку это мастер-код ((код администратора).)
			ИМЯ (максимум 20 символов)	Отдела названия отдела. 📖 С.162 “Ввод символов”
			КОД (5 цифр)	Задается код, состоящий из пяти цифр, для мастер-кода или кода отдела. Введенные цифры отображаются в виде звездочек (*). Существующий код ввести невозможно. Замечание Не забудьте этот пятицифровой мастер-код, поскольку он необходим для установки или удаления каждого кода отдела.
	НЕТ		-	Код отдела не установлен.
СИГНАЛЫ	УСТАНОВКА КАССЕТЫ		ПРИМЕНИТЬ, ОТКЛЮЧИТЬ	Установка отображения всплывающих сообщений на дисплее в следующих случаях. • Когда формат бумаги, укладываемой в кассету, отличается от заданных настроек. • В случае неправильной подачи бумаги.
	ВОЗОБНОВЛЕНИЕ ПРИ ЗАМЯТИИ		ПРИМЕНИТЬ, ОТКЛЮЧИТЬ	
КОНТРАСТ ЖКИ			От -3 (светлее) до +3 (темнее)	Задается яркость дисплея панели.

Функции меню			Настройки	Описание
АКТИВИЗАЦИЯ USB			ВЫКЛЮЧИТЬ, ВКЛЮЧИТЬ	Задается, будет ли аппарат активизироваться из спящего режима при обнаружении USB-кабеля или USB-устройства.
СЕТЬ	ЗАВЕРШЕНО		-	Завершение настроек сети.
	СТАТУС СЕТ. ПЛАТЫ		-	Отображается текущее состояние сетевых коммуникаций.
	ETHERNET		АВТО, 10MBPS ПОЛУДУПЛЕКС, 10MBPS ПОЛНЫЙ ДУПЛЕКС, 100MBPS ПОЛУДУПЛЕКС, 100MBPS ПОЛНЫЙ ДУПЛЕКС	Выберите нужную комбинацию скорости и метода передачи данных.
	TCP/IP	РЕЖИМ АДРЕСАЦИИ	СТАТИЧНЫЙ IP, ДИНАМИЧЕСКИЙ, БЕЗ АВТО IP	Задается метод задания IP-адреса.
		IP-АДРЕС	000. 000. 000. 000 - 255.255.255.255	Задается IP-адрес в этом аппарате.
		МАСКА ПОДСЕТИ	000. 000. 000. 000 - 255.255.255.255	Задается маска подсети в данном аппарате.
		Шлюз по умолчанию	000. 000. 000. 000 - 255.255.255.255	Задается шлюз по умолчанию в данном аппарате.
	HTTP	СЕРВЕР HTTP	ПРИМЕНИТЬ, ОТКЛЮЧИТЬ	Задает возможность использования HTTP для серверных служб.
		НОМЕР ОСНОВНОГО ПОРТА	1 - 65535	Задается номер основного порта, используемого при связи с другими клиентами по HTTP. Обычно стандартный номер порта - “80”.
СЕРВИС - СООБЩЕНИЕ *2	НАСТРОЙКА ЭЛ. ПОЧТЫ	ПЕРЕДАТЬ СЕЙЧАС	ДА, НЕТ	Задает параметры электронной почты для сообщений сервисной службы.
		АДРЕС 1 ЭЛ. ПОЧТЫ	-	
		АДРЕС 2 ЭЛ. ПОЧТЫ	-	
		АДРЕС 3 ЭЛ. ПОЧТЫ	-	
	СВЕДЕНИЯ ПО КЛИЕНТУ	НОМЕР КЛИЕНТА	-	Задает сведения клиента для сообщений сервисной службы.
		ТЕЛЕФОН АБОНЕНТА	-	
		ЭЛ. ПОЧТА КЛИЕНТА	-	

Функции меню			Настройки	Описание
ЗАКАЗ РАСХОДН. МАТЕРИАЛОВ*2	НАСТРОЙКА АДРЕСАТА	НОМЕР ФАКСА	-	Задается контактная информация при заказе расходных материалов.
		ЭЛ. ПОЧТА	-	
	АВТООПРЕДЕЛЕНИЕ		ВЫКЛЮЧИТЬ, ВКЛЮЧИТЬ	Задает, будет ли информация обнаружиться автоматически.
	ДРУГАЯ ИНФОРМАЦИЯ	НОМЕР КЛИЕНТА	-	Задаются прочая контактная информация.
		ИМЯ КОНТАКТА	-	
		НОМЕР ТЕЛЕФОНА КОНТАКТА	-	
		ИМЯ ДЛЯ ПОСТАВКИ	-	
		АДРЕС ПОСТАВКИ	-	
АВТОКАЛИБРОВКА			КАЛИБРОВКА ТЕКСТА, КАЛИБРОВКА ФОТО, ИСХОДНЫЕ НАСТРОЙКИ	Можно автоматически откалибровать градации цвета, когда в изображениях, отсканированных на этом аппарате, тени и оттенки воспроизводятся некорректно.

*1 Это позиция отображается только для e-STUDIO2822AF.
*2 В зависимости от назначения этот пункт не отображается.

❑ КОПИЯ

Функции меню		Настройки	Описание
ЭКСПОЗИЦИЯ		АВТО, Ручной	Задается стандартная настройка плотности. Можно изменить экспозиция с более светлого на более темный с использованием девяти уровней плотности, между -4 и +4.
УРОВЕНЬ ЭКСПОЗИЦИИ	АВТОУРОВЕНЬ	от -2 до +2	Задается центральное значение для регулировки плотности с использованием функции экспозиции.
	РУЧНОЙ УРОВЕНЬ	от -2 до +2	Задается центральное значение для регулировки плотности с использованием функции экспозиции.
РЕЖИМ ОРИГИНАЛА		Текст/фото, текст, фото, стирание фона	Задается стандартная настройка режима оригинала.
МАКСИМАЛЬНОЕ ЧИСЛО КОПИЙ		9, 99, 999	Задается максимально допустимое количество копий.
ПРИОРИТЕТ РЕЖИМА СОРТИРОВКИ		БЕЗ СОРТИРОВКИ, СОРТИРОВКА, ЧЕРЕДОВАНИЕ	Задается режим сортировки по умолчанию для заданий копирования.

Функции меню		Настройки	Описание
ВРАЩЕНИЕ ИЗОБРАЖЕНИЯ		ПРИМЕНИТЬ, ОТКЛЮЧИТЬ	Устанавливает параметры вращения изображения. Совет Когда эта настройка разрешена, при копировании изображение оригинала автоматически поворачивается. Как показано на следующем рисунке, при копировании оригиналов формата A4 на одну сторону бумаги формата A3, уложенной на ручной лоток, функция запрещена. Оригинал: бумага A4: A3 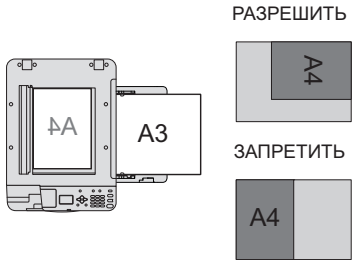
АВТОМАТИЧЕСКИЙ ДВУСТОРОННИЙ РЕЖИМ		ВЫКЛЮЧЕНО, 1 > 2 ДУПЛЕКС, ПОЛЬЗОВАТЕЛЬ	По умолчанию задается двусторонний режим для заданий копирования.
2НА1 / 4НА1	РАЗМЕР ОРИГИНАЛА	A4, A5, B5, 16K, LT, ST, 8.5SQ	Задается стандартная настройка размера оригинала при использовании функции “2НА1/4НА1”.
	ОРИЕНТАЦИЯ ОРИГИНАЛА	Книжная, альбомная	Задается стандартная настройка ориентации оригинала при использовании функции “2НА1/4НА1”.
	КОМПОНОВКА СТРАНИЦЫ	2НА1: 4НА1:	Задает порядок расположения страниц при использовании функции “2НА1/4НА1”.
ФОН		от -4 до +4	Регулирует плотность фона оригинала. Это позволяет избежать просвечивания задней стороны на передней при копировании двустороннего оригинала. Можно изменить фон с более светлого на более темный с использованием девяти уровней плотности, между -4 и +4.

Функции меню	Настройки	Описание
РЕЗКОСТЬ	от -4 до +4	Позволяет создать контуры изображения более резкими или более расплывчатыми. Можно изменить резкость с нерезкого на более резкую с использованием девяти уровней плотности, между -4 и +4.
ПРОПУСК ПУСТОЙ СТРАНИЦЫ	от -3 до +3	Задается уровень чувствительности для обнаружения пустых страниц. Чем выше уровень, тем вероятнее, что машина обнаружит пустые страницы. Можно задать уровень чувствительности в диапазоне от -3 до +3.
ПРОДОЛЖЕНИЕ СКАНИРОВАНИЯ	ВЫКЛЮЧИТЬ, ВКЛЮЧИТЬ	Устанавливается, будет ли продолжаться сканирование, когда все оригиналы, уложенные в реверсивный автоподатчик, закончились.
СЕЛЕКТОР A4-R/LG	A4-R, LG	Изменение формата от A4-R к LG при сканировании оригинала формата LG в реверсивном автоподатчике документов (RADF).

❑ СКАНЕР

Функции меню		Настройки	Описание
РЕЖИМ ЦВЕТА		ЧЕРНЫЙ, ПОЛУТОНОВЫЙ, ПОЛНЫЙ ЦВЕТ	Задается стандартная настройка для цветного режима.
СЖАТИЕ		НИЗКИЙ, СРЕДНЕЕ, ВЫСОКОЕ	Задается стандартная настройка для коэффициента сжатия.
ДВУСТОРОННИЙ СКАН		1 СТОРОНА, ДУПЛЕКС	Задается стандартная настройка для режима двустороннего сканирования
ВРАЩЕНИЕ		A→A ⊲→A	Задается стандартная настройка ориентации.
НАСТРОЙКА ЧЕРНОГО	РАЗРЕШЕНИЕ	600 dpi, 400 dpi, 300 dpi, 200 dpi, 150 dpi	Задается стандартная настройка разрешения в случае, когда при настройке режима цвета выбрано значение [ЧЕРНЫЙ].
	РЕЖИМ ОРИГИНАЛА	ТЕКСТ/ФОТО, ТЕКСТ, ФОТО	Задается стандартная настройка режима оригинала в случае, когда при настройке режима цвета выбрано значение [ЧЕРНЫЙ].
	ЭКСПОЗИЦИЯ	АВТО, Ручной	Задается стандартная настройка плотности в случае, когда при настройке режима цвета выбрано значение [ЧЕРНЫЙ].

Функции меню		Настройки	Описание
НАСТРОЙКА СЕРОГО	РАЗРЕШЕНИЕ	600 dpi, 400 dpi, 300 dpi, 200 dpi, 150 dpi	Задается стандартная настройка разрешения в случае, когда при настройке режима цвета выбрано значение [ПОЛУТОНОВЫЙ].
НАСТРОЙКА ПОЛНОГО ЦВЕТА	РАЗРЕШЕНИЕ	300 dpi, 200 dpi, 150 dpi	Задается стандартная настройка разрешения в случае, когда при настройке режима цвета выбрано значение [ПОЛНЫЙ ЦВЕТ].
	РЕЖИМ ОРИГИНАЛА	ТЕКСТ/ФОТО, ТЕКСТ, ФОТО	Задается стандартная настройка режима оригинала в случае, когда при настройке режима цвета выбрано значение [ПОЛНЫЙ ЦВЕТ].
ПРОПУСК ПУСТОЙ СТРАНИЦЫ		от -3 до +3	Задается уровень чувствительности для обнаружения пустых страниц. Чем выше уровень, тем вероятнее, что машина обнаружит пустые страницы. Можно задать уровень чувствительности в диапазоне от -3 до +3.
ПРОДОЛЖЕНИЕ СКАНИРОВАНИЯ		ВЫКЛЮЧИТЬ, ВКЛЮЧИТЬ	Устанавливается, будет ли продолжаться сканирование, когда все оригиналы, уложенные в реверсивный автоподатчик, закончились.
СЕЛЕКТОР A4-R/LG		A4-R, LG	Изменение формата от A4-R к LG при сканировании оригинала формата LG в реверсивном автоподатчике документов (RADF).

❑ ПЕЧАТЬ ЧЕРЕЗ USB

В меню “ПЕЧАТЬ ЧЕРЕЗ USB” доступны следующие функции и параметры.

Функции меню	Настройки	Описание
ФОРМАТ БУМАГИ	A3, A4, B4, B5, A5-R, FOLIO, LD, LG, LT, COMP, 13”LG, ST-R, 8.5SQ	Устанавливает формат бумаги для распечатки файлов из запоминающего устройства USB.
ДВУСТОРОННИЙ	1 СТОРОНА	Печать на одну сторону бумаги.
	ДУПЛЕКС	Печать на обе стороны бумаги.

❑ СПИСКИ

Функции меню	Настройки	Описание
АДРЕСНАЯ КНИГА	e-STUDIO2822AM: ОТДЕЛЬНЫЙ НОМЕР, ГРУППОВОЙ НОМЕР e-STUDIO2822AF: ОТДЕЛЬНЫЙ НОМЕР, ГРУППОВОЙ НОМЕР, ОДНО КАСАНИЕ	Распечатка списка адресов электронной почты. Подробности по настройке факса, см. в ***руководстве по факсу***.
ФУНКЦИЯ	-	Распечатка списка функций.
СЧЕТЧИК	-	Распечатка списка общего счетчика.
ОТДЕЛ	-	Распечатка кода отдела и значения счетчика. Напечатанное значение счетчика получается для отдела, заданного на экране кода отдела. Введите мастер-код на экране подтверждения кода отдела, если хотите распечатать значения счетчиков всех зарегистрированных отделов.
ШРИФТ PCL	-	Распечатка списка шрифтов PCL.

❑ НАСТРОЙКИ БЕСПРОВОДНОЙ СВЯЗИ

Если установлен модуль беспроводной локальной сети, его можно сконфигурировать.
Выберите режим инфраструктуры или специальный режим для определения режима защиты.

Замечание

- Если использовать режим без защиты, любой, кто знает идентификатор SSID, может подключиться к беспроводной сети. По этой причине при возможности рекомендуется установить защиту.
- Когда режим переключается между инфраструктурой и AP, или когда НАСТРОЙКИ БЕСПРОВОДНОЙ СВЯЗИ завершена и меню ФУНКЦИИ ОПЕРАТОРА закрывается нажатием кнопкой [CANCEL] или [USER FUNCTIONS], появляется сообщение “ПРИМЕНИТЬ И ПЕРЕЗАГРУЗИТЬ?”. Выберите “ДА” и затем нажмите кнопку [OK]. Аппарат автоматически перезапускается и начинают применяться настройки беспроводной связи.

- WPS
  WPS - это стандарт, позволяющий легко сконфигурировать беспроводную локальную сеть. Аппарат поддерживает метод конфигурации кнопкой и метод PIN.
- WPA2-PSK, WPA2/WPA-PSK
  WPA2 и WPA2/WPA-PSK являются методами аутентификации с использованием PSK (предварительно выданный ключ) между точкой доступа и подключаемого устройства.
  Чтобы войти в беспроводную сеть с использованием метода авторизации WPA2-PSK или WPA2/WPA-PSK, одна и та же парольная фраза PSK должна назначаться и для других беспроводных устройств, и точки доступа или для подключаемого устройства. Для режима AP используйте WPA2-PSK.
- WEP
  WEP - это метод шифрования данных с использованием кода WEP между точкой доступа и другими беспроводными устройствами.
  По сравнению с WPA2 и WPA2/WPA-PSK, метод WEP менее защищен. Если беспроводная сеть сконфигурирована в режиме инфраструктуры и точка доступа поддерживает WPA2-PSK или WPA2/WPA-PSK, рекомендуется использовать WPA2-PSK или WPA2/WPA-PSK, а не WEP.
- КАНАЛ
  При использовании режима AP задайте неиспользуемый канал в соответствии с используемой средой.

В меню “НАСТРОЙКИ БЕСПРОВОДНОЙ СВЯЗИ” доступны следующие функции.

Функции меню				Настройки	Описание
ВКЛЮЧЕНО	ИНФРАСТРУКТУРА	WPS		PBC PIN	Выбирается метод подключения из следующих значений: [PBC] или [PIN]. При выборе метода PBC (конфигурация нажатием кнопкой) нажмите кнопку безопасной настройки беспроводной сети WPS и все будет выполнено в течение 2 минут. При выборе метода PIN-кода зарегистрируйте PIN, созданный в аппарате, для точки доступа и все будет выполнено в течение 2 минут.
		ЗАЩИТА/ SSID*	ПОИСК	-	Поиск точки доступа и задание пароля после выбора SSID.
			ВРУЧНУЮ	-	WPA2-PSK, WPA2/WPA-PSK: Задайте кодовую фразу после выбора AES, если используете WPA2-PSK, либо после выбора TKIP+AES, если используете WPA2/WPA-PSK. WEP: Выбираются шифрование WEP и метод ввода ключа, а затем вводится ключ WEP. НИЧЕГО: Защита беспроводной сети не установлена.
	РЕЖИМ AP	СВЕДЕНИЯ ПО ПОДСОЕДИНЕНИЯ		-	Подтвердите SSID и кодовую фразу для режима AP и задайте информацию по подсоединению от подключаемого устройства.
		WPS		PBC PIN	Выбирается метод подключения из следующих значений: [PBC] или [PIN]. При выборе метода PBC (конфигурация нажатием кнопкой) нажмите кнопку безопасной настройки беспроводной сети WPS на подключаемом устройстве и все будет выполнено в течение 2 минут. При выборе метода PIN-кода зарегистрируйте PIN, созданный в подключаемом устройстве или аппарате все будет выполнено в течение 2 минут.
		ЗАЩИТА/SSID*		-	Задается SSID и парольная фраза для режима AP.
		КАНАЛ		1 - 11	Задается канал для режима AP.
		IP-АДРЕС		000. 000. 000. 000 - 255.255.255. 255	Нажмите кнопку [АДРЕС IP] и введите с цифровой клавиатуры IP-адрес этой машины.
		МАСКА ПОДСЕТИ		000. 000. 000. 000 - 255.255.255. 255	Введите маску подсети для режима AP.
ВЫКЛЮЧЕНО				-	Запрещается беспроводная сеть.

* Для ввода [НОМЕР ОСНОВНОГО ПОРТА] используйте цифровые кнопки. Для ввода символов используйте цифровые кнопки. Текстовые символы и показанные ниже символы мог применяться для SSID, пароля и ключей WEP (ASCII).(пробел). (пробел) - + ~ ! @ # $ % ^ & * ( ) = _ [ ] { } | < > ; : ‘ ´ “ , . / \ ?

Замечание

При одновременном использовании функций Ethernet и режима AP, IP-АДРЕС и МАСКА ПОДСЕТИ должны задаваться в различных сегментах сети.

❑ АДРЕСНАЯ КНИГА

Функции меню		Настройки	Описание
ЭЛ. ПОЧТА	ОТДЕЛЬНЫЙ НОМЕР	-	Редактирование адресной книги для функции “Сканирование для электронной почты”.
	ГРУППОВОЙ НОМЕР	-	
ТЕЛЕФОННАЯ КНИГА*	СКОРОСТНЫЙ НАБОР	-	Подробности по настройке факса, см. в ***руководстве по факсу***.
	ГРУППОВОЙ НАБОР		
	ОДНО КАСАНИЕ		

* Доступно только для e-STUDIO2822AF.

❑ КАССЕТА

Функции меню	Настройки	Описание
КАССЕТА 1	A4, LT, 16K	Задается размер бумаги в кассете.

❑ СВЕДЕНИЯ

Функции меню		Настройки	Описание
СЧЕТЧИК	ОБЩИЙ СЧЕТЧИК	-	Показывает суммарный счетчик.
ОСТАВШИЙСЯ ТОНЕР		-	Сообщает количество оставшегося тонера.
СЕРИЙНЫЙ НОМЕР		-	Отображается серийный номер.

Управление отделом

С использованием функции управления отделом можно определить число выходных копий для копирования, отправки и получения факсов, печати и сканирования группами пользователей (отделами).
Когда функция управления отделом разрешена, перед началом работы с аппаратом отображается экран ввода кода отдела. Кроме того, предотвращается нецелевое использование аппарата.
📖 С.19 “Подготовка 1 - Включение питания”

Можно зарегистрировать имя и код отдела из меню [ВЫБОР ОПЕРАТОРА].

1 **Нажмите кнопку [ВЫБОР ОПЕРАТОРА].**

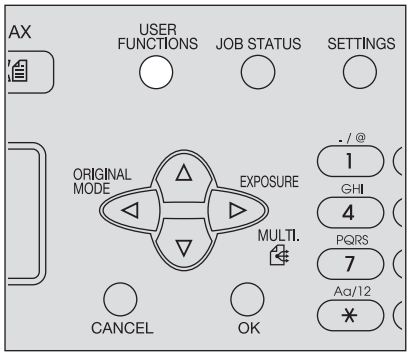

2 **Нажмите кнопку ▽ или △, чтобы выбрать позицию [ОБЩИЕ], а затем нажмите ▷.**

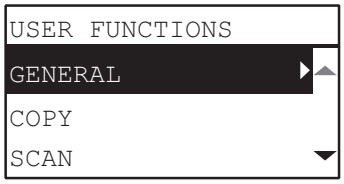

3 **Нажмите кнопку ▽ или △, чтобы выбрать позицию [КОД ОТДЕЛА], а затем нажмите ▷.**

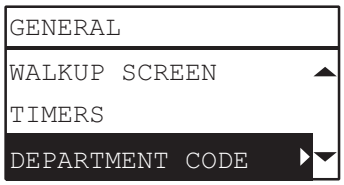

4 **Чтобы выбрать [ДА], нажмите кнопку ▽ или △, а затем нажмите ▷.**

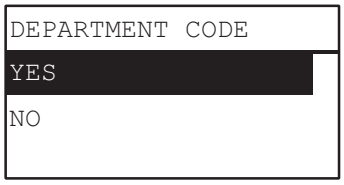

5 **Задайте номер, имя и код отдела.**
📖 С.176 “Список меню пользовательских функций”

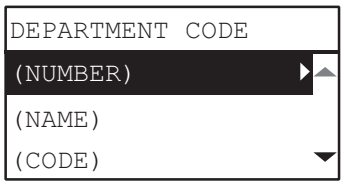

Замечание

Необходимо установить мастер-код (номер отдела: 01) перед вводом кода отдела.
Если мастер-код не установлен, появляется экран регистрации мастер-кода.

```
MASTER CODE        01
(NAME)              ▶
(CODE)
ADD DEPARTMENT
```

Статус задания

Можно подтвердить статус задания, удалить задания и распечатать файлы, сохраненные на запоминающем устройстве USB.

1 **Нажмите кнопку [JOB STATUS].**

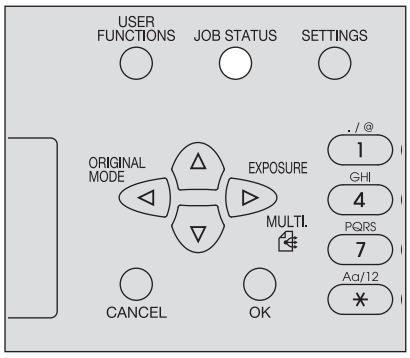

2 **Чтобы прокрутить по меню, нажмите на кнопку ▽ или △, а затем нажмите ▷ для входа в меню функций.**

📖 С.191 “Элементы меню СТАТУС ЗАДАНИЯ”

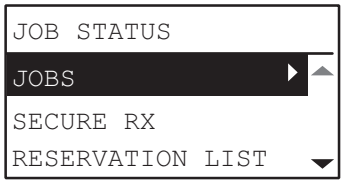

3 **Чтобы выбрать меню функций, нажмите кнопку ▽ или △, а затем запустите операцию.**

■ Элементы меню СТАТУС ЗАДАНИЯ

При нажатии кнопки [JOB STATUS] на основном экране отображается меню статуса задания. В этом меню можно подтвердить состояние каждого задания, удалить задания, распечатать файлы из запоминающего устройства USB и распечатать различные списки.
В ниже показанной таблице предоставлены функции, доступные в меню СТАТУС ЗАДАНИЯ и справочные страницы.

Функции меню			Настройки
ЗАДАНИЯ	ПЕЧАТЬ	ПОДТВЕРДИТЬ	Подтверждение статуса задания или удаление заданий. 📖 С.192 “Подтверждение статуса заданий и удаление заданий”
		УДАЛИТЬ	
	СКАНЕР	ПОДТВЕРДИТЬ	
		УДАЛИТЬ	
	ФАКС*1	ПОДТВЕРДИТЬ	
		УДАЛИТЬ	
	ПЕЧАТЬ ЧЕРЕЗ USB		Распечатка файлов, сохраненных на запоминающем устройстве USB. 📖 С.193 “Печать из запоминающего устройства USB”
	МОБИЛЬНАЯ ПЕЧАТЬ		Распечатка файлов, сохраненных в мобильном устройстве. 📖 С.194 “Печать из мобильного устройства”
БЕЗОПАСНЫЙ ПРИЕМ*1			Распечатка факса с безопасным приемом. Подробную информации см. в ***руководстве по факсу***.

Функции меню	Настройки
СПИСОК РЕЗЕРВИРОВАНИЙ*1	Распечатывается список зарезервированных заданий. Подробную информации см. в ***руководстве по факсу***.
ЖУРНАЛ*1	Распечатывается список истории отправки и приема факсов. Подробную информации см. в ***руководстве по факсу***.

* Эти позиции меню доступны только в случае, когда в аппарате установлен модуль факса в качестве стандартного исполнения.

❑ Подтверждение статуса заданий и удаление заданий

Можно подтвердить состояния операций распечатки, сканирования и обмена факсами, а также удалить задания.

Проверка состояния заданий

1. **Нажмите кнопку ▽ или △, чтобы выбрать позицию [JOBS], а затем нажмите ▷.**
2. **Нажмите кнопку ▽ или △, чтобы выбрать [PRINT], [SCAN] или [FAX], а затем нажмите ▷.**
3. **Нажмите кнопку ▽ или △, чтобы выбрать позицию [ПОДТВЕРДИТЬ], а затем нажмите ▷.**
   Открываются выполняемые работы или список ожидаемых работ.
4. **Нажмите кнопку ▽ или △, чтобы выбрать подтверждаемое нужное задание и затем нажмите ▷.**
   Появляется состояние выбранного задания.
5. **После подтверждения статуса нажмите ◁, [CANCEL] или [OK].**
   Снова появится предыдущее меню.

Удаление ненужных заданий

1. **Нажмите кнопку ▽ или △, чтобы выбрать позицию [JOBS], а затем нажмите ▷.**
2. **Нажмите кнопку ▽ или △, чтобы выбрать [PRINT], [SCAN] или [FAX], а затем нажмите ▷.**
3. **Нажмите кнопку ▽ или △, чтобы выбрать позицию [УДАЛИТЬ], а затем нажмите ▷.**
   Открываются выполняемые работы или список ожидаемых работ.
4. **Нажмите кнопку ▽ или △, чтобы выбрать удаленное задание и затем нажмите ▷.**
   Появляется сообщение с просьбой подтверждения удаления.

5. **Если хотите продолжить удаления задания, нажмите кнопку △ и выберите [ДА]. Затем нажмите на кнопку [OK].**
   Задание удалено.

❑ Печать из запоминающего устройства USB

Можно распечатать файлы формата PDF, JPEG или TIFF, хранящиеся в запоминающем устройстве USB, подключенном к аппарату.

Замечание

- Запоминающее устройство USB должно соответствовать показанным ниже требованиям. Однако, некоторые такие устройства невозможно использовать с этой машиной, даже если они соответствуют этим требованиям.
  - Формат FAT16 или FAT32
  - Единый раздел (USB-устройства хранения данных с несколькими разделами не поддерживаются.)
- Могут быть распечатаны только файлы, хранящиеся в корневой папке запоминающего устройства USB.
- Может быть отображено до 99 файлов в алфавитном порядке.
- Можно отобразить имя файла длиной до 20 символов. 21-й и последующие символы отображаются точками.
- JPEG файл с разрешением более 600 dpi распечатать невозможно.
- Формат сжатия файлов TIFF совместим с JPEG/MH/MR/MMR.
- Если фотографические изображения в файле TIFF были напечатаны в стиле зерен, попробуйте распечатать их с клиентского компьютера, и возможно, вид улучшится.
- Распечатать можно только файлы PDF, которые были отсканированы на той же самой машине в черно-белом режиме.
- Зашифрованный PDF файл распечатать невозможно.
- Для файлов в формате PDF формат бумаги установить невозможно. Они распечатываются с таким же размером, что и при сканировании.
- Файлы TIFF и JPEG невозможно распечатать с масштабированием в соответствии с размером бумаги.

1 **Подсоедините запоминающее устройство USB к разъему на аппарате.**

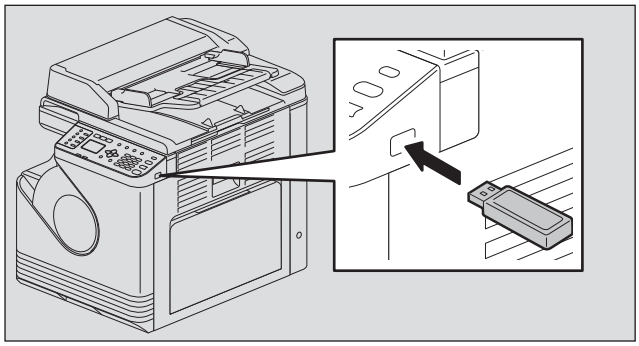

2 **Выберите формат бумаги и в меню ФУНКЦИИ ОПЕРАТОРА задайте режим двусторонней печати в [ПЕЧАТЬ ЧЕРЕЗ USB].**

📖 С.185 “ПЕЧАТЬ ЧЕРЕЗ USB”

Замечание

Установка формата бумаги запрещена для файлов PDF, поскольку они распечатываются с размером, полученным при сканировании.

3 **Нажмите кнопку [JOB STATUS].**

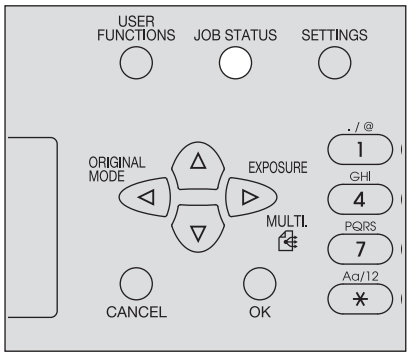

4 **Нажмите кнопку ▽ или △, чтобы выбрать позицию [JOBS], а затем нажмите ▷.**

5 **Нажмите кнопку ▽ или △, чтобы выбрать позицию [ПЕЧАТЬ ЧЕРЕЗ USB], а затем нажмите ▷.**

6 **Нажмите кнопку ▽ или △, чтобы выбрать нужный файл и затем нажмите [OK].**
Начинается печать документа.

Замечание

Вы не вынимайте запоминающее устройство USB до завершения печати.

❑ Печать из мобильного устройства

Можно распечатать файлы формата PDF, JPEG или TIFF, хранящиеся в устройстве с операционной системой Android, подключенного к аппарату через USB-кабель.

Замечание

- Чтобы подключить устройство на системе Android в качестве устройства хранения данных (MTP), переведите его в режим USB-соединения.
- Может быть отображено до 99 файлов и папок в алфавитном порядке.
- Когда имя файла или папки превышает 20 символов, отображаются только 19 символов.
- JPEG файл с разрешением более 600 dpi распечатать невозможно.
- Формат сжатия файлов TIFF совместим с JPEG/MH/MR/MMR.
- Если фотографические изображения в файле TIFF были напечатаны в стиле зерен, попробуйте распечатать их с клиентского компьютера, и возможно, вид улучшится.
- Распечатать можно только файлы PDF, которые были отсканированы на той же самой машине в черно-белом режиме.
- Зашифрованный PDF файл распечатать невозможно.
- Для файлов в формате PDF формат бумаги установить невозможно. Они распечатываются с таким же размером, что и при сканировании.
- Файлы TIFF и JPEG невозможно распечатать с масштабированием в соответствии с размером бумаги.

1 **Подсоедините устройстве с операционной системой Android к аппарату через USB-кабель.**

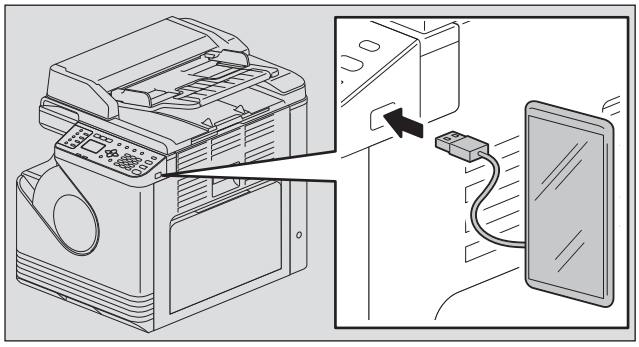

2 **Выберите формат бумаги и в меню ФУНКЦИИ ОПЕРАТОРА задайте режим двусторонней печати в [ПЕЧАТЬ ЧЕРЕЗ USB].**
📖 С.185 “ПЕЧАТЬ ЧЕРЕЗ USB”

Замечание

Установка формата бумаги запрещена для файлов PDF, поскольку они распечатываются с размером, полученным при сканировании.

3 **Нажмите кнопку [JOB STATUS].**

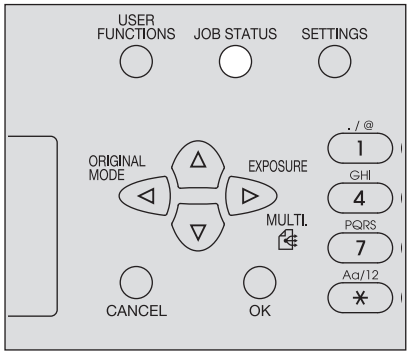

4 **Нажмите кнопку ▽ или △, чтобы выбрать позицию [ЗАДАНИЯ], а затем нажмите ▷.**

5 **Нажмите кнопку ▽ или △, чтобы выбрать позицию [МОБИЛЬНАЯ ПЕЧАТЬ], а затем нажмите ▷.**

6 **Нажмите кнопку ▽ или △, чтобы выбрать нужный файл и затем нажмите [OK].**

Начинается печать документа.

Замечание

Вы не отключайте мобильное устройство с операционной системой Android до завершения печати.

7

ВЫЯВЛЕНИЕ И УСТРАНЕНИЕ НЕИСПРАВНОСТЕЙ

При появлении сообщения об ошибке 198

Неправильная подача бумаги 201

Поиску положения неправильной подачи бумаги 201
Когда часто возникает сбой при подаче бумаги 201
При удалении застревшей бумаги 201
Неправильная подача бумаги в реверсивном автоподачике документов (RADF) 202
Неправильная подача бумаги на ручном лотке 203
Неправильная подача бумаги в боковой крышке. 204

Замена картриджа 206

Когда появляется сообщение о необходимости замены картриджа 206

Перед вызовом технической поддержки 209

Общие операции 209
Позиции, относящиеся к тонеру 209
Позиции, относящиеся к бумаге оригинала/копии 210
Дефекты изображения 210

При появлении сообщения об ошибке

При возникновении каких-либо проблем с устройством, появится сообщение. Найти сообщения в ниже приведенном списке и следуйте инструкциям по мерам по устранению.

Сообщение	Значение	Меры по устранению
СБОЙ ПРИ ПОДАЧЕ xxxx	Сбой при подаче листа оригинала или распечатываемой бумаги. Отображается код ошибки “xxxx” и сообщение, помогающее при решении возникшей проблемы.	Удалите любую застрявшую бумагу. 📖 С.201 “Неправильная подача бумаги”
ПРОВЕРКА: ФОРМАТ БУМАГИ	При укладке на ручной лоток установлен неправильный формат бумаги.	Удалите бумагу из ручного лотка и уложите снова, чтобы появилось сообщение “ФОРМАТ РУЧНОГО ЛОТКА”. Задайте правильный формат бумаги. При загрузке бумаги нестандартного формата в качестве формата бумаги выберите “ЗАКАЗНОЙ”.
ЗАКРОЙТЕ ***	Недостаточно плотно закрыта крышка, обозначенная как “***”	Надежно закройте крышку.
КАССЕТА * ПУСТА	Заканчивается бумага в кассете, обозначенной “*”.	Уложите бумагу в кассету. 📖 С.24 “Уложите бумагу в кассету”
ПЕРЕСЧЕТ	Число отсканированных страниц превысило максимальное число.	Выберите на экране “ПЕЧАТЬ” для копирования отсканированных данных. Для удаления отсканированных данных, выберите “ОТМЕНА ЗАДАНИЯ”.
ВЫЗОВ МАСТЕРА xxxx	При необходимости ремонта или регулировки необходим представитель сервисной службы.	Обратитесь в сервисный центр. Предоставьте на правой верхней области дисплея код ошибки (образующий буквы и цифры). ⚠ **ОПАСНО!** **Не пытайтесь самостоятельно ремонтировать, разбирать или модифицировать машину.** Это может привести к травме, поражению электрическим током, или пожару. Свяжитесь с представителем сервисной службы в случае неправильной работы или повреждения устройства.
СЕРВИС	При необходимости технического обслуживания представителем сервисной службы.	Обратитесь в сервисный центр.
РУЧНОЙ ЛОТОК ПУСТ	Закончилась бумага, размещенная в ручном лотке.	Укладка бумаги на ручной лоток. 📖 С.26 “Укладка бумаги на ручной лоток”

Сообщение	Значение	Меры по устранению
КОНЧАЕТСЯ ТОНЕР	В картридже мало тонера.	В картридже еще осталось немного тонера. Заменяйте картридж только после того, как появится сообщение “НЕТ ТОНЕРА”. Замечание • Это сообщение может не появиться, если тонер в картридже распределен неравномерно. • Когда появляется сообщение, рекомендуем приобрести новый рекомендованный картридж и приготовиться к его замене.
ОШИБКА : ТОНЕР	Картридж установлен неправильно.	Установите картридж.
	Используется нерекомендованный картридж с тонером.	При использовании картриджа, отличного от рекомендованного, машина не сможет определить, установлен картридж или нет. 📖 С.4 “Рекомендованные картриджи”
НЕТ ТОНЕРА	Тонер в картридже полностью закончился.	Замените картридж на новый. 📖 С.206 “Замена картриджа”
ПАМЯТЬ ЗАПОЛНЕНА НАЖАТЬ ЛЮБУЮ КЛАВИШУ	Встроенная память устройства полностью заполнена.	Чтобы удалить данные сканирования нажмите любую кнопку на панели управления.
ОСВОБОДИТЕ ЛОТОК ВЫВОДА БУМАГИ НАЖМИТЕ КЛАВИШУ [START]	Максимально допустимое количество страниц (около 100 листов) было скопировано, и устройство приостанавливает копирование для предотвращения переполнения лотка вывода.	Чтобы продолжить копирования, выньте бумагу из приемного лотка и снова нажмите клавишу [START]. Нажмите кнопку [CLEAR/STOP] для отмены задания копирования. При появлении сообщения “ПАМЯТЬ ОЧИЩЕНА?” на дисплее, выберите “ДА” и нажмите [START].
УСТАНОВИТЕ xxx	Установлен неправильный формат бумаги.	Предоставьте параметры, формат и тип загруженной бумаги на панели управления.
ОЖИДАЙТЕ АДМИНИСТРАТОРА С КОМПЬЮТЕРА	Вместо выхода из TopAccess пользователем, входившего в нее в качестве администратора, TopAccess закрыта щелчком [X] (Close) в окне браузера.	Выключите и затем включите питание аппарата и подождите некоторое время, установленное через TopAccess ([Web General Setting] – [Session Timer]) (по умолчанию: 10 минут).
ОШИБКА: ПРИНТЕР	Возникла внутренняя ошибка аппарата.	Обратитесь в сервисный центр.
ОШИБКА ЭЛ. ПОЧТЫ xxxx	Не удалось отсканировать в электронную почту.	Чтобы удалить ошибку, нажмите любую кнопку на панели управления. Убедитесь, что настройки SMTP/POP3 и другие параметры сети заданы правильно. Подробности см. в ***руководстве по TopAccess***.
ОШИБКА USB xxxx	Не удалось отсканировать в файл.	Чтобы удалить ошибку, нажмите любую кнопку на панели управления. Убедитесь, что при сканировании в файл заданы правильные настройки. Подробности см. в ***руководстве по TopAccess***.

Сообщение	Значение	Меры по устранению
ОШИБКА USB xxxx	Не удалось отсканировать через USB.	Чтобы удалить ошибку, нажмите любую кнопку на панели управления. Совет Запоминающее устройство USB соответствует следующим требованиям. Если запоминающее устройство USB не работает даже в случае, когда соответствует всем необходимым требования, обратитесь к другому производителю. • Формат FAT16 или FAT32 • Единый раздел • Объем запоминающего устройства, достаточный для сохранения отсканированных данных.
ОШИБКА xxx НА МОБ.	Не удалось отсканировать в мобильное устройство.	Чтобы удалить ошибку, нажмите любую кнопку на панели управления. Убедитесь, что в мобильном устройстве имеется достаточный объем памяти.
ФАКС:ОШИБКА	Закончилась бумага в кассете или при обмене факсов возникла ошибка в связи.	Чтобы подтвердить состояние ошибки, нажмите клавишу [FAX]. Исходя из сообщения об ошибке, отображаемому на экране факса, следуйте соответствующим инструкциям по применению по устранению этих ошибок.

Неправильная подача бумаги

■ Поиску положения неправильной подачи бумаги

Когда в аппарате происходит сбой при подаче бумаги, операция останавливается, начинает мигать аварийный индикатор на панели управления и на дисплее появляется сообщение, указывающее места, где произошел сбой при подаче.

Проверьте сообщение, удалите застрявшую бумагу и нажмите кнопку [START] для возобновления копирования.
🕮 C.176 “Список меню пользовательских функций”

Совет

Когда в аппарате произошел сбой подачи бумаги инструкция по устранению этой неисправности появляется на дисплее. Чтобы пойти прокрутить текст инструкции в нужном направлении, нажимайте △ и ▽.

■ Когда часто возникает сбой при подаче бумаги

Если бумага часто застревает, обычно это случается из-за причин, перечисленных ниже:

- Используется недопустимая бумага.
  🕮 C.23 “Недопустимые типы бумаги”
- Размер бумаги, уложенной в кассету или на ручной лоток, не был должным образом зарегистрирован в устройстве.
  🕮 C.31 “Подготовка 3 - Регистрация размера и типа бумаги”
- Застрявшая бумага была не полностью извлечена из устройства.
- Зазор между боковыми направляющими и бумагой в кассете слишком мал либо слишком велик.
- Слишком высокая стопка бумаги (выше линии на внутренней стороне лотка).

■ При удалении застревшей бумаги

Соблюдайте указанные предосторожности при устранении сбоя при подаче бумаги:

Не разрывайте застрявшую бумагу.
Руками выньте застрявшую бумагу. Не вытяните бумагу с силой, в противном случае бумага может порваться, а это приведет к застреванию бумаги. Убедитесь, что в аппарате нет кусков бумаги.

⚠ ПРЕДУПРЕЖДЕНИЕ

Не прикасайтесь к термозакрепляющему устройству или к металлическим деталям вокруг него.
Вытягивая застрявшую бумагу из термозакрепляющего устройства, не прикасайтесь ни к нему, ни к металлическим деталям вокруг него. Если прикоснуться к внутренней части оборудования, это может привести к ожогам или травмам рук.

Не прикасайтесь к фотобарабану.
Вытягивая застрявшую бумагу из узла переноса или из термозакрепляющего устройства, не прикасайтесь к фотобарабану. Это может привести к деформации изображения при последующих копированиях.

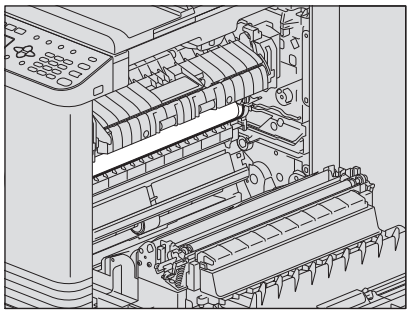

■ Неправильная подача бумаги в реверсивном автоподачике документов (RADF)

1 **Откройте верхнюю крышку.**

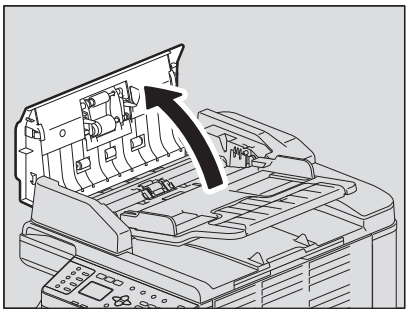

2 **Откройте транспортировочную направляющую и выньте оригинал.**

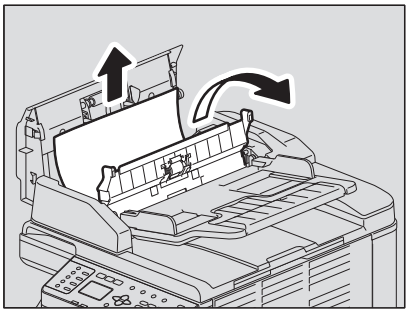

3 **Откройте реверсивный автоподатчик документов.**

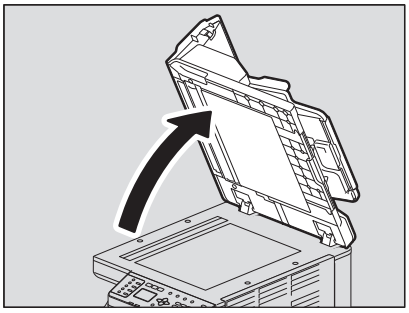

4 **Поверните диск для освобождения застрявшего оригинала.**

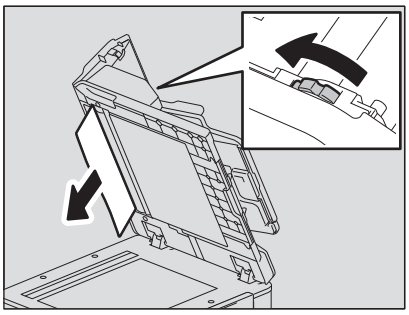

5 **Закройте реверсивный автоподатчик документов.**

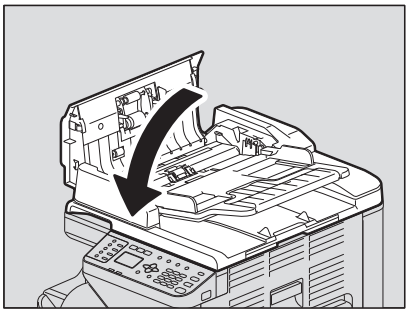

6 **Поднимите лоток подачи.**

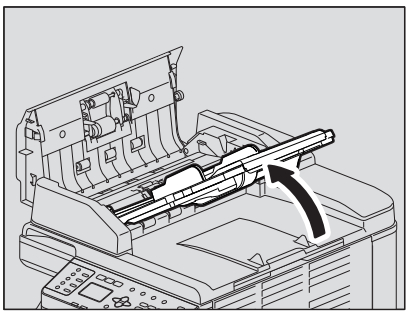

7 **Поверните диск для освобождения застрявшего оригинала.**

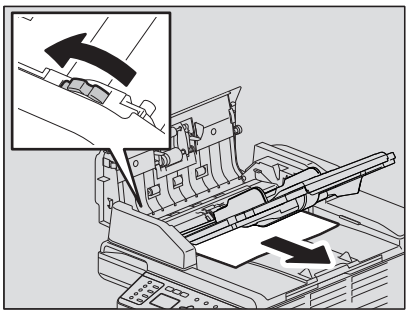

8 **Опустите лоток подачи.**

9 **Закройте верхнюю крышку.**

■ Неправильная подача бумаги на ручном лотке

1 **Вытяните рычаг поддержания бумаги, а затем вытяните застрявшую бумагу из ручного лотка.**

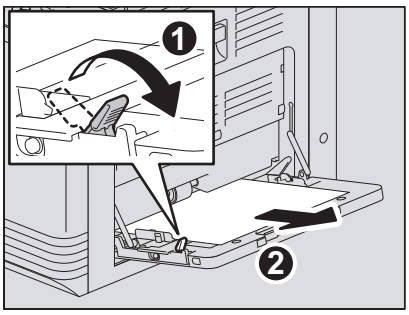

2 **Проверьте за транспортной направляющей под боковой крышкой.**

Выньте застрявшую бумагу из-под направляющей области за узлом переноса.

📖 C.204 “Неправильная подача бумаги в боковой крышке.”

■ Неправильная подача бумаги в боковой крышке.

⚠ ПРЕДУПРЕЖДЕНИЕ

- **Не засовывайте пальцы между этим устройством и боковой крышкой.**
  Вы можете их прищемить.
- **Не прикасайтесь к термозакрепляющему устройству или к металлическим деталям вокруг него.**
  Если прикоснуться к внутренней части оборудования, это может привести к ожогам или травмам рук.

1 **Откройте боковую крышку.**

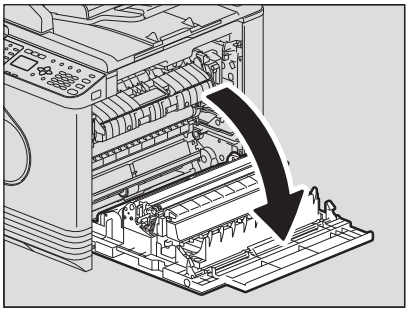

2 **Выньте застрявшую бумагу за узлом передачи.**

⚠ ПРЕДУПРЕЖДЕНИЕ

Вытягивая застрявшую бумагу, не прикасайтесь к фотобарабану.

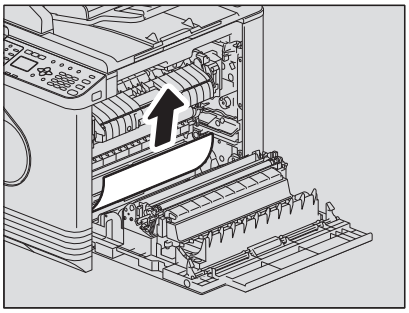

3 **Если невозможно найди застрявшую бумагу либо ее трудно вынуть, откройте кассету, с которой работает аппарат, и удалите бумагу.**

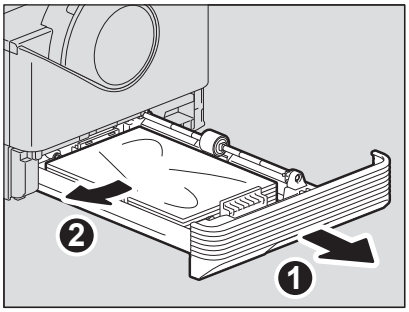

Замечание

Высота стопки бумаги не должна превышать линии на внутренней стороне боковых направляющих.

4 **Закройте кассету.**

5 **Опустите узел передачи, затем нажмите до упора два на зеленых рычажка фиксации термозакрепляющего устройства.**

Замечание

Нажимайте на рычажки до упора.

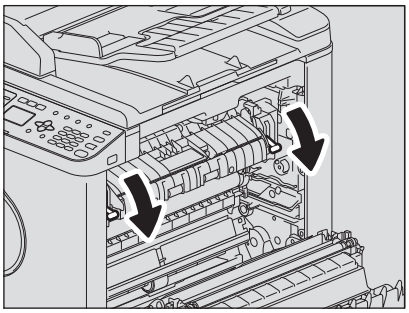

6 **Откройте узел протяжки.**

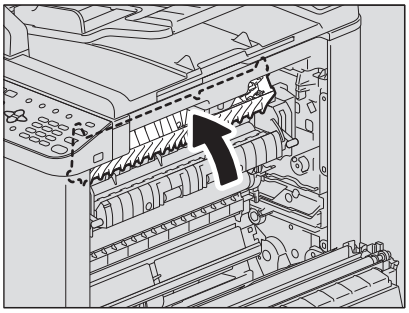

7 **Выньте застрявшую бумагу из термозакрепляющего устройства.**

Потяните застрявшую бумагу вверх или вниз, в зависимости от ее положения, как показано на рисунке.

⚠ ПРЕДУПРЕЖДЕНИЕ

Вытягивая застрявшую бумагу, не прикасайтесь к фотобарабану.

Вытянуть вверх

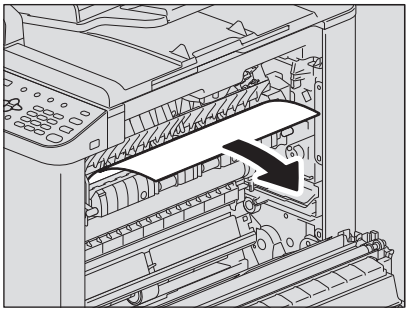

Вытянуть вниз

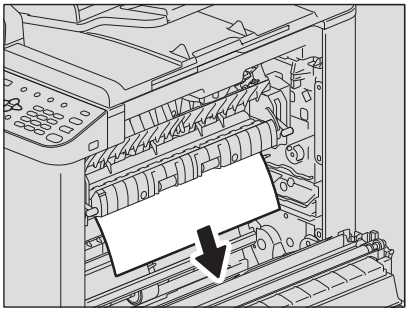

8 **Верните направляющую и узел передачи на место, а затем закройте боковую крышку.**

Замена картриджа

■ Когда появляется сообщение о необходимости замены картриджа

Когда в картридже тонер закончился, на дисплее появляется сообщение, а на панели управления мигает аварийный индикатор.

⚠ ОПАСНО!

Никогда не пытайтесь сжечь использованные картридж и с тонером.
Утилизируйте использованные картриджи в соответствии с местными нормативными документами.

Не прикасайтесь к контактам картриджа.

Это может привести к тому, что машина не опознает картридж либо этот разъем будет поврежден.

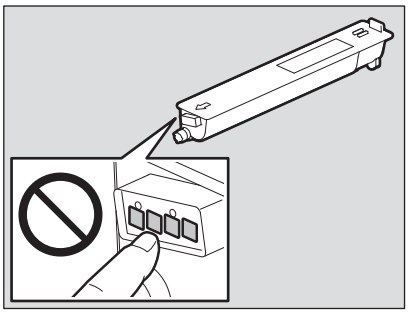

Замечание

- Перед тем, как вставить новый картридж, проверьте маркировку на нем - ”T-2822”.
- Не прикасайтесь к печатным платам на картридже во избежание их повреждения.

1 **Откройте переднюю крышку.**

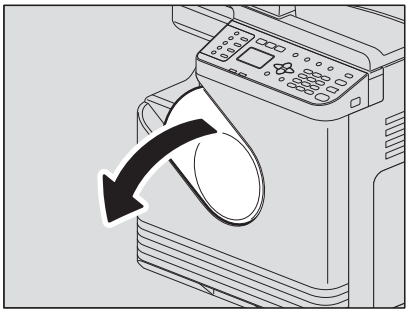

2 **Удерживая зеленый рычажок, вытяните картридж.**

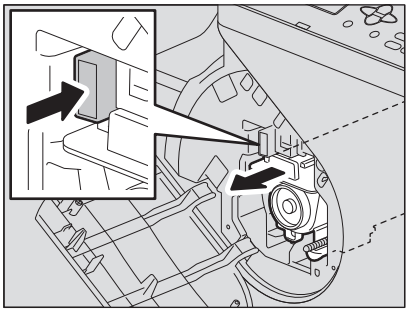

⚠ ОПАСНО!

Никогда не пытайтесь сжечь использованные картридж и с тонером.
Утилизируйте использованные картриджи в соответствии с местными нормативными документами.

3 **Возьмите новый картридж таким образом, что герметизирующая лента находилась сверху.**

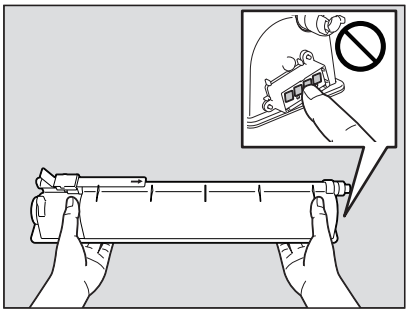

Замечание

Не прикасайтесь к металлическим контактам на плате.

4 **Энергично потрясите новый картридж герметизирующей лентой вверх, чтобы разрыхлить находящийся в нем тонер.**

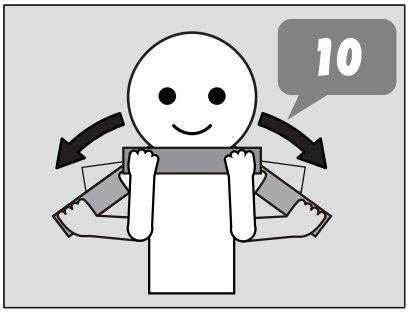

5 **Потяните герметизирующую ленту в направлении, показанном стрелкой.**

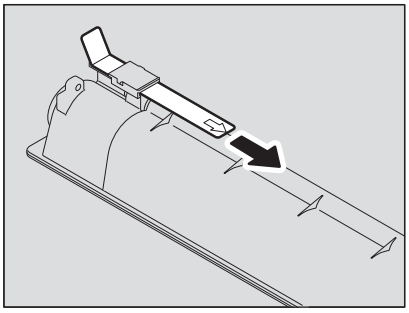

6 **Вставьте картридж по направляющей.**

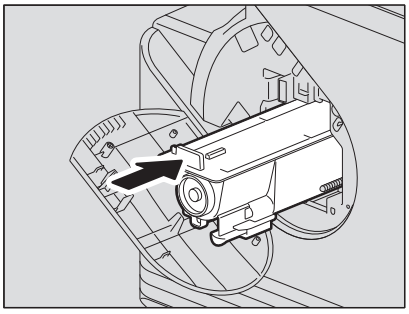

Замечание

Вставляйте картридж пока не услышите щелчок.

7 **Почистите коротрон.**

Придерживая ручку очистки коротрона, осторожно вытяните его на себя до упора. После этого осторожно установите его в исходное положение. Повторите описанную процедуру два – три раза.

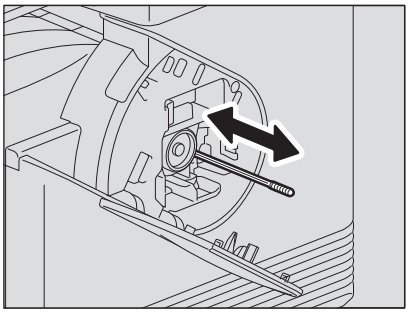

Замечание

Удостоверьтесь, что ручка полностью вставлена после очистки.

8 **Закройте переднюю крышку.**

Замечание

Чтобы закрыть переднюю крышку, нажмите ее в центре.

Перед вызовом технической поддержки

Когда возникают проблемы, посмотрите список симптомов и обратитесь к инструкция в столбце “Меры по устранению”.

■ Общие операции

Явление	Обычная причина	Меры по устранению
Машина вообще не работает.	Аппарат не включен.	Включить аппарат.
	Плохо вставлен сетевой шнур.	Надежно вставить сетевой шнур.
Кнопка не реагирует.	Устройство было только что включено.	Дождитесь завершения прогрева и попробуйте еще раз.
Экран дисплея слишком светлый или темный.	Контраст дисплея отрегулировано неправильно.	Отрегулировать контраст. 📖 С.176 “Список меню пользовательских функций”
Сообщение отображается на дисплее.	Машина обнаружила ошибку.	Смысл сообщений приводится в следующем списке. 📖 С.198 “При появлении сообщения об ошибке”
На экране дисплея появляется сообщение “Экономия энергии”.	Устройство находится в режиме низкого потребления энергии.	Для отмены этого режима нажмите на любую кнопку. В режиме низкого потребления энергии копирование разрешено. 📖 С.20 “Экономия энергии при простое - Режим экономии энергии -”
Дисплей не горит.	Устройство находится в спящем режиме.	Для отмены этого режима нажмите на любую кнопку. 📖 С.20 “Экономия энергии при простое - Режим экономии энергии -”
Невозможно установить функции копирования.	Некоторые функции копирования не могут быть установлены одновременно с другими установлеными функциями.	Некоторые функции копирования не могут быть установлены вместе с другими функциями. 📖 С.223 “Таблица комбинаций функций копирования”
При подключении аппарата к компьютеру через USB-кабель этот аппарат не обнаружен.	Этот кабель не сертифицирован на высокоскоростной режим USB2.0.	Используйте высокоскоростной интерфейс USB2.0 с сертифицированным кабелем.
	Это устройство подключено через USB-концентратор.	Подключение этого устройства к компьютеру через USB-кабель.

■ Позиции, относящиеся к тонеру

Явление	Обычная причина	Меры по устранению
На экране дисплея появляется сообщение “Мало тонера”.	Тонер заканчивается.	В картридже еще осталось немного тонера. Заменяйте картридж только после того, как появится сообщение “НЕТ ТОНЕРА”.
На экране дисплея появляется сообщение “Нет тонера”.	Заканчивается тонер.	Замените картридж на новый.

Явление	Обычная причина	Меры по устранению
На экране появляется сообщение “ОШИБКА : ТОНЕР”.	Картридж не установлен или он установлен неправильно.	Установите картридж.
	Используется нерекомендованный картридж с тонером.	При использовании картриджа, отличного от рекомендованного, машина не сможет определить, установлен картридж или нет. 📖 С.4 “Рекомендованные картриджи”
Сообщение “Мало тонера” не появляется на экране, хотя тонер почти закончился.	Используется нерекомендованный картридж с тонером.	При использовании картриджа, отличного от рекомендованного, машина не сможет определить, установлен картридж или нет. 📖 С.4 “Рекомендованные картриджи”
После установки картриджа аппарат не переходит в рабочее состояние.	Вставленный картридж не подходит для данного оборудования.	Убедитесь, что названием изделия является “T-2822”.

■ Позиции, относящиеся к бумаге оригинала/копии

Явление	Обычная причина	Меры по устранению
Неправильная подача бумаги.	Эта бумага не подходит для машины.	Проверьте, подходит ли эта бумага. 📖 С.23 “Недопустимые типы бумаги”
	Этот формат бумаги не должным образом зарегистрирован в аппарате.	Зарегистрируйте правильный размер бумаги. 📖 С.31 “Подготовка 3 - Регистрация размера и типа бумаги”
	Застрявшая бумага находится в труднодоступном для проверки месте.	Используйте сообщение, показанное на экране, для нахождения места, где застряла бумага. 📖 С.201 “Неправильная подача бумаги”
	Зазор между боковыми направляющими и бумагой в кассете слишком мал либо слишком велик.	Выставите нужный зазор между боковыми направляющими и бумагой в кассете. 📖 С.24 “Уложите бумагу в кассету”
Одновременно подаются несколько листов.	Несколько листов слипаются.	Перед укладкой бумаги распушите ее.

■ Дефекты изображения

Явление	Обычная причина	Меры по устранению
Копия не четкая.	Заканчивается тонер.	Заменяйте картридж только после того, как появится сообщение “НЕТ ТОНЕРА”. 📖 С.206 “Замена картриджа”
	Плотность изображения была выставлена как светлая.	Увеличьте плотность, если вы используете режим ручной регулировки плотности изображения.
	Неправильная калибровка изображения.	Выполните автоматическую калибровку. 📖 С.177 “Пункты меню пользовательских функций”

Явление	Обычная причина	Меры по устранению
Копия темная.	Плотность изображения была выставлена как темная.	Уменьшите плотность, если вы используете режим ручной регулировки плотности изображения.
	Неправильная калибровка изображения.	Выполните автоматическую калибровку. 📖 С.177 “Пункты меню пользовательских функций”
Копия в пятнах.	Не полностью опущен поджимной лист или реверсивный автоподатчик документов.	Опустите их полностью, чтобы заблокировать внешний свет.
	Стекло для размещения оригинала или поджимной лист грязные.	Очистите эти места. 📖 С.214 “Регулярная очистка”
	Плотность изображения была выставлена как темная.	Уменьшите плотность, если вы используете режим ручной регулировки плотности изображения.
	Используются оригиналы с высокой прозрачностью, такие как пленка для проекторов или калька.	Положите на оригинал чистый лист обычной бумаги размером не меньше, чем оригинал.
Копия не четкая. 	Есть небольшой зазор между стеклом оригинала и оригиналом.	Опустите автоподатчик документов полностью, чтобы оригинал был прижат к стеклу оригинала.
	Влажная бумага.	Замените на сухую бумагу.
	Откопированный текст несколько размыт и зависит от типа оригинала (такого, как карта).	Отрегулировать резкость.
На копии частично отсутствует изображение.	Размер или ориентация бумаги или оригинала, или же масштаб выставлены неверно.	Используйте бумагу такого же размера, что и оригинал, или установите масштаб, подходящий для бумаги данного размера.
На изображении наблюдаются темные полосы в горизонтальным направлении. 	Коротрон загрязнен.	Почистите коротрон. 📖 С.215 “Чистка коротрона”

8

ТЕХНИЧЕСКОЕ ОБСЛУЖИВАНИЕ И ОСМОТР

Регулярная очистка 214
Чистка коротрона 215

Регулярная очистка

Рекомендуется еженедельная чистка показанных на рисунке позиций. В этом случае сканирование будет производиться без следов загрязнений на копиях.

Замечание

- Старайтесь не поцарапать эти детали при их очистке.
- При очистке поверхности машины не используйте такие органические растворители, как растворитель для лаков или бензин. Это может привести к деформации поверхности или изменению ее цвета.
- При использовании химических очищающих салфеток обращайте внимание на предупреждения производителя.

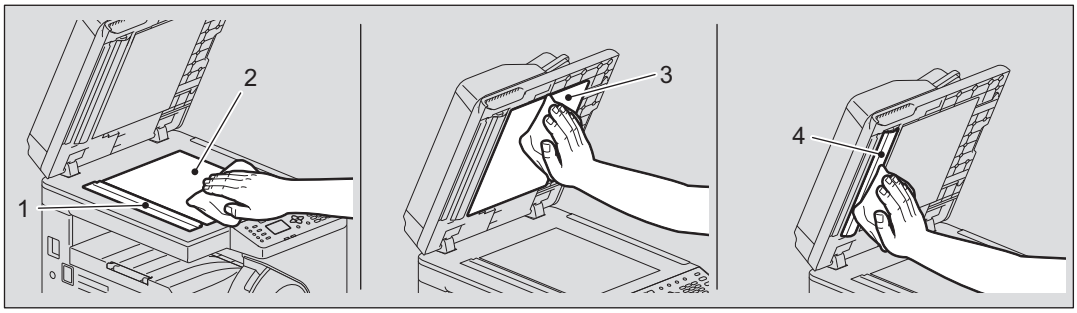

1. Участок сканирования (поверхность большого прямоугольного стекла) / 2. Стекло для размещения оригинала

Протрите его сухой мягкой тканью. Если на поверхности остались пятна, протрите ее влажной мягкой тканью.

Не используйте никакие жидкости кроме воды (такие как алкоголь, органические растворители или моющие средства).

3. Поджимной лист / 4. Направляющая

В зависимости от степени загрязнения, чистите поверхность следующим образом.

- Очистите ее мягкой тканью.
- Очистите ее мягкой тканью, слегка смоченной в воде.
- Очистка мягкой тряпкой, слегка смоченной спиртом, с последующей протиркой сухой тряпкой.
- Очистка мягкой тряпкой, слегка смоченной разведенным в воде моющим средством, с последующей протиркой сухой тряпкой.

Чистка коротрона

Если коротрон загрязнен, на копиях могут образовываться пятна. Произведите чистку коротрона в соответствии с приведенным ниже описанием.

1 **Откройте переднюю крышку.**

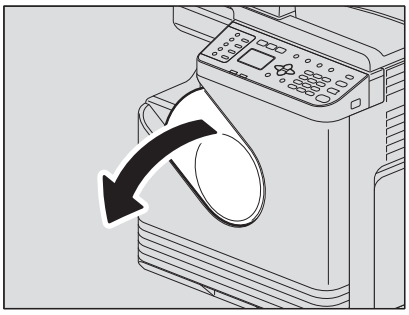

2 **Почистите коротрон.**

Придерживая ручку очистки коротрона, осторожно вытяните его на себя до упора. После этого осторожно установите его в исходное положение. Повторите описанную процедуру два – три раза.

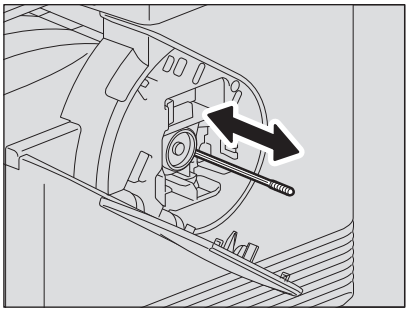

Замечание

Удостоверьтесь, что ручка полностью вставлена после очистки.

3 **Закройте переднюю крышку.**

Замечание

Чтобы закрыть переднюю крышку, нажмите ее в центре.

9

ПРИЛОЖЕНИЕ

Технические характеристики e-STUDIO2822AM/2822AF 218
Скорость копирования в непрерывном режиме 220
Технические характеристики дополнительного оборудования 221
Упаковочный лист 222
Таблица комбинаций функций копирования 223
Таблица комбинаций 223

Технические характеристики e-STUDIO2822AM/2822AF

Модель		DP-2822AM/2822AF
Тип		Тип напольный
Стекло для размещения оригинала		Фиксированный
Система печати (копирования)		Электростатический метод с непрямым переносом изображения
Система проявления		Двухкомпонентное проявление с использованием магнитной щетки
Метод расплавления		Две галогеновых лампы
Фотосенсор		Фотобарабан
Система сканирования оригинала		Система сканирования с плоской поверхностью (если установлен реверсивный автоподатчик: система с фиксированным сканированием с использованием подачи оригинала)
Датчик сканера оригинала		Линейка КМОП-датчиков
Источник света сканера		Светодиоды
Разрешение	Печать	2400 dpi x 600 dpi (процесс сглаживания)
	Сканирование	600 dpi x 600 dpi
Допустимые оригиналы		Листы и книги
Допустимые размеры оригинала		Стекло для размещения оригинала: макс. A4 или LT Реверсивный автоподатчик документов: макс. A3 или LD
Допустимый размер бумаги	Кассета	16K
	Ручной лоток	A3, A4, A4-R, A5-R, B4, B5, B5-R, FOLIO, LD, LG, LT, LT-R, ST-R, COMP, 13”LG, 8.5”SQ, 8K, 16K, 16K-R, COM10, Monarch, DL
Допустимая плотность бумаги	Кассета	64 - 80 г/м^2
	Ручной лоток	64 - 80 г/м^2 для непрерывной подачи 52 - 63 г/м^2, 81 - 216 г/м^2: подача по одному листу
Длительность прогрева		Около 18 секунды
Время получения первой копии (A4 или LT, книжные)		A4: около 6,4 секунды LT: около 6,5 секунды
Скорость копирования в непрерывном режиме		📖 C.220 “Скорость копирования в непрерывном режиме”
Число экземпляров		До 999 копий
Размеры исключаемых областей изображения	Копирование	Передний край: 3,0±2,0 мм Задний край: 2,0 ±2,0 мм Оба края: 2,0 ±2,0 мм
	Принтер	Передний край: 5,0 ±3,0 мм Задний край: 5,0 ±3,0 мм Оба края: 5,0 ±3,0 мм
Масштаб	Реальный размер	100±0,5%
	Масштаб	25 - 400% (с приращением 1%)
Емкость		макс. 150 листов или до полного заполнения памяти (собственная диаграмма Toshiba)

Подача бумаги	Кассета	250 листов (80 г/м^2)
	Ручной лоток	50 листов (80 г/м^2)
Емкость для приемного лотка		Около 100 листов (80 г/м^2)
Регулировка плотности тонера		Магнитная система подачи тонера
Управление экспонированием		Автоматическое или ручное 9-уровневое
Память		512 МБ
USB интерфейс		USB 2.0 (высокоскоростной)
Окружающие условия (для нормального использования)		Температура: 10 - 30 °C, влажность: 20 - 85% (без конденсации)
Требования к питанию и потребляемая мощность (включая доп. оборудование)		220 - 240 В ±10%, 8 А (50 -60 Гц): 1,5 кВт или менее 120 В ±10%, 12 А (60 Гц): 1,5 кВт или менее
Размеры (включая аппарат и реверсивный автоподатчик документов)		390 мм (Ш) x 540 мм (Г) x 505 мм (В)
Вес (аппарат, включая аппарат и барабан)		e-STUDIO2822AM: Около 23,8 кг e-STUDIO2822AF: Около 24,5 кг
Занимаемое пространство (только оборудование)		840 мм (Ш) x 540 мм (Г)

Реверсивный автоподатчик документов

Копирование	одностороннее и двустороннее копирование
Количество оригиналов (A4)	50 оригиналов (80 г/м^2) или высотой 9,5 мм или менее (более 80 г/м^2)
Скорость подачи	листов/мин (A4, LT)
Допустимые оригиналы	A3, A4, A4-R, A5-R, B4, B5, B5-R, LD, LG, LT, LT-R, ST-R, COMP, 8K, 16K, 16K-R
Плотность бумаги	50 - 104 г/м^2
Питание	Питание подается от копировального аппарата
Размеры	385 мм (Ш) x 445 мм (Г) x 88 мм (В)
Вес	Около 4,3 кг
Потребляемая мощность	макс. 40 Вт

Автоматический дуплексер

Допустимая бумага	A3, A4, A4-R, A5-R, B4, B5, B5-R, FOLIO, LD, LG, LT, LT-R, ST-R, COMP, 13”LG, 8.5”SQ, 8K, 16K, 16K-R (Нестандартные размеры недопустимы.)
Питание	64 - 80 г/м^2
Вес	около 1,4 кг

- Технические характеристики изменяются в зависимости от условий копирования и окружающих условий.
- В целях усовершенствования изделия технические характеристики и внешний вид могут изменяться без предварительного уведомления.

■ Скорость копирования в непрерывном режиме

Приведенные ниже значения измерены для оригиналов, уложенных на стекле для оригинала, масштаб 100% и при копировании без сортировки экземпляров.

листов/мин

Размер бумаги	Источник бумаги	Скорость копирования
A4, A5-R, B5, LT, ST-R	Кассета	28
	Ручной лоток	28
A4-R, B5-R, LT-R	Кассета	-
	Ручной лоток	19
B4, FOLIO, LG, COMP	Кассета	-
	Ручной лоток	16
A3, LD	Кассета	-*
	Ручной лоток	14

* Бумага формата A3 и LD укладывается только на ручной лоток.

- Приведенные выше значения были получены при использовании бумаги, рекомендованной компанией Toshiba.
- Скорость копирования при использовании ручного лотка соответствует показанной для указанного размера бумаги.
- Технические характеристики изменяются в зависимости от условий копирования и окружающих условий.

Модуль беспроводной локальной сети

Модель	GN-1160
Формат передачи	IEEE 802.11b/g/n, стандартный Система с расширенным спектром и модуляцией типа прямой последовательности (DSSS) Многостанционный доступ с ортогональным частотным разделением (OFDM)
Скорость передачи данных	IEEE 802.11b: 11, 5,5, 2, 1 Мбит/с IEEE 802.11g: 54, 48, 36, 24, 18, 12, 9, 6 Мбит/с IEEE 802.11n: MSC0-15 (HT20/40)
Полоса частот	2.4 ГГц (от 2412 до 2462 МГц)
Мощность излучателя	макс. 20 дБм
Метод доступа	CSMA/CA
Тип беспроводной сети	Маломощная система передачи данных
Защита	Статическая WEP Длина ключа: 40 бит, 104 бит WPA2: PSK(AES(CCMP)) WPA2 Комбинированная WPA2/WPA: PSK(AES(CCMP)+TKIP)
Режим работы	Режим инфраструктуры, режим AP, WPS2.0 PBC или метод с PIN-кодом
Включение/ выключение беспроводной связи	Доступно
Проводная ЛВС/ беспроводная ЛВС Оодновременная работа	Недоступно

В целях усовершенствования изделия технические характеристики и внешний вид могут изменяться без предварительного уведомления.

Упаковочный лист

Упаковочный лист	Руководство по технике безопасности
	Краткое руководство пользователя
	Шнур питания
	Унифицированный кабель*
	DVD-диск

* Доступно только для e-STUDIO2822AF.

Таблица комбинаций функций копирования

■ Таблица комбинаций

Следующая настройка / Уже установлен		Реверсивный автоподатчик (Оригин	Кассета			Качество	Масштаб			Режим оригинала			Экспозиция		Двусторонний				Разворот	Карта ID	2на1 / 4на1		Смещение изображения	Удаление границ	Завершение			Аннотация	Смесь оригиналов	Пропуск пустой страницы
			АВФ	Кассета	Ручной лоток		АВМ	Ручной	Фиксированный	Текст/Фото	Текст	Фото	Авто	Ручной	1 > 1	1 > 2 дуплекс	2>1 Разделение	2 > 2 дуплекс			2 на 1	4 на 1			Без сортировки	Сортировка	Чередование			
RADF (Оригинал в автоподатчик)			Да	Да	Да	Да	Да	Да	Да	Да	Да	Да	Да	Да	Да	Да	Да	Да	Да *1	Да *1	Да	Да	Да	Да	Да	Да	Да	Да	Да	Да
Кассета	АВФ	Да		Нет	Нет	Да	Нет *2	Нет *2	Нет *2	Да	Да	Да	Да	Да	Да	Да	Да	Да	Нет *2	Нет *2	Нет *2	Нет *2	Да	Да	Да	Да	Нет *2	Да	Да	Да
	Кассета	Да	Нет		Нет	Да	Да	Да	Да	Да	Да	Да	Да	Да	Да	Да	Да	Да	Да	Да	Да	Да	Да	Да	Да	Да	Да	Да	Нет *8	Да
	Ручной лоток	Да *10	Нет	Нет		Да	Да	Да	Да	Да	Да	Да	Да	Да	Да	Да *9	Да	Да *9	Да	Да *6	Да *6	Да *6	Да	Да	Да	Да		Да	Нет *8	Да
Качество		Да	Да	Да	Да		Да	Да	Да	Да	Да	Да	Да	Да	Да	Да	Да	Да	Да	Да	Да	Да	Да	Да	Да	Да	Да	Да	Да	Да
Масштаб	АВМ	Да	Нет *3	Да	Да	Да		Нет	Нет	Да	Да	Да	Да	Да	Да	Да	Да	Да	Нет *3	Нет *3	Нет *4	Нет *4	Да	Да	Да	Да	Да	Да		Да
	Ручной	Да	Нет *3	Да	Да	Да	Нет		Нет	Да	Да	Да	Да	Да	Да	Да	Да	Да	Да	Нет *3	Нет *4	Нет *4	Да	Да	Да	Да	Да *7	Да	Да	Да
	Фиксированный масштаб	Да	Нет *3	Да	Да	Да	Нет	Нет		Да	Да	Да	Да	Да	Да	Да	Да	Да	Да	Нет *3	Нет *4	Нет *4	Да	Да	Да	Да	Да *7	Да	Да	Да
Режим оригинала	Текст/фото	Да	Да	Да	Да	Да	Да	Да	Да		Нет	Нет	Да	Да	Да	Да	Да	Да	Да	Да	Да	Да	Да	Да	Да	Да	Да	Да	Да	Да
	Текст	Да	Да	Да	Да	Да	Да	Да	Да	Нет		Нет	Да	Да	Да	Да	Да	Да	Да	Да	Да	Да	Да	Да	Да	Да	Да	Да	Да	Да
	Фото	Да	Да	Да	Да	Да	Да	Да	Да	Нет	Нет		Да	Да	Да	Да	Да	Да	Да	Да	Да	Да	Да	Да	Да	Да	Да	Да	Да	Да
Экспозиция	Авто	Да	Да	Да	Да	Да	Да	Да	Да	Да	Да	Да		Нет	Да	Да	Да	Да	Да	Да	Да	Да	Да	Да	Да	Да	Да	Да	Да	Да
	Ручной	Да	Да	Да	Да	Да	Да	Да	Да	Да	Да	Да	Нет		Да	Да	Да	Да	Да	Да	Да	Да	Да	Да	Да	Да	Да	Да	Да	Да
Двусторонний	1 > 1	Да *11	Да	Да	Да	Да	Да	Да	Да	Да	Да	Да	Да	Да		Нет	Нет	Нет	Да	Да	Да	Да	Да	Да	Да	Да	Да	Да	Да	Да
	1 > 2 ДУПЛЕКС	Да	Да	Да	Да *9	Да	Да	Да	Да	Да	Да	Да	Да	Да	Нет		Нет	Нет	Да		Да	Да	Да	Да	Да	Да	Да	Да		
	2>1 Разделение	Да	Да	Да	Да	Да	Да	Да	Да	Да	Да	Да	Да	Да	Нет	Нет		Нет			Да	Да	Да	Да	Да	Да	Да	Да	Да	Да
	2 > 2 ДУПЛЕКС	Да	Да	Да	Да *9	Да	Да	Да	Да	Да	Да	Да	Да	Да	Нет	Нет	Нет				Да	Да	Да	Да	Да	Да	Да	Да	Да	
Разворот		Да *1		Да	Да	Да		Да	Да	Да	Да	Да	Да	Да	Да	Да	Нет	Нет						Да	Да	Да	Да			Да
Карта ID		Да *1		Да	Да *6	Да				Да	Да	Да	Да	Да	Да	Нет	Нет	Нет					Да	Да	Да	Да	Да			
2на1 / 4на1	2 на 1	Да		Да	Да *6	Да				Да	Да	Да	Да	Да	Да	Да	Да	Да				Нет		Да	Да	Да	Да			
	4 на 1	Да		Да	Да *6	Да				Да	Да	Да	Да	Да	Да	Да	Да	Да			Нет			Да	Да	Да	Да			
Смещение изображения		Да	Да	Да	Да	Да	Да	Да	Да	Да	Да	Да	Да	Да	Да	Да	Да	Да		Да				Да	Да	Да	Да	Да	Да	Да
Удаление границ		Да	Да	Да	Да	Да	Да	Да	Да	Да	Да	Да	Да	Да	Да	Да	Да	Да	Да	Да	Да	Да	Да		Да	Да	Да	Да	Да	Да
Завершение	Без сортировки	Нет *5	Да	Да	Да	Да	Да	Да	Да	Да	Да	Да	Да	Да	Да	Да	Да	Да	Да	Да	Да	Да	Да	Да		Нет	Нет	Да	Да	Да
	Сортировка	Да	Да	Да	Да	Да	Да	Да	Да	Да	Да	Да	Да	Да	Да	Да	Да	Да	Да	Да	Да	Да	Да	Да	Нет		Нет	Да	Да	Да
	Чередование	Да		Да		Да	Да			Да	Да	Да	Да	Да	Да	Да	Да	Да		Да	Да	Да	Да	Да	Нет	Нет		Да		Да
Аннотация		Да	Да	Да	Да	Да	Да	Да	Да	Да	Да	Да	Да	Да	Да	Да	Да	Да					Да	Да	Да	Да	Да			
Смесь оригиналов		Да	Да	Да	Да	Да		Да	Да	Да	Да	Да	Да	Да	Да		Да	Да					Да	Да	Да	Да				Да
Пропуск пустой страницы		Да	Да	Да	Да	Да	Да	Да	Да	Да	Да	Да	Да	Да	Да		Да		Да				Да	Да	Да	Да	Да		Да	

Примечания
Да: Эти функции могут быть объединены.
Нет: Текущая настройка отменена, выбирается следующая настройка.
＼: Следующую настройку выбрать нельзя.
*1: Невозможно запустить задание.
*2: Кассету может выбирать.
*3: 100% можно выбирать.
*4: Подходящий масштаб может быть выбрать.
*5: Сортировку можно выбрать
*6: Когда типом бумаги выбран конверт или форматом бумаги является размера карточки, задание запустить нельзя.
*7: АВМ можно выбрать. Когда автоподачик отсутствует, выбирается 100%.
*8: АВФ можно выбрать.
*9: Если тип бумаги отличается от "обычная", следующие настройки выбрать нельзя.
*10: Настройки для автоматического двустороннего режима игнорируются, если тип бумаги отличается от "обычная", хотя позиция меню функций оператора > КОПИЯ > АВТОМАТИЧЕСКИЙ ДВУСТОРОННИЙ РЕЖИМ установлена в "1 > 2 ДУПЛЕКС" ИЛИ "2 > 2 Д
*11: Настройки для автоматического двустороннего режима использованы в случае, когда позиции меню функций оператора > КОПИЯ > АВТОМАТИЧЕСКИЙ ДВУСТОРОННИЙ РЕЖИМ установлены любое значение, отличающееся от ВЫКЛЮЧЕНО.

УКАЗАТЕЛЬ

Числа

2-Sided Printing 99
2HA1 / 4HA1 ..... 168, 178, 183

A

[ADDRESS BOOK], кнопка 15
ADF/Platen 124
All pages from 114
Angle 92, 103

B

[Basic], вкладка 82, 97
Booklet 85
Booklet Details 87
Border 112

C

[CANCEL], кнопка 17
Caption 91
Center Watermark 91
[CLEAR/STOP], кнопка 16
Collate pages 113
[Configuration], вкладка 80, 95
Copies 110
[COPY], кнопка 15
Copy Handling 84, 98, 99
Cover Page Type 115
Custom Paper Size 93

D

[DATA], индикатор 17
Default Menu Setting 92
Department Code 93, 116
Department Code(DC) - Digit 1 117
Department Code(DC) - Digit 2 117
Department Code(DC) - Digit 3 117
Department Code(DC) - Digit 4 117
Department Code(DC) - Digit 5 117
Destination Paper Size 113
Direction of Print 85, 101
Distinguish Thin Lines 89, 116
Do not Print Blank Pages 93, 116
Draw as Outline 92, 103
Draw Borders Around Pages 86, 101
Drawer Setting 95
Drawers 95

E

[Effect] tab 102
[Effect], вкладка 80, 90
Enable SNMP Communication 95
[ENERGY SAVER], кнопка 16
e-STUDIO Scan Editor 127
ETHERNET 177, 181

F

[FAX], кнопка 16
[Finishing], вкладка 84, 98
First page from 114
Flip horizontally 112
Font Name 91
Font Size 92
Format For 108
[FUNCTION CLEAR], кнопка 16

H

Halftone 89, 118
Help 81
HTTP 177, 181

I

[Image Quality], вкладка 80, 89
IP-АДРЕС 181, 187

J

[JOB STATUS], кнопка 16
JPEG 171, 172

L

Layout Direction 111
LINE 14
Long Edge 85

M

Manual 95
Manual Scale 82, 97
Margin
  Center 88
  Outer 88
  Units 88
Media Type 116
Model Selection 95
[MONITOR], кнопка 15

N

Number of Copies 83
Number of pages per Sheet 85, 101

O

[OK], кнопка 16
Option 95
Orientation 83, 108
Original mode 123
[ORIGINAL MODE], кнопка 40
Original Paper Size 97
Original Size 123
[Others], вкладка 80, 92
Output Document Layout 87, 100

P

Page Order 113
Pages 111
Pages per Sheet 111
Pages to Print 113
Paper Handling (Обработка бумаги) 113
Paper Size 108
Paper Type 83
[PAUSE], кнопка 15
PDF 171, 172
Pre-Scan 121
Print Cover Page 115
Print Paper Size 82, 97
Profile 77, 80

Q
Quality ... 118

R
Remaining from ... 114
Resolution ... 89, 123
[RESOLUTION], кнопка ... 15
Restore Defaults ... 92, 96
Reverse page orientation ... 112
Rotate 180 Degrees ... 91
Rotated Sort ... 99
Rotation ... 124

S
Scale ... 108
Scale to fit paper size ... 113
Scan ... 121
[SETTINGS], кнопка ... 16
Short Edge ... 85
Smoothing ... 89, 118
Solid ... 92, 103
[START], кнопка ... 16
Style ... 91

T
TCP/IP ... 177, 181
TEL ... 13
[TEMPLATE], кнопка ... 16
TIFF ... 171, 172
Toner Save ... 92, 118
Transparency ... 92
TWAIN ... 120
Two-Sided ... 111

U
Units ... 91
Update Automatically ... 95
Update Now ... 95
USB ... 170
Use Black for All Text ... 89
Use Custom Margin ... 86
[USER FUNCTIONS], кнопка ... 16, 177

V
Version Information ... 95

W
WPS ... 187

X
X Position ... 91

Y
Y Position ... 91

А
Аварийный индикатор ... 17
АВМ (Автоматический выбор масштаба) ... 45
АВТОКАЛИБРОВКА ... 177, 182
Автоматический выбор бумаги (АВФ) ... 43
Автоматический выбор масштаба (АВМ) ... 45
АВТОМАТИЧЕСКИЙ ДВУСТОРОННИЙ РЕЖИМ .. 178, 183
Автоматический дуплексер ... 12
АВТООПРЕДЕЛЕНИЕ ... 177, 182
АВТОСБРОС ... 177, 180
АВТОУРОВЕНЬ ... 178
АВТОЭКОНОМИИ ЭНЕРГИИ ... 177, 180
АВФ (Автоматический выбор бумаги) ... 43
АДРЕС 1 ЭЛ. ПОЧТЫ ... 181
АДРЕС 2 ЭЛ. ПОЧТЫ ... 181
АДРЕС 3 ЭЛ. ПОЧТЫ ... 181
АДРЕС ПОСТАВКИ ... 182
АДРЕС ЭЛ.ПОЧТЫ ... 170
АДРЕСНАЯ КНИГА ... 179, 188
Адресная книга ... 186
АКТИВИЗАЦИЯ USB ... 177, 181
АННОТАЦИЯ ... 168
АППАРАТ ... 177, 179
Атрибуты страницы ... 108

Б
Боковая крышка ... 12

В
[Basic], вкладка ... 80
[Enhanced Settings], вкладка ... 124
[Finishing], вкладка ... 80
Вкладки меню ... 80
ВКЛЮЧЕНО ... 187
Водяной знак ... 90, 91, 102
ВОЗОБНОВЛЕНИЕ ПРИ ЗАМЯТИИ ... 177, 180
ВРАЩЕНИЕ ... 170, 172, 178, 184
ВРАЩЕНИЕ ИЗОБРАЖЕНИЯ ... 178, 183
ВХОДНОЙ АДРЕС ... 170
Выключатель питания ... 13, 19
ВЫКЛЮЧЕНО ... 187

Г
ГРУППОВОЙ НАБОР ... 179, 188
ГРУППОВОЙ НОМЕР ... 170, 179, 188

Д
ДАТА/ВРЕМЯ ... 177, 179
ДВУСТОРОННИЙ ... 168, 178, 185
Двусторонняя печать ... 85, 112
Дополнительные варианты для редактора ... 137
ДРУГАЯ ИНФОРМАЦИЯ ... 177, 182

Ж-З
ЖУРНАЛ АВТОМАТИЧЕСКИЙ ... 178
ЗАВЕРШЕНИЕ ... 168
ЗАВЕРШЕНО ... 177, 181
ЗАКАЗ РАСХОДН.МАТЕРИАЛОВ ... 177, 182
Заказной размер бумаги ... 109
ЗАЩИТА/SSID ... 187
Значок прокрутки ... 18

И
ИД УСТРОЙСТВА ... 178
ИЗ ПАМЯТИ ... 178
ИМЯ ДЛЯ ПОСТАВКИ ... 182
ИМЯ КОНТАКТА ... 182
Имя принтера ... 80
ИМЯ ФАЙЛА ... 170, 171, 172
Имя шрифта ... 103

ИНФРАСТРУКТУРА 187
Источник бумаги 43, 83, 114
ИСХОДНЫЕ НАСТРОЙКИ 177
ИСХОДНЫЙ ЭКРАН 177, 179

К

Как печатать 73
КАЛИБРОВКА ТЕКСТА 177
КАЛИБРОВКА ФОТО 177
Калька 21
КАНАЛ 187
КАРТА ID 39, 168
[Карта ID], кнопка 39
Картридж 12, 206
КАССЕТА 168, 179, 188
Кассета 12, 21
[SCAN], кнопка 15
Кнопка одного касания 15
КОД ОТДЕЛА 177, 180
Код отдела 68
Количество копий 18
КОМПОНОВКА СТРАНИЦЫ 178, 183
Конверт 21, 28
КОНТРАСТ ЖКИ 177, 180
Конфигурация дополнительного оборудования 14
Копии и страницы 110
КОПИЯ 178, 182
КОПИЯ (АДРЕС) 170
КУДА (АДРЕС) 170

Л

Легкая настройка 125
Линейка оригинала 14

М

Макет 111
МАКСИМАЛЬНОЕ ЧИСЛО КОПИЙ 178, 182
Максимальное число страниц в оригинале 34
МАСКА ПОДСЕТИ 181, 187
МАСШТАБ 168
Масштаб 18
Меры предосторожности при использовании реверсивного автоподатчика документов 34
МНОГО 171, 172
Монитор состояния 75

Н

Надпись 103
Настройка SNMP 95
НАСТРОЙКА АДРЕСАТА 177, 182
НАСТРОЙКА ОТЧЕТА 178
НАСТРОЙКА ПОЛНОГО ЦВЕТА 178, 185
НАСТРОЙКА СЕРОГО 178, 185
НАСТРОЙКА ЧЕРНОГО 178, 184
НАСТРОЙКА ЭЛ. ПОЧТЫ 177, 181
НАСТРОЙКИ БЕСПРОВОДНОЙ СВЯЗИ 179, 186
Насыщенность 124
НАЧАЛЬНАЯ УСТАНОВКА 178
Начальные значения 76
НЕДЕЛЬНЫЙ ТАЙМЕР 177, 180
Недопустимые типы бумаги 23
Неправильная подача бумаги (реверсивный автоподатчик) 202
Неправильная подача бумаги (ручной лоток) 203
Неправильная подача бумаги (узел передачи) 204
НЕТ ТОНЕРА 206
НОМЕР КЛИЕНТА 181, 182
НОМЕР ОСНОВНОГО ПОРТА 181
НОМЕР ТЕЛЕФОНА КОНТАКТА 182
НОМЕР ФАКСА 182

О

Область сканирования 14
Общие 116
ОБЩИЙ СЧЕТЧИК 179, 188
Обычная бумага 21
Ограничения 73, 106
Ограничитель выходного тракта 13
ОДНО КАСАНИЕ 179, 188
Окно предварительного просмотра 80
Окно приложения 127
Окно редактирования 132
Окно файла 131
ОРИЕНТАЦИЯ ИЗОБРАЖЕНИЯ 169
ОРИЕНТАЦИЯ ОРИГИНАЛА 178, 183
Основной экран (Копия) 18
ОСТАВШИЙСЯ ТОНЕР 179, 188
Остановка 38
ОТДЕЛ 179, 186
ОТДЕЛЬНЫЕ 171, 172
ОТДЕЛЬНЫЙ НОМЕР 170, 179, 188
Отправить 137

П

Панель инструментов 130
Панель управления 13, 15
Параметры конфигурации 68
Параметры печати 76
Параметры сканирования 122
ПЕРЕДАТЬ СЕЙЧАС 181
Передняя крышка 12
Печатать только на первой странице 91, 102
Печать 135
ПЕЧАТЬ ЧЕРЕЗ USB 178, 185
Пленка 21, 103
Поджимной лист 14
ПОИСК 170
Порт USB 12
Предпочтения 135
Приемный лоток 13
ПРИОРИТЕТ РЕЖИМА СОРТИРОВКИ 178, 182
Приостановка 38
ПРОДОЛЖЕНИЕ СКАНИРОВАНИЯ 169, 170, 172, 178, 184, 185
ПРОПУСК ПУСТОЙ СТРАНИЦЫ 178, 184
Пропуск пустой страницы 169, 170, 172, 185
ПРОСМОТР СПИСКА 170

Р

Размер бумаги 18, 21
Размер бумаги оригинала 82
РАЗМЕР ОРИГИНАЛА 170, 172, 178, 183
РАЗМЕР СООБЩЕНИЯ 170, 171

Размер шрифта 103
РАЗРЕШЕНИЕ 170, 172, 178, 184, 185
Разъем USB 14
Разъем питания..... 13
Разъем сетевой карты..... 13
РАСПЕЧАТКА ПРИЕМА 178
РАССЫЛКА 178
Реверсивный автоподатчик документов (RADF)..... 12
Регулировка RGB..... 124
РЕЖИМ АДРЕСАЦИИ 181
РЕЖИМ АР 187
Режим низкого потребления 20
РЕЖИМ ОРИГИНАЛА 40, 168, 170, 172, 178, 182, 184, 185
Режим оригинала..... 18, 42
РЕЖИМ СНА 177, 180
РЕЖИМ ЦВЕТА 170, 172, 178, 184
Режимы печати..... 116
Режимы печати с кодами отдела 117
РЕЗКОСТЬ 178, 184
Резкость 124
Рекомендованная бумага 22
Ручной лоток 12, 21
РУЧНОЙ УРОВЕНЬ..... 178

С

Самоклеющиеся этикетки 21
СВЕДЕНИЯ 179, 188
СВЕДЕНИЯ ПО КЛИЕНТУ 177, 181
СВЕДЕНИЯ ПО ПОДСОЕДИНЕНИЯ 187
СЕЛЕКТОР A4-R/LG..... 178, 184, 185
СЕРВЕР HTTP 181
СЕРВИС - СООБЩЕНИЕ..... 177, 181
СЕРИЙНЫЙ НОМЕР..... 179, 188
СЕТЕВОЙ 1 170
СЕТЕВОЙ 1/2..... 171
СЕТЕВОЙ 2 170
СЕТЬ..... 177, 181
СЖАТИЕ..... 170, 172, 178, 184
СИГНАЛЫ 177, 180
СКАНЕР..... 178, 184
Сканер..... 136
СКОРОСТНЫЙ НАБОР 179, 188
Скорость копирования в непрерывном режиме.... 220
Скорость сканирования..... 163
СМЕНА ЯЗЫКА 177, 179
СМЕСЬ ОРИГИНАЛОВ 169, 170, 172
СМЕЩЕНИЕ ИЗОБРАЖЕНИЯ 168
Соображения 73, 106
Сообщение 18, 198
Сортировка с поворотом 84
СПИСКИ..... 179, 186
Спящий режим..... 20
Статус задания 191
СТАТУС СЕТ. ПЛАТЫ 177, 181
Стекло для размещения оригинала 13
Строка меню 128
СЧЕТЧИК 179, 186, 188

Т

ТАЙМЕРЫ 177, 180
ТЕЛЕФОН АБОНЕНТА..... 181
ТЕЛЕФОННАЯ КНИГА 179, 188
Технические характеристики..... 218, 221
Технические характеристики дополнительного оборудования..... 221
Титульный лист 115
Толстая бумага 21
Тонкая бумага 21

У

Увеличение копии 45
УДАЛЕНИЕ ГРАНИЦ..... 168
Уменьшение копии..... 45
Упаковочный лист 222
УРОВЕНЬ ЭКСПОЗИЦИИ..... 178, 182
УСТАНОВКА КАССЕТЫ..... 177, 180

Ф

ФАЙЛ 170
ФАКС 178
ФОН..... 178, 183
ФОРМАТ БУМАГИ..... 178, 185
ФОРМАТ ДАТЫ..... 177, 179
ФОРМАТ ФАЙЛА 170, 171, 172
Функции принтера 115
ФУНКЦИЯ 179, 186

Х-Ч

Хранение бумаги 23
Цифровые кнопки 16
ЧАСЫ..... 177, 179

Ш

Шлюз по умолчанию 181
ШРИФТ PCL 179

Э

Экран дисплея..... 17
ЭКСПОЗИЦИЯ 39, 168, 170, 172, 178, 182, 184
Экспозиция..... 18
[ЭКСПОЗИЦИЯ], кнопка 39
Экспозиция/контраст 124
ЭЛ. ПОЧТА 170, 179, 182, 188
ЭЛ. ПОЧТА КЛИЕНТА..... 181

МНОГОФУНКЦИОНАЛЬНЫЕ ЦИФРОВЫЕ СИСТЕМЫ

Руководство оператора

e-STUDIO2822AM/2822AF

Toshiba Tec Corporation

1-11-1, OSAKI, SHINAGAWA-KU, TOKYO, 141-8562, JAPAN

© 2019 Toshiba Tec Corporation Все права защищены;
Патент; http://www.toshibatec.com/en/patent/

Ver00 F2 2019-05